Bewegungsmelder - Professional Line

IR 2180 UP ECO

EAN 4007841 065003
Art.-Nr. 065003

infrared sensor 180° | max. 8 m | 2- or 3-wire | manual switch ON/ OFF | IP20 | 2 - 1000 lux | 5 sec - 30 min | energy saving | CE

Funktionsbeschreibung

Das neue Universal-Genie. Lichtautomatisierung leicht gemacht: Der Sensor-Schalter IR 2180 UP ECO ist eine revolutionäre Weltneuheit. Er funktioniert sowohl bei 2- als auch bei 3-Draht-Installationen und schaltet alle Leuchtmittelarten. Vorhandene Unterputzschalter einfach auswechseln – fertig! Mit 180° Infrarot-Sensor (8 m Reichweite) und Taster für manuelles Schalten.

Technische Daten

Abmessungen (L x B x H)	57 x 81 x 81 mm
Mit Bewegungsmelder	Ja
Herstellergarantie	5 Jahre
Einstellungen via	Potis
Mit Fernbedienung	Nein
VPE1, EAN	4007841065003
Ausführung	Bewegungsmelder
Anwendung, Ort	Innenbereich
Anwendung, Raum	Flur / Gang, Funktionsraum / Nebenraum, Teeküche, Treppenhaus, WC / Waschraum, Innenbereich
Farbe	Weiß
Farbe, RAL	9010
Inkl. Eckwandhalter	Nein
Montageort	Wand
Montageart	Unterputz, Wand
Schutzart	IP20

LED Lampen > 2 W < 8 W	100 W
LED Lampen > 8 W	160 W
Kapazitive Belastung in µF	132 µF
Technologie, Sensoren	Passiv Infrarot, Lichtsensor
Montagehöhe	1,10 – 2,2 m
Montagehöhe max	2,20 m
optimale Montagehöhe	1,1 m
Erfassungswinkel	180 °
Öffnungswinkel	90 °
Unterkriechschutz	Ja
segmentweise Ausblendung	Nein
Elektronische Skalierbarkeit	Nein
Mechanische Skalierbarkeit	Nein
Reichweite Radial	r = 2 m (6 m^2)
Reichweite Tangential	r = 8 m (101 m^2)
Dämmerungseinstellung	2 – 1000 lx
Zeiteinstellung	5 s – 30 Min.

IR 2180 UP ECO

EAN 4007841 065003
Art.-Nr. 065003

Technische Daten

Umgebungstemperatur	0 – 40 °C
Werkstoff	Kunststoff
Netzanschluss	220 – 240 V / 50 – 60 Hz
Leuchtstofflampen EVG	150 W
Leuchtstofflampen unkompensiert	150 VA
Leuchtstofflampen reihenkompensiert	150 VA
Schaltausgang 1, Niedervolt Halogenlampen	200 VA
LED Lampen < 2 W	40 W

Grundlichtfunktion	Nein
Hauptlicht einstellbar	Nein
Dämmerungseinstellung Teach	Nein
Konstantlichtregelung	Nein
Vernetzung	Nein

IR 2180 UP ECO

EAN 4007841 065003
Art.-Nr. 065003

Sensorerfassungsbereich

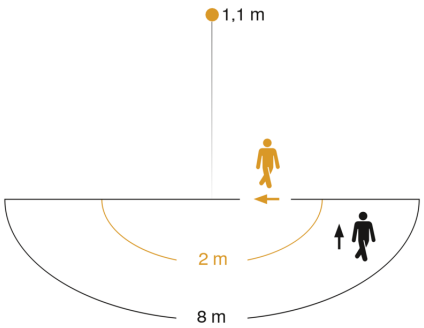

Mögliche Montagehöhe: 1,10 m – 2,20 m
Orange: radial
Schwarz: tangential

Maßzeichnung

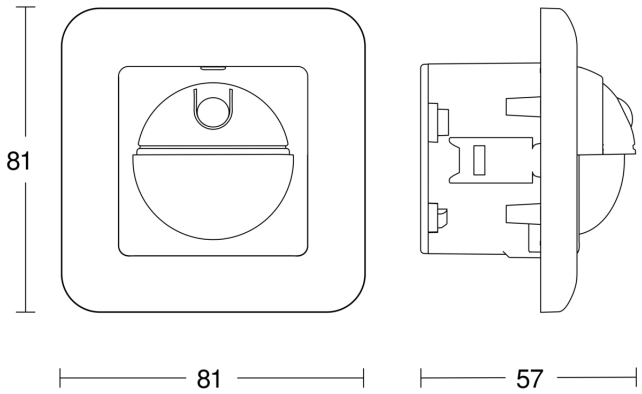

Schaltplan 2-Draht-Verkabelung

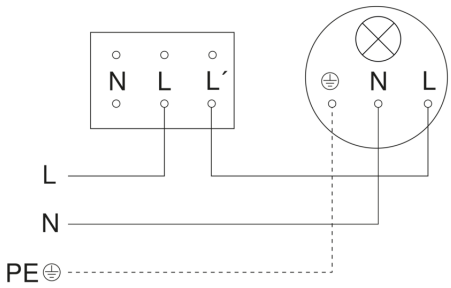

Schaltplan 3-Draht-Verkabelung

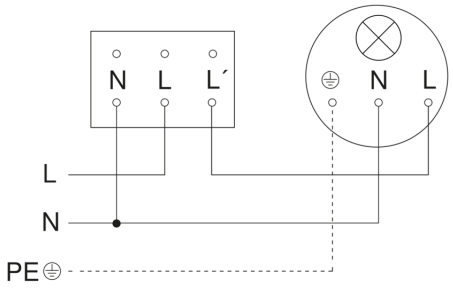

IR 2180 UP ECO

EAN 4007841 065003
Art.-Nr. 065003
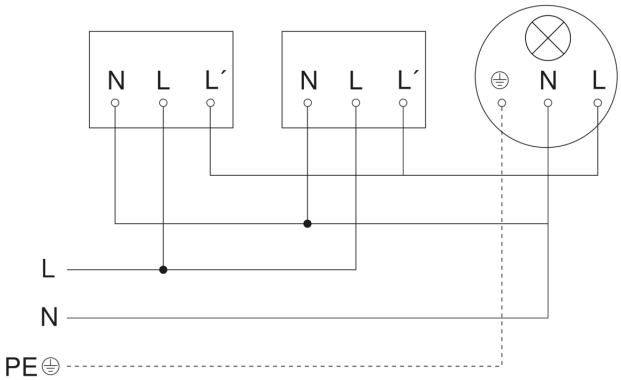
Schaltplan Vernetzung mehrerer Sensoren