MM Ap

Artikel-Nr. 23910118 **Farbe:** reinweiß (ähnlich RAL-Nr. 9010)

RUTENBECK
Markenprodukte
Made in Germany

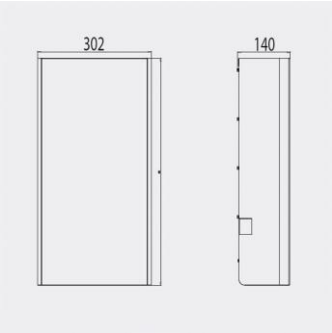

Produktbeschreibung
Multimedia-Verteiler, Aufputz, zur Aufnahme von max. 15 Universalmodulen und Keystone Modulen KMK, für Wandmontage, vollgeschirmte Metallausführung, Langloch zur Router-Frontmontage, reinweiß (ähnlich RAL 9010)
- zur Aufnahme von 15 Universalmodulen oder Keystonemodulen (R-Data / R-Media / R-Fibre)
- zum Aufbau eines zentralen Heimverteilers
- auch zur Aufnahme aktiver Verteiler (z.B. Router, Switch, Antennenverteiler)
- Schnellmontagedeckel durch Einhängen
- vollgeschirmte Metallausführung
- mit Erdungspunkt
- Kabelzuführung von unten oder seitlich
- zusätzliche Zugentlastungsmöglichkeit der Kabel mittels Kabelbinder
- frontseitige Routermontage mittels Langloch
- universelle Endgerätebefestigung (horizontal/vertikal) über Befestigungsstege (2 St. im Lieferumfang)
- Aufbau einer zweiten Montageebene über Lochrasterplatte (1 St. im Lieferumfang)
- Überdeckung von Kabelwandauslässen/Anschlussdosen

Merkmale	
Allgemein	
Oberfläche	Stahlblech, pulverbeschichtet
Ausführung	Adapter
geschirmt	Ja
Schutzgrad IP	20
Halogenfrei	Ja
Statistische Warennummer	85389099
Herstellland	DE
GTIN (EAN)	4043921662397
Montagearten	
Wandmontage	Ja
Maße/Gewichte ohne Verpackung	
Länge mm	602
Breite mm	302
Höhe mm	175
Nettogewicht Stück kg	8,3
Zertifizierungen	
RoHS konform	Ja

Logistikinformationen	
Verpackung	Schachtel
VPE Menge	1
VPE Gewicht kg	9,75
VPE Abmessung Breite mm	650
VPE Abmessung Höhe mm	320
VPE AbmessungTiefe mm	210
Referenzen	
Ähnlicher Artikel	23910112, 23910116
Zubehörartikel	13700300, 13900304, 13900306, 13900310, 13900360, 17000600, 17000601, 17000604, 17000605, 17000606, 17000607, 17000608, 17000609, 17010052, 17010062, 17010650, 17010651, 17010653, 17010654, 17010656, 17010657, 17010664, 17010666