# KM-Cinch sw

**Artikel-Nr.** **17000305** **Farbe:** **schwarz (ähnlich RAL-Nr. 9005)**

RUTENBECK
Markenprodukte
Made in Germany

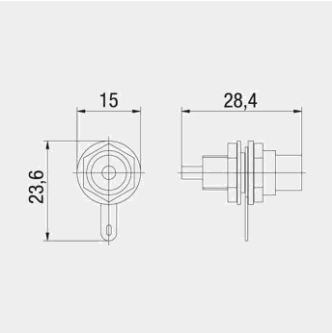


| Produktbeschreibung |
|---|
| Cinch-Buchse, für Montageadapter BNC-C/IEC/Cinch-MA Up, Lötanschluss, schwarze Buchse (ähnlich RAL 9005) |
| - für Rutenbeck Montageadapter, Unterputz |
| - Ø 15 mm |
| - Lötanschluss |

| Merkmale | |
|---|---|
| Allgemein | |
| Ausführung | Buchse/Lötanschluss |
| geschirmt | Ja |
| Halogenfrei | Ja |
| Statistische Warennummer | 85366990 |
| Herstellland | CN |
| GTIN (EAN) | 4043921654408 |
| Montagearten | |
| Geräteein-/anbau | Ja |
| Maße/Gewichte ohne Verpackung | |
| Länge mm | 15 |
| Breite mm | 24 |
| Höhe mm | 28 |
| Nettogewicht Stück kg | 0,007 |
| Zertifizierungen | |
| RoHS konform | Ja |
| Logistikinformationen | |
| Verpackung | Polybeutel |
| VPE Menge | 1 |
| VPE Gewicht kg | 0,01 |
| VPE Abmessung Breite mm | 120 |
| VPE Abmessung Höhe mm | 80 |
| VPE AbmessungTiefe mm | 15 |
| Referenzen | |
| Ähnlicher Artikel | 17000304, 17000306, 17000307, 17000604, 17000605, 17000606, 17000607, 17000664, 17000665, 17000666, 17000667 |
| Zubehörartikel | 17000053, 17000063 |