KM-HDMI Up 0 rw

Artikel-Nr. 17010553 **Farbe:** reinweiß (ähnlich RAL-Nr. 9010)

RUTENBECK
Markenprodukte
Made in Germany

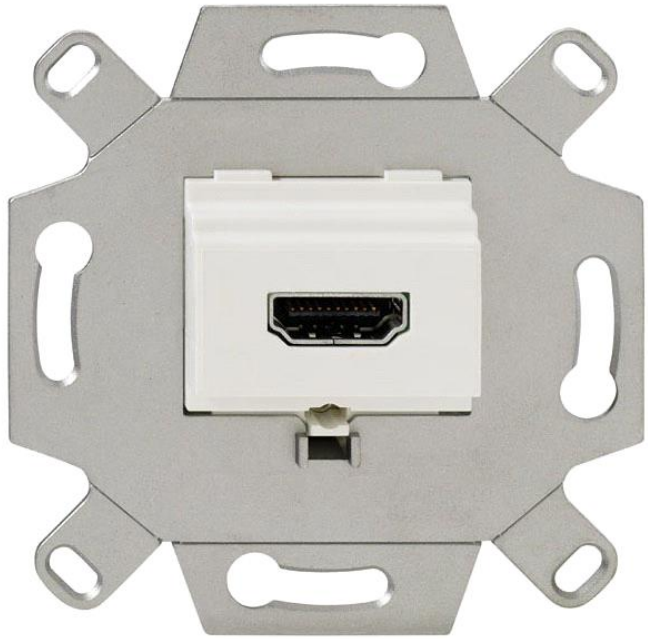

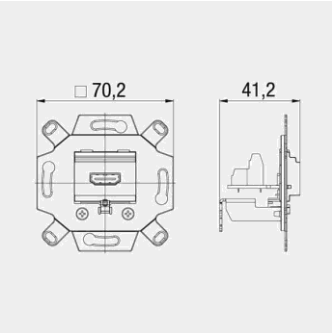

Produktbeschreibung
HDMI-Anschlussdose, 1-fach, mit 20 Schraubkontakten, für handelsübliche TAE-Zentralstücke, abbrechbarer Tragring für Stegversion, reinweiß (ähnlich RAL 9010)
- Tragadapter aus Zinkdruckguss
- abbrechbarer Tragring für Stegversion
- HDMI-Buchse, 19-polig
- geeignet bis HDMI-High-Speed Applikationen
- 20 Schraubkontakte mit Zugentlastung
- Montage in Verbindung mit Kaiser-Electronicdose (oder vergleichbar)
- metrische Schrauben für Zentralstücke
- passend zu TAE-Designabdeckungen der Schalterindustrie (Berker, Busch-Jaeger, GIRA, Jung, Merten, usw.)

Merkmale	
Allgemein	
Oberfläche	hochglänzend
Tragring	Ja
Ausführung	Buchse
Designfähigkeit	Ja
Einbausituation	mit Kaiser Elektronicdose o.ä.
Halogenfrei	Ja
Statistische Warennummer	85369010
Herstellland	DE
GTIN (EAN)	4043921654897
Montagearten	
Unterputz	Ja
Maße/Gewichte ohne Verpackung	
Länge mm	70
Breite mm	70
Höhe mm	41
Nettogewicht Stück kg	0,055
Zertifizierungen	
WEEE	Ja
CE	Ja
RoHS konform	Ja

KM-HDMI Up 0 rw

Artikel-Nr. 17010553 **Farbe: reinweiß (ähnlich RAL-Nr. 9010)**

RUTENBECK
Markenprodukte
Made in Germany

Logistikinformationen	
Verpackung	Schachtel
VPE Menge	1
VPE Gewicht kg	0,1
VPE Abmessung Breite mm	83
VPE Abmessung Höhe mm	83
VPE AbmessungTiefe mm	60
Referenzen	
Ähnlicher Artikel	17010553, 17010653, 17010663
Zubehörartikel	10000041, 10010051, 13910043, 13910053, 21810000, 21810002, 21810003, 21810005, 21810007

CE