KM-VGA KP Up 0 g

Artikel-Nr. 17010565 **Farbe:** mausgrau (ähnlich RAL-Nr. 7005)

RUTENBECK
Markenprodukte
Made in Germany

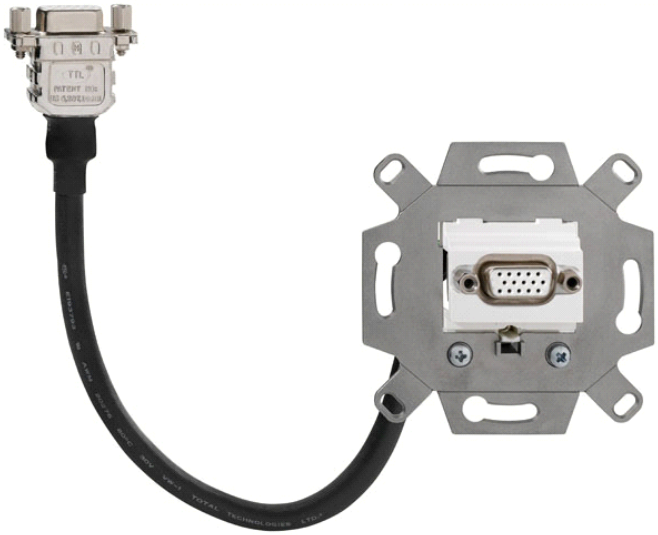

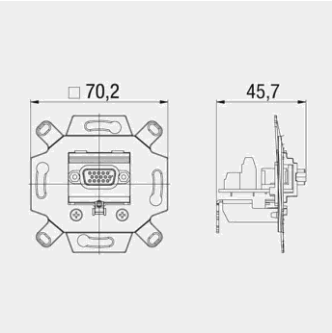

Abbildung ähnlich

Produktbeschreibung
VGA-Anschlussdose, 1-fach, mit Kabelpeitsche (20 cm), für handelsübliche TAE-Zentralstücke, abbrechbarer Tragring für Stegversion, mausgrau (ähnlich RAL 7005
- Tragadapter aus Zinkdruckguss
- VGA-Buchse, 15-polig (beidseitig, D-Sub)
- abbrechbarer Tragring für Stegversion
- VGA-Buchse, 15-polig
- VGA-Kabelpeitsche 20 cm
- Montage in Verbindung mit Kaiser Electronicdose (oder vergleichbar)
- metrische Schrauben für Zentralstücke
- passend zu TAE-Designabdeckungen der Schalterindustrie (Berker, Busch-Jaeger, GIRA, Jung, Merten, usw.)

Merkmale	
Allgemein	
Oberfläche	hochglänzend
Tragring	Ja
Ausführung	Buchse/Buchse
Designfähigkeit	Ja
Einbausituation	mit Kaiser Elektronicdose o.ä.
Halogenfrei	Ja
Statistische Warennummer	85369010
Herstellland	DE
GTIN (EAN)	4043921662984
Montagearten	
Unterputz	Ja
Maße/Gewichte ohne Verpackung	
Länge mm	70
Breite mm	70
Höhe mm	46
Nettogewicht Stück kg	0,071
Zertifizierungen	
WEEE	Ja
CE	Ja
RoHS konform	Ja

KM-VGA KP Up 0 g

Artikel-Nr. **17010565** **Farbe:** **mausgrau (ähnlich RAL-Nr. 7005)**

RUTENBECK
Markenprodukte
Made in Germany

Logistikinformationen	
Verpackung	Schachtel
VPE Menge	1
VPE Gewicht kg	0,096
VPE Abmessung Breite mm	83
VPE Abmessung Höhe mm	83
VPE AbmessungTiefe mm	60
Referenzen	
Ähnlicher Artikel	17010552, 17010555, 17010562
Zubehörartikel	10000061, 10010051, 13910053, 13910063

CE