BNC-F-MA Up rw

Artikel-Nr. 17000051 **Farbe:** reinweiß (ähnlich RAL-Nr. 9010)

RUTENBECK
Markenprodukte
Made in Germany

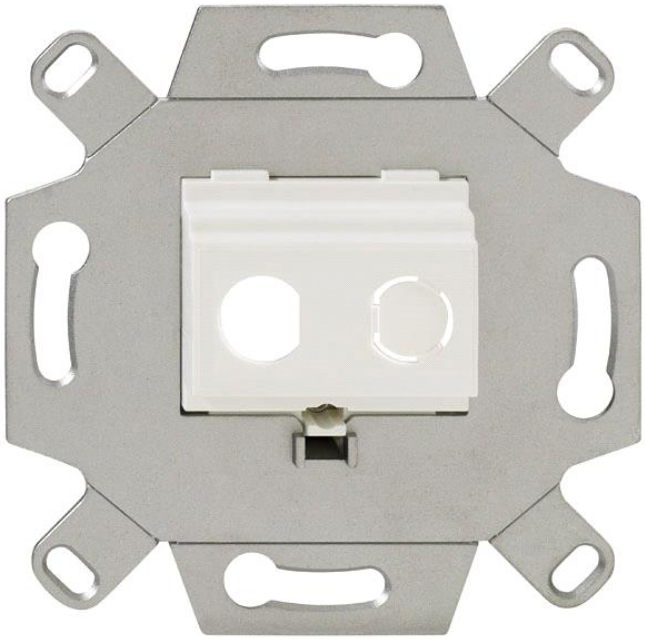

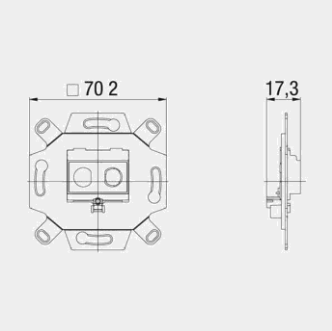

Produktbeschreibung
Montageadapter, 2-fach, Unterputz, für BNC-F-Buchsen, 12 mm, abbrechbarer Tragring für Stegversion, für Abdeckungen der Elektro-Installationsmaterial-Hersteller,reinweiß (ähnlich RAL 9010),
- für zwei F-Buchsen KM-BNC-F oder vergleichbare, Ø max. 12 mm
- Tragadapter aus Zinkdruckguss
- abbrechbarer Tragring für Stegversion
- metrische Schrauben für Zentralstücke
- passend zu TAE-Designabdeckungen der Schalterindustrie (Berker, Busch-Jaeger, GIRA, Jung, Merten, usw.)

Merkmale	
Allgemein	
Oberfläche	hochglänzend
Tragring	Ja
Ausführung	Adapter
Designfähigkeit	Ja
Einbausituation	mit Kaiser Elektronicdose o.ä.
Halogenfrei	Ja
Statistische Warennummer	85366990
Herstellland	DE
GTIN (EAN)	4043921653975
Montagearten	
Unterputz	Ja
Maße/Gewichte ohne Verpackung	
Länge mm	70
Breite mm	70
Höhe mm	17
Nettogewicht Stück kg	0,025
Zertifizierungen	
WEEE	Ja
RoHS konform	Ja
Logistikinformationen	
Verpackung	Schachtel
VPE Menge	10
VPE Gewicht kg	0,31
VPE Abmessung Breite mm	143
VPE Abmessung Höhe mm	83
VPE AbmessungTiefe mm	83

Referenzen	
Ähnlicher Artikel	17000061
Zubehörartikel	10000041, 10010051, 13910043, 13910053, 17000300, 17000302