AP

Artikel-Nr. **10010001** **Farbe:** **perlweiß (ähnlich RAL-Nr. 1013)**

RUTENBECK
Markenprodukte
Made in Germany

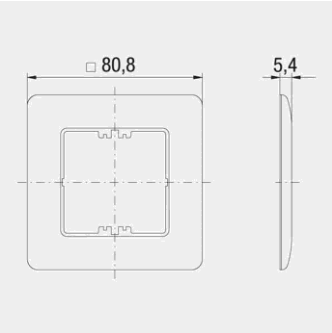

Produktbeschreibung
Abdeckplatte, perlweiß (ähnlich RAL 1013)
- für alle Rutenbeck Zentralstücke 50 x 50 mm
- ABS-Formmasse

Merkmale	
Allgemein	
Oberfläche	hochglänzend
Halogenfrei	Ja
Statistische Warennummer	85389099
Herstellland	DE
GTIN (EAN)	4043921034873
Auslaufdatum	31.12.99
Montagearten	
Geräteein-/anbau	Ja
Maße/Gewichte ohne Verpackung	
Länge mm	80
Breite mm	80
Höhe mm	5
Nettogewicht Stück kg	0,009
Zertifizierungen	
RoHS konform	Ja
Logistikinformationen	
Verpackung	Schachtel
VPE Menge	10
VPE Gewicht kg	0,109
VPE Abmessung Breite mm	83
VPE Abmessung Höhe mm	83
VPE AbmessungTiefe mm	60
Referenzen	
Ähnlicher Artikel	10000041, 10000042, 10000061, 10000062, 10010051, 10010055
Zubehörartikel	13510002, 13510003, 13910002, 13910003