AP V rw

Artikel-Nr. 10010055 **Farbe:** reinweiß (ähnlich RAL-Nr. 9010)

RUTENBECK
Markenprodukte
Made in Germany

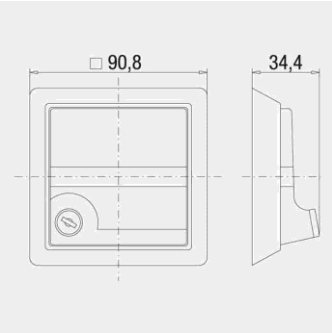

Produktbeschreibung
Abdeckplatte, verschließbar, IP 44, Schlüssel einzelschließend, für alle Rutenbeck-Unterputzeinsätze, nur in Verbindung mit Zentralstücken, reinweiß (ähnlich RAL 9010)
- für alle Rutenbeck Up-Einsätze
- nur in Verbindung mit Zentralstücken 50 x 50 mm, reinweiß / RAL 9010
- verschließbar
- Schlüssel einzelschließend
- IP 44 bei geschlossenem Deckel
- mit Beschriftungsfeld

Merkmale	
Allgemein	
Oberfläche	hochglänzend
Beschriftungsfeld	Ja
Schutzgrad IP	44
Halogenfrei	Ja
Statistische Warennummer	85389099
Herstellland	DE
GTIN (EAN)	4043921056547
Montagearten	
Bodentank/Unterflurmontage	Ja
Kanaleinbau	Ja
Unterputz	Ja
Maße/Gewichte ohne Verpackung	
Länge mm	91
Breite mm	91
Höhe mm	34
Nettogewicht Stück kg	0,07
Zertifizierungen	
RoHS konform	Ja
Logistikinformationen	
Verpackung	Polybeutel
VPE Menge	1
VPE Gewicht kg	0,076
VPE Abmessung Breite mm	120
VPE Abmessung Höhe mm	190
VPE AbmessungTiefe mm	43

Referenzen	
Ähnlicher Artikel	10010056
Zubehörartikel	13010245, 13010246, 13010247, 13011216, 13011240, 132112010, 132112050, 13411201, 13411205, 136112030, 136112070, 138112030, 138112070