TAE 3x6 NFN Up 0 rw

Artikel-Nr. 10210517 **Farbe:** reinweiß (ähnlich RAL-Nr. 9010)

RUTENBECK
Markenprodukte
Made in Germany

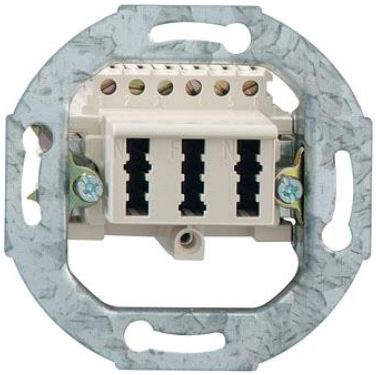

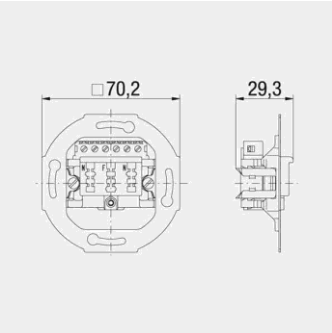

Produktbeschreibung
TAE-Anschlussdose, NFN, Unterputz, für 1 Telefon und 2 Zusatzgeräte, 3 x 6-polig, 6 Schraubkontakte, mit Spreizkrallen, für Abdeckungen der Elektro-Installationsmaterial-Hersteller, Sockel reinweiß (ähnlich RAL 9010),
- Metalltragring
- mit Spreizkrallen
- Kontakte aus Neusilber bzw. Messing, verzinnt
- vergoldete Kontaktoberflächen
- Nennspannung: 125 V DC/AC
- Stromkreisbelastung: max. 10 VA
- Isolationswiderstand: > 200 MOhm
- Kontaktwiderstand: < 20/30 mOhm
- Spannungsfestigkeit: 1000 V, 50 Hz, 1 Min.
- Lebensdauer: > 100.000 Steckzyklen
- metrische Schrauben für Zentralstücke
- passend zu TAE-Designabdeckungen der Schalterindustrie (Berker, Busch-Jaeger, GIRA, Jung, Merten, usw.)

Merkmale	
Allgemein	
Oberfläche	hochglänzend
Tragring	Ja
Ausführung	Buchse
Designfähigkeit	Ja
Schutzgrad IP	20
Halogenfrei	Ja
Statistische Warennummer	85369010
Herstellland	DE
GTIN (EAN)	4043921036808
Montagearten	
Kanaleinbau	Ja
Unterputz	Ja
Maße/Gewichte ohne Verpackung	
Länge mm	70
Breite mm	70
Höhe mm	29
Nettogewicht Stück kg	0,04

TAE 3x6 NFN Up 0 rw

Artikel-Nr. **10210517** **Farbe:** **reinweiß (ähnlich RAL-Nr. 9010)**

RUTENBECK
Markenprodukte
Made in Germany
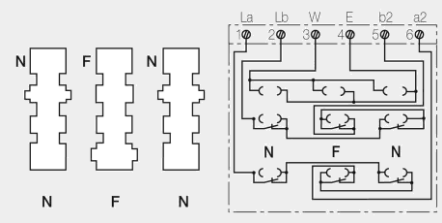
Zertifizierungen	
WEEE	Ja
CE	Ja
RoHS konform	Ja
Logistikinformationen	
Verpackung	Schachtel
VPE Menge	10
VPE Gewicht kg	0,493
VPE Abmessung Breite mm	141
VPE Abmessung Höhe mm	165
VPE AbmessungTiefe mm	72
Referenzen	
Ähnlicher Artikel	10210109, 10210204, 10310518
Zubehörartikel	10010051, 10010055, 13511503, 13910053