TAE 2x6/6 NFF Up 0 rw

Artikel-Nr. 10310518 **Farbe:** reinweiß (ähnlich RAL-Nr. 9010)

RUTENBECK
Markenprodukte
Made in Germany

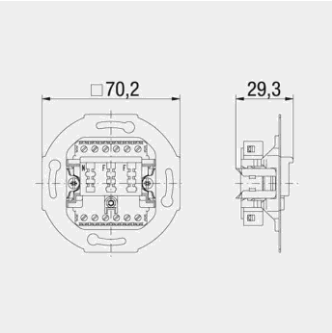

Produktbeschreibung
TAE-Anschlussdose, NFF, Untzerputz, für 2 Telefone und 1 Zusatzgerät, 3 x 6-polig, 2 x 6 Schraubkontakte, mit Spreizkrallen, für Abdeckungen der Elektro-Installationsmaterial-Hersteller, Sockel reinweiß (ähnlich RAL 9010)
- Metalltragring
- mit Spreizkrallen
- Kontakte aus Neusilber bzw. Messing, verzinnt
- vergoldete Kontaktoberflächen
- Nennspannung: 125 V DC/AC
- Stromkreisbelastung: max. 10 VA
- Isolationswiderstand: > 200 MOhm
- Kontaktwiderstand: < 20/30 mOhm
- Spannungsfestigkeit: 1000 V, 50 Hz, 1 Min.
- Lebensdauer: > 100.000 Steckzyklen
- metrische Schrauben für Zentralstücke
- passend zu TAE-Designabdeckungen der Schalterindustrie (Berker, Busch-Jaeger, GIRA, Jung, Merten, usw.)

Merkmale	
Allgemein	
Oberfläche	hochglänzend
Tragring	Ja
Ausführung	Buchse
Designfähigkeit	Ja
Schutzgrad IP	20
Halogenfrei	Ja
Statistische Warennummer	85369010
Herstellland	DE
GTIN (EAN)	4043921037331
Montagearten	
Bodentank/Unterflurmontage	Ja
Kanaleinbau	Ja
Unterputz	Ja
Maße/Gewichte ohne Verpackung	
Länge mm	70
Breite mm	70
Höhe mm	29
Nettogewicht Stück kg	0,044

TAE 2x6/6 NFF Up 0 rw

Artikel-Nr. **10310518** **Farbe:** **reinweiß (ähnlich RAL-Nr. 9010)**

RUTENBECK
Markenprodukte
Made in Germany
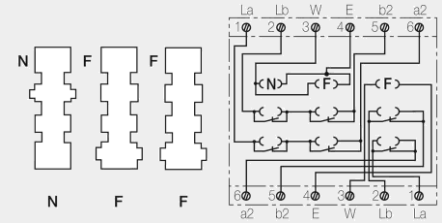
Zertifizierungen	
WEEE	Ja
CE	Ja
RoHS konform	Ja
Logistikinformationen	
Verpackung	Schachtel
VPE Menge	10
VPE Gewicht kg	0,54
VPE Abmessung Breite mm	141
VPE Abmessung Höhe mm	165
VPE AbmessungTiefe mm	72
Referenzen	
Ähnlicher Artikel	10210517, 10310114, 10310222
Zubehörartikel	10010051, 10010055, 13511503, 13910053