IAE/UAE 8(6)-TAE 6 F+N Up 0 rw

Artikel-Nr. 13311401 **Farbe:** reinweiß (ähnlich RAL-Nr. 9010)

RUTENBECK
Markenprodukte
Made in Germany

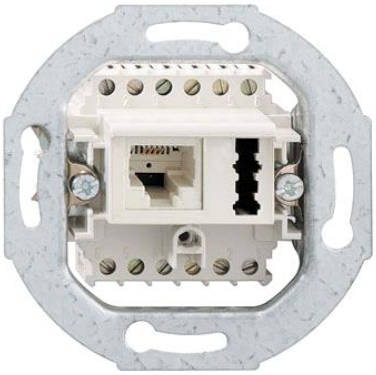

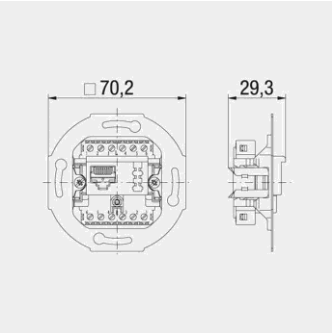

Produktbeschreibung
UAE/TAE-Anschlussdose, 2-fach, Unterputz, 2 x 6-polig, 2 x 6 Schraubkontakte, mit Spreizkrallen, Sockel reinweiß (ähnlich RAL 9010), für Abdeckungen der Elektro-Installationsmaterial-Hersteller
- 8-polige Buchsenelemente, für 6- und 8-polige Stecker
- RJ11/12-Tauglichkeit ohne zusätzliche Reduzierelemente
- 6 Schraubkontakte für IAE/UAE-Anschluss
- universell anschaltbar
- 6 Schraubkontakte für TAE-Anschluss
- für 6-polige TAE-Stecker nach DIN41715:1991-05
- Metalltragring
- mit Spreizkrallen
- vergoldete Kontaktoberflächen
- Nennspannung: 125 V
- passend zu TAE-Designabdeckungen der Schalterindustrie (Berker, Busch-Jaeger, GIRA, Jung, Merten, usw.)

Merkmale	
Allgemein	
Tragring	Ja
Ausführung	Buchse
Designfähigkeit	Ja
Klassifikation	Cat.3
Halogenfrei	Ja
Statistische Warennummer	85369010
Herstellland	DE
GTIN (EAN)	4043921043424
Montagearten	
Bodentank/Unterflurmontage	Ja
Kanaleinbau	Ja
Unterputz	Ja
Maße/Gewichte ohne Verpackung	
Länge mm	70
Breite mm	70
Höhe mm	29
Nettogewicht Stück kg	0,043
Zertifizierungen	
WEEE	Ja
CE	Ja
RoHS konform	Ja

IAE/UAE 8(6)-TAE 6 F+N Up 0 rw

Artikel-Nr. **13311401** **Farbe:** **reinweiß (ähnlich RAL-Nr. 9010)**

RUTENBECK
Markenprodukte
Made in Germany
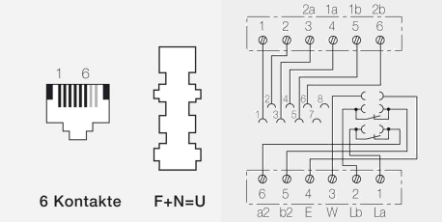
Logistikinformationen	
Verpackung	Schachtel
VPE Menge	10
VPE Gewicht kg	0,52
VPE Abmessung Breite mm	141
VPE Abmessung Höhe mm	165
VPE AbmessungTiefe mm	72
Referenzen	
Ähnlicher Artikel	13311101, 13311201
Zubehörartikel	10010055, 13511503, 13910053