UAE-Cat.6A iso-8 U Up 0 mK

Artikel-Nr. **13410401**

RUTENBECK
Markenprodukte
Made in Germany

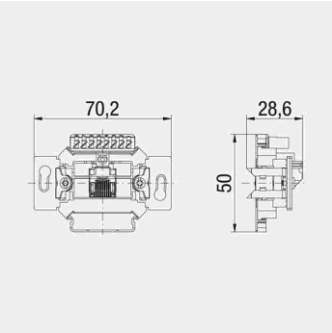

Produktbeschreibung
Cat.6A iso U-Anschlussdose, ungeschirmt, 1-fach, Unterputz, mit Kunststofftragstegen, mit Spreizkrallen, für Abdeckungen der Elektro-Installationsmaterial-Hersteller
- für den Einsatz in 10-Gigabit-Ethernet-Netzwerken (Übertragungsbandbreite 500 MHz)
- schnelle Installation durch LSA-Kontakte
- RJ45-Stecköffnungen schräg nach unten geneigt
- mit Kunststofftragstegen
- mit Spreizkrallen
- Farbcode T568A und T568B gemäß TIA / EIA-568-B.2
- geeignet für Cat.6 und Cat.7 Kabel (Ø 6-10 mm)
- LSA-Klemmen für einen Leiter 0,4-0,63 mm Ø, AW 26-22, Wiederbelegbarkeit > 50-mal
- geeignet für PoE++ / 4PPoE gemäß IEEE 802.3bt
- UPOE-konform
- HDBaseT-konform
- passend zu UAE-Designabdeckungen der Schalterindustrie (Berker, Busch-Jaeger, GIRA, Jung, Merten usw.)
- entsprechend nachfolgender Normanforderungen:
- ISO/IEC 11 801, Cat.6A, ungeschirmt
- DIN EN 50173-1, Cat.6A, ungeschirmt
- ANSI TIA/EIA-568-C.2, Cat.6A
- Lebenszyklen > 750 Steckzyklen
- RJ11/12 fehlstecksicher

Merkmale	
Allgemein	
Ausführung	Buchse
Designfähigkeit	Ja
Klassifikation	Cat.6A iso U
PoweroverEthernet	Ja
Halogenfrei	Ja
Statistische Warennummer	85369010
Herstellland	DE
GTIN (EAN)	4043921059616
Montagearten	
Bodentank/Unterflurmontage	Ja
Kanaleinbau	Ja
Unterputz	Ja

UAE-Cat.6A iso-8 U Up 0 mK

Artikel-Nr. **13410401**

RUTENBECK
Markenprodukte
Made in Germany
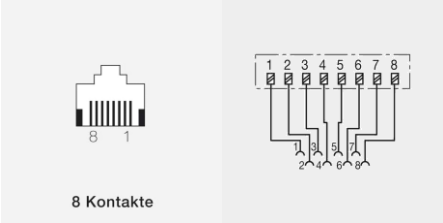
Maße/Gewichte ohne Verpackung	
Länge mm	70
Breite mm	50
Höhe mm	29
Nettogewicht Stück kg	0,024
Zertifizierungen	
WEEE	Ja
CE	Ja
RoHS konform	Ja
Logistikinformationen	
Verpackung	Schachtel
VPE Menge	10
VPE Gewicht kg	0,34
VPE Abmessung Breite mm	141
VPE Abmessung Höhe mm	165
VPE AbmessungTiefe mm	72
Referenzen	
Ähnlicher Artikel	13411201, 13411501, 136104030, 13700300
Zubehörartikel	10000041, 10000042, 10000061, 10000062, 10010001, 10010051, 10010055, 10010056, 13500042, 13500062, 13510002, 13510052, 13510505, 13510512, 13510513, 13510514, 13510515, 13510516, 39200000, 39200002