UAE-Cat.6A iso-8 U Up mK rw

Artikel-Nr. 13411201 **Farbe:** reinweiß (ähnlich RAL-Nr. 9010)

RUTENBECK
Markenprodukte
Made in Germany

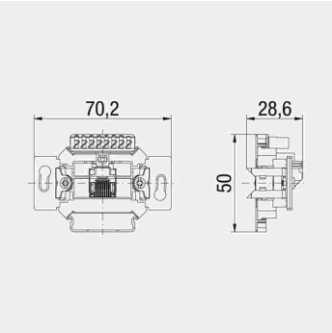

Produktbeschreibung
Cat.6A iso U-Anschlussdose, ungeschirmt, 1-fach, Unterputz, mit Kunststofftragstegen, mit Spreizkrallen, reinweiß (ähnlich RAL 9010)
- für den Einsatz in 10-Gigabit-Ethernet-Netzwerken (Übertragungsbandbreite 500 MHz)
- schnelle Installation durch LSA-Kontakte
- RJ45-Stecköffnungen schräg nach unten geneigt
- mit Kunststofftragstegen
- mit Spreizkrallen
- Farbcode T568A und T568B gemäß TIA / EIA-568-B.2
- geeignet für Cat.6 und Cat.7 Kabel (Ø 6-10 mm)
- LSA-Klemmen für einen Leiter 0,4-0,63 mm Ø, AW 26-22, Wiederbelegbarkeit > 50-mal
- geeignet für PoE++ / 4PPoE gemäß IEEE 802.3bt
- UPOE-konform
- HDBaseT-konform
- passend zu UAE-Designabdeckungen der Schalterindustrie (Berker, Busch-Jaeger, GIRA, Jung, Merten usw.)
- entsprechend nachfolgender Normanforderungen:
- ISO/IEC 11 801, Cat.6A, ungeschirmt
- DIN EN 50173-1, Cat.6A, ungeschirmt
- ANSI TIA/EIA-568-C.2, Cat.6A
- Lebenszyklen > 750 Steckzyklen
- RJ11/12 fehlstecksicher

Merkmale	
Allgemein	
Abdeckplatte	Ja
Zentralstück	Ja
Ausführung	Buchse
Designfähigkeit	Ja
Beschriftungsfeld	Ja
Klassifikation	Cat.6A iso U
PoweroverEthernet	Ja
Halogenfrei	Ja
Statistische Warennummer	85369010
Herstellland	DE
GTIN (EAN)	4043921059623
Montagearten	
Bodentank/Unterflurmontage	Ja
Kanaleinbau	Ja
Unterputz	Ja

UAE-Cat.6A iso-8 U Up mK rw

Artikel-Nr. 13411201 **Farbe:** reinweiß (ähnlich RAL-Nr. 9010)

RUTENBECK
Markenprodukte
Made in Germany

Maße/Gewichte ohne Verpackung	
Länge mm	80
Breite mm	80
Höhe mm	31
Nettogewicht Stück kg	0,039
Zertifizierungen	
WEEE	Ja
CE	Ja
RoHS konform	Ja
Logistikinformationen	
Verpackung	Schachtel
VPE Menge	10
VPE Gewicht kg	0,5
VPE Abmessung Breite mm	144
VPE Abmessung Höhe mm	165
VPE AbmessungTiefe mm	83
Referenzen	
Ähnlicher Artikel	13410401, 13411501, 136112030, 13700300
Zubehörartikel	10010001, 10010051, 10010055, 13510002, 13510052, 13510505, 13510512, 13510513, 13510514, 13510515, 13510516, 39200000, 39200002
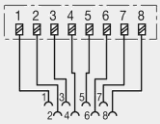
8 Kontakte