ZSt UAE-Cat. 8 rw

Artikel-Nr. 13510052 **Farbe:** reinweiß (ähnlich RAL-Nr. 9010)

RUTENBECK
Markenprodukte
Made in Germany

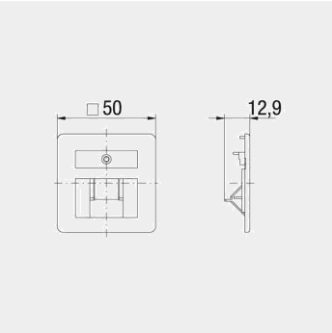

Produktbeschreibung
Zentralstück mit 1 Stecköffnung und Beschriftungsfeld, reinweiß (ähnlich RAL 9010)
- mit Beschriftungsfeld
- ABS-Formmasse
- 50 x 50 mm

Merkmale	
Allgemein	
Oberfläche	hochglänzend
Beschriftungsfeld	Ja
Halogenfrei	Ja
Statistische Warennummer	85389099
Herstellland	DE
GTIN (EAN)	4043921043561
Montagearten	
Geräteein-/anbau	Ja
Maße/Gewichte ohne Verpackung	
Länge mm	50
Breite mm	50
Höhe mm	13
Nettogewicht Stück kg	0,007
Zertifizierungen	
RoHS konform	Ja
Logistikinformationen	
Verpackung	Schachtel
VPE Menge	10
VPE Gewicht kg	0,11
VPE Abmessung Breite mm	143
VPE Abmessung Höhe mm	83
VPE AbmessungTiefe mm	83
Referenzen	
Ähnlicher Artikel	13500042, 13500062, 13510002, 13510053
Zubehörartikel	10010051