# UAE-ClassEA iso-8/8 Up rw

**Artikel-Nr.** 138112070 **Farbe:** reinweiß (ähnlich RAL-Nr. 9010)

RUTENBECK
Markenprodukte
Made in Germany

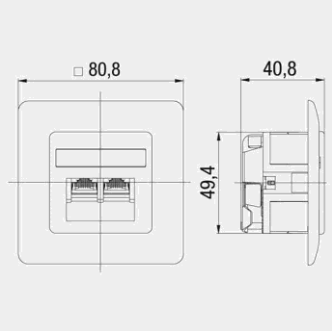


| Produktbeschreibung |
|---|
| ClassEA iso-Anschlussdose, geschirmt, 2-fach, Unterputz, abbrechbarer Tragring für Stegversion, reinweiß (ähnlich RAL 9010) |
| - für den Einsatz in 10-Gigabit-Ethernet-Netzwerken (Übertragungsbandbreite 500 MHz) |
| - geschlossenes Zinkdruckgussgehäuse |
| - variable Kabelzuführung (+/-30°) |
| - 360° Schirmung und Zugentlastung in einem Arbeitsgang |
| - zusätzliche Erdungsmöglichkeit mit Flachsteckverbinder |
| - schnelle Installation durch LSA-Kontakte |
| - abbrechbarer Tragring für Stegversion |
| - rastender Schnellmontagedeckel |
| - RJ45-Stecköffnungen schräg nach unten geneigt |
| - Farbcode T568A und T568B gemäß TIA / EIA-568-B.2 |
| - geeignet für Cat.6 und Cat.7 Kabel (Ø 6-10 mm) |
| - LSA-Klemmen für einen Leiter 0,4-0,63 mm Ø, AW 26-22, Wiederbelegbarkeit > 50-mal |
| - geeignet für PoE++ / 4PPoE gemäß IEEE 802.3bt |
| - UPOE-konform |
| - HDBaseT-konform |
| - passend zu UAE-Designabdeckungen der Schalterindustrie (Berker, Busch-Jaeger, GIRA, Jung, Merten usw.) |
| - entsprechend nachfolgender Normanforderungen: |
| - ISO/IEC 11 801, ClassEA, geschirmt |
| - DIN EN 50173-1, ClassEA, geschirmt |
| - ANSI TIA/EIA-568-C.2, ClassEA |
| - Lebensdauer > 750 Steckzyklen |
| - RJ11/12 fehlstecksicher |

# UAE-ClassEA iso-8/8 Up rw

**Artikel-Nr.** 138112070 **Farbe:** reinweiß (ähnlich RAL-Nr. 9010)

RUTENBECK
Markenprodukte
Made in Germany

| Merkmale | |
|---|---|
| Allgemein | |
| Oberfläche | hochglänzend |
| Abdeckplatte | Ja |
| Zentralstück | Ja |
| Tragring | Ja |
| Ausführung | Buchse |
| Designfähigkeit | Ja |
| Beschriftungsfeld | Ja |
| geschirmt | Ja |
| Klassifikation | ClassEA iso |
| PoweroverEthernet | Ja |
| Schutzgrad IP | 21 |
| Halogenfrei | Ja |
| Statistische Warennummer | 85369010 |
| Herstellland | DE |
| GTIN (EAN) | 4043921660218 |
| Montagearten | |
| Aufputz | Ja |
| Bodentank/Unterflurmontage | Ja |
| Kanaleinbau | Ja |
| Unterputz | Ja |
| Maße/Gewichte ohne Verpackung | |
| Länge mm | 80 |
| Breite mm | 80 |
| Höhe mm | 41 |
| Nettogewicht Stück kg | 0,133 |
| Zertifizierungen | |
| WEEE | Ja |
| CE | Ja |
| RoHS konform | Ja |
| Logistikinformationen | |
| Verpackung | Schachtel |
| VPE Menge | 10 |
| VPE Gewicht kg | 1,78 |
| VPE Abmessung Breite mm | 312 |
| VPE Abmessung Höhe mm | 178 |
| VPE AbmessungTiefe mm | 87 |
| Referenzen | |
| Ähnlicher Artikel | 136112070, 138104070, 138112030 |
| Zubehörartikel | 10010001, 10010051, 10010055, 10010056, 13510002, 13510003, 13510052, 13510053, 13510503, 13510505, 13510512, 13510513, 13510514, 13510515, 13510516, 13511503, 39200000, 39200002 |

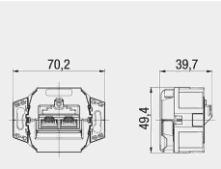

mit abgebrochenem Tragring