T-ADAP 2 x 8

Artikel-Nr. 13510606

RUTENBECK
Markenprodukte
Made in Germany

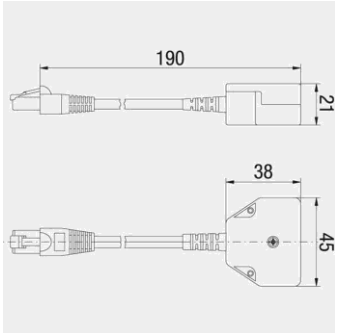

Produktbeschreibung
Cablesharing-Adapter, geschirmt, Buchsen 1:1 parallel
- für 2 Anwendungen auf einer Datenleitung
- ohne Anpassungen an die Verkabelung verwendbar
- 2 RJ45-Steckbuchsen
- 190 mm Anschlussschnur mit RJ45-Stecker
- Befestigungsmöglichkeit mittels Schrauben vorgesehen
- 2 Adapter für eine Strecke erforderlich

Merkmale	
Allgemein	
Ausführung	Stecker/Buchse
geschirmt	Ja
Klassifikation	Cat.5e
Halogenfrei	Ja
Statistische Warennummer	85366990
Herstellland	CN
GTIN (EAN)	4043921060988
Maße/Gewichte ohne Verpackung	
Länge mm	45
Breite mm	21
Höhe mm	38
Kabellänge mm	190
Nettogewicht Stück kg	0,043
Zertifizierungen	
WEEE	Ja
CE	Ja
RoHS konform	Ja
Logistikinformationen	
Verpackung	Schachtel
VPE Menge	10
VPE Gewicht kg	0,5
VPE Abmessung Breite mm	258
VPE Abmessung Höhe mm	87
VPE AbmessungTiefe mm	87
Referenzen	
Ähnlicher Artikel	13510603, 13510604, 13510605, 15400602, 22510010
Zubehörartikel	13510606

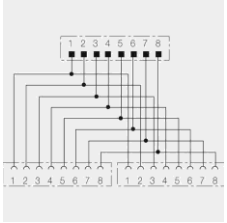
1 2 3 4 5 6 7 8
1 2 3 4 5 6 7 8
1 2 3 4 5 6 7 8