UAE-Cat.6A iso-8 Up 0

Artikel-Nr. 136104030 **Farbe:** metall (ähnlich RAL-Nr. 7035)

RUTENBECK
Markenprodukte
Made in Germany

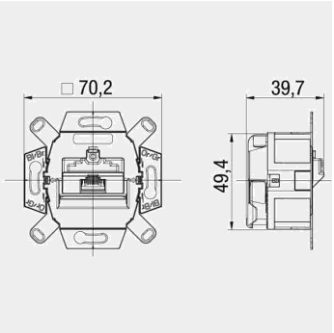

Produktbeschreibung
Cat.6A iso-Anschlussdose, geschirmt, 1-fach, Unterputz, abbrechbarer Tragring für Stegversion, für Abdeckungen der Elektro-Installationsmaterial-Hersteller
- für den Einsatz in 10-Gigabit-Ethernet-Netzwerken (Übertragungsbandbreite 500 MHz)
- geschlossenes Zinkdruckgussgehäuse
- variable Kabelzuführung (+/-30°)
- 360° Schirmung und Zugentlastung in einem Arbeitsgang
- zusätzliche Erdungsmöglichkeit über Flachsteckverbinder
- schnelle Installation durch LSA-Kontakte
- abbrechbarer Tragring für Stegversion
- rastender Schnellmontagedeckel
- RJ45-Stecköffnungen schräg nach unten geneigt
- Farbcode T568A und T568B gemäß TIA / EIA-568-B.2
- UPOE-konform
- HDBaseT-konform
- geeignet für Cat.6 und Cat.7 Kabel (Ø 6-10 mm)
- LSA-Klemmen für einen Leiter 0,4-0,63 mm Ø, AW 26-22, Wiederbelegbarkeit > 50-mal
- geeignet für PoE++ / 4PPoE gemäß IEEE 802.3bt
- passend zu UAE-Designabdeckungen der Schalterindustrie (Berker, Busch-Jaeger, GIRA, Jung, Merten usw.)
- entsprechend nachfolgender Normanforderungen:
- ISO/IEC 11 801, Cat.6A, geschirmt
- DIN EN 50173-1, Cat.6A, geschirmt
- ANSI TIA/EIA-568-C.2, Category 6A
- DIN EN 60603-7-51, 500 MHz, geschirmt
- Lebensdauer > 750 Steckzyklen
- RJ11/12 fehlstecksicher
- GHMT gegenzertifiziert

UAE-Cat.6A iso-8 Up 0

Artikel-Nr. 136104030 **Farbe:** metall (ähnlich RAL-Nr. 7035)

RUTENBECK
Markenprodukte
Made in Germany

Merkmale	
Allgemein	
Oberfläche	Zinkdruckguss
Tragring	Ja
Ausführung	Buchse
Designfähigkeit	Ja
geschirmt	Ja
Klassifikation	Cat.6A iso
PoweroverEthernet	Ja
Schutzgrad IP	21
Halogenfrei	Ja
Statistische Warennummer	85369010
Herstellland	DE
GTIN (EAN)	4043921657164
Montagearten	
Aufputz	Ja
Bodentank/Unterflurmontage	Ja
Kanaleinbau	Ja
Unterputz	Ja
Maße/Gewichte ohne Verpackung	
Länge mm	70
Breite mm	70
Höhe mm	40
Nettogewicht Stück kg	0,115
Zertifizierungen	
WEEE	Ja
GHMT	Ja
CE	Ja
RoHS konform	Ja
Logistikinformationen	
Verpackung	Schachtel
VPE Menge	10
VPE Gewicht kg	1,43
VPE Abmessung Breite mm	86
VPE Abmessung Höhe mm	96
VPE AbmessungTiefe mm	366
Referenzen	
Ähnlicher Artikel	136112030, 138104030, 139104030, 139104310
Zubehörartikel	10000041, 10000042, 10000061, 10000062, 10000090, 10010051, 10010055, 10010056, 13500042, 13500062, 13510002, 13510052, 13510503, 13510505, 13510512, 13510513, 13510514, 13510515, 13510516, 13511503, 39200000, 39200002

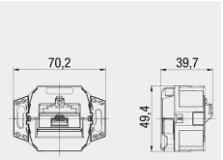

mit abgebrochenem Tragring