UG 2 w

Artikel-Nr. **24000101** **Farbe:** **perlweiß (ähnlich RAL-Nr. 1013)**

RUTENBECK
Markenprodukte
Made in Germany

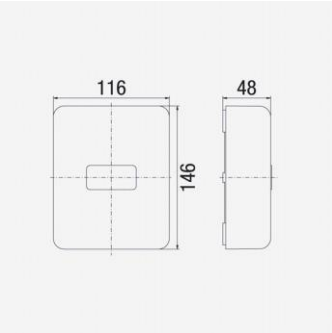

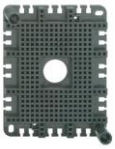

Produktbeschreibung
Universalgehäuse, Aufputz, zur Aufnahme von Anschlussleisten, perlweiß (ähnlich RAL 1013)
- zur Aufnahme von Anschlussleisten
- Lochraster für selbstschneidende Schrauben
- verfügbare Innenhöhe 30,5 mm
- max. Belegungsmöglichkeiten:
- 30 DA (3 x AsLe A 10 LSA)
- 20 DA (2 x AsLe A 10 S/S)
- bestehend aus Grundplatte und Abdeckkappe
- Abdeckkappe und Grundplatte aus ABS
- Schutzart IP30 nach DIN EN 60529

Merkmale	
Allgemein	
Oberfläche	hochglänzend
Schutzgrad IP	30
Halogenfrei	Ja
Statistische Warennummer	85389099
Herstellland	DE
GTIN (EAN)	4043921048740
Montagearten	
Aufputz	Ja
Maße/Gewichte ohne Verpackung	
Länge mm	145
Breite mm	45
Höhe mm	116
Nettogewicht Stück kg	0,181
Zertifizierungen	
RoHS konform	Ja
Logistikinformationen	
Verpackung	Schachtel
VPE Menge	1
VPE Gewicht kg	0,21
VPE Abmessung Breite mm	146
VPE Abmessung Höhe mm	117
VPE AbmessungTiefe mm	48

Referenzen	
Ähnlicher Artikel	22000101, 27010310
Zubehörartikel	2600060, 260033, 39200000