VVD 85 Ap

Artikel-Nr. 24510102 **Farbe:** perlweiß (ähnlich RAL-Nr. 1013)

RUTENBECK
Markenprodukte
Made in Germany

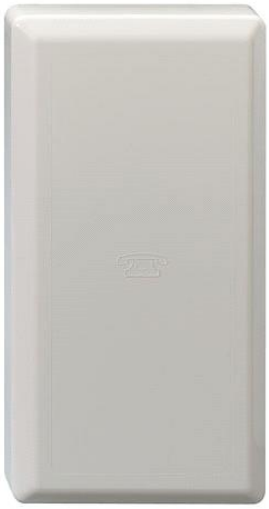

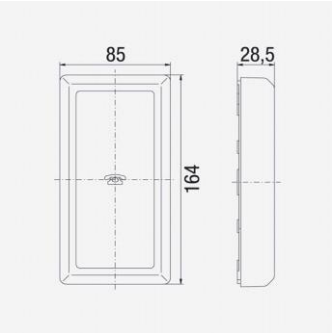

Produktbeschreibung
Verbindungs- und Verteilungsdose, Aufputz, mit LSA-Klemmen 10 DA, perlweiß (ähnlich RAL 1013)
- Verbindungs- und Verteilungsdose
- mit LSA-Klemmen
- für 10 Doppeladern
- 2 Erdbeidrähte
- für Massivleiter mit 0,4 bis 0,8 mm Ø
- bestehend aus Grundplatte und Abdeckkappe
- Abdeckkappe und Grundplatte aus ABS
- Schutzart IP30 nach DIN EN 60529

Merkmale	
Allgemein	
Oberfläche	hochglänzend
Schutzgrad IP	30
Halogenfrei	Ja
Statistische Warennummer	85369010
Herstellland	DE
GTIN (EAN)	4043921048856
Montagearten	
Aufputz	Ja
Maße/Gewichte ohne Verpackung	
Länge mm	164
Breite mm	85
Höhe mm	29
Nettogewicht Stück kg	0,147
Zertifizierungen	
WEEE	Ja
CE	Ja
RoHS konform	Ja
Logistikinformationen	
Verpackung	Schachtel
VPE Menge	10
VPE Gewicht kg	1,533
VPE Abmessung Breite mm	165
VPE Abmessung Höhe mm	105
VPE AbmessungTiefe mm	285

Referenzen	
Ähnlicher Artikel	22000101, 24000101
Zubehörartikel	39200000

CE