KVK

Artikel-Nr. 27010310 **Farbe:** lichtgrau (ähnlich RAL-Nr. 7035)

RUTENBECK
Markenprodukte
Made in Germany

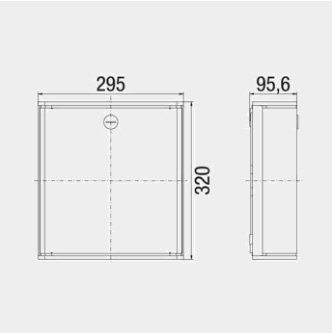

Produktbeschreibung
Verteilerkasten, Aufputz, mit 1 EKL 5, mit Schließer, mit Belegungskarte und Montagematerial, lichtgrau (ähnlich RAL 7035)
- zur Aufnahme von Anschlussleisten
- mit Schließer
- inkl. einer Erdungsklemme mit 2 Schraubkontakten bis 2,5 mm² sowie 2 Steckzungen 6,3 mm
- mit Belegungskarte und Montagematerial
- erweiterbar durch Anreihen der Verteilerkästen
- Lochraster der Befestigungsstege und -blöcke für selbstschneidende Schrauben
- max. Belegungsmöglichkeiten:
- 200 DA (20 x VE10 LSA (Tr/E) in Verbindung mit 2 x Montagebügel MB 10)
- 160 DA (16 x VE10 LSA (Tr/E) in Verbindung mit 4 x Montagebügel MB 4)
- 120 DA (6 x AsLe B 20 LSA)
- 80 DA (4 x AsLe B 20 S/L)
- 80 DA (4 x AsLe B 20 S/S)
- nachrüstbar mit Schlosseinbausatz KVK Sch
- bestehend aus Grundplatte, abnehmbaren Kopfstücken und Abdeckplatte mit Schließer
- Kopfstücke und Grundplatte aus ABS flammwidrig nach UL 94 VO, platingrau (ähnlich RAL 7036)
- Abdeckung Stahlblech, kunststoffbeschichtet
- Schutzart IP30 nach DIN EN 60529

Merkmale	
Allgemein	
Oberfläche	Stahlblech, pulverbeschichtet
Schutzgrad IP	30
Halogenfrei	Ja
Statistische Warennummer	85389099
Herstellland	DE
GTIN (EAN)	4043921049327
Montagearten	
Aufputz	Ja
Maße/Gewichte ohne Verpackung	
Länge mm	320
Breite mm	295
Höhe mm	96
Nettogewicht Stück kg	1,892
Zertifizierungen	
RoHS konform	Ja

KVK

Artikel-Nr. **27010310** **Farbe:** **lichtgrau (ähnlich RAL-Nr. 7035)**

RUTENBECK
Markenprodukte
Made in Germany

Logistikinformationen	
Verpackung	Schachtel
VPE Menge	1
VPE Gewicht kg	2,028
VPE Abmessung Breite mm	297
VPE Abmessung Höhe mm	330
VPE AbmessungTiefe mm	105
Referenzen	
Ähnlicher Artikel	22000101, 24000101, 27010101, 27010110, 27010120, 27010130, 27010313
Zubehörartikel	221004, 221006, 221007, 260000, 260001, 2600040, 2600230, 2600250, 2600270, 2913700, 2915610, 39200000, 690317