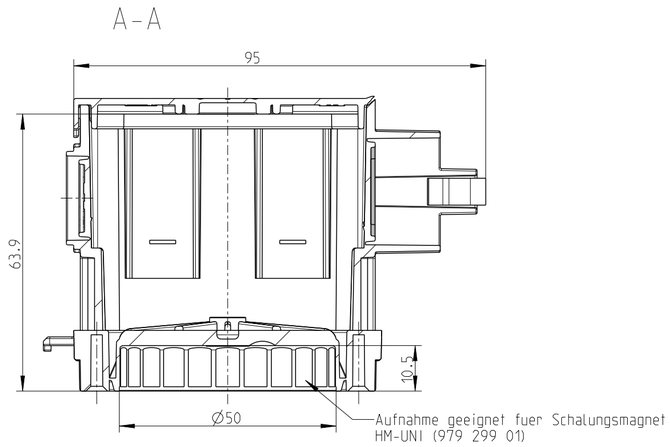

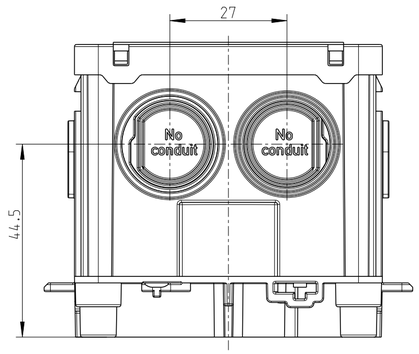

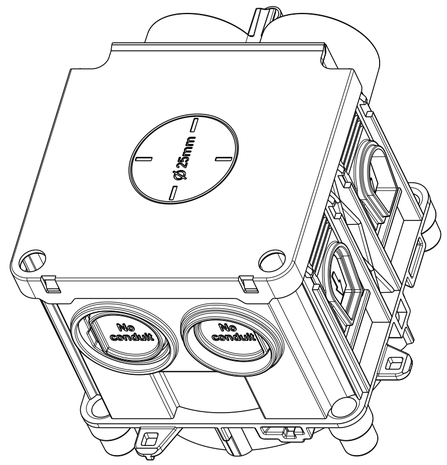

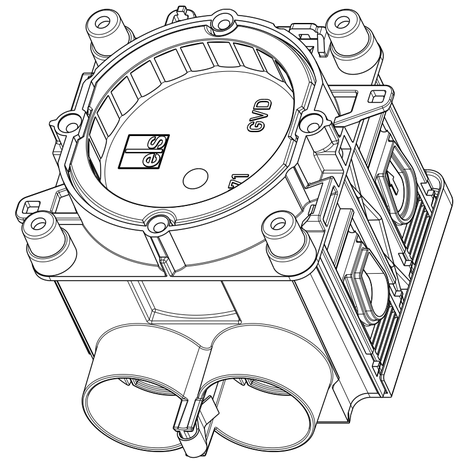

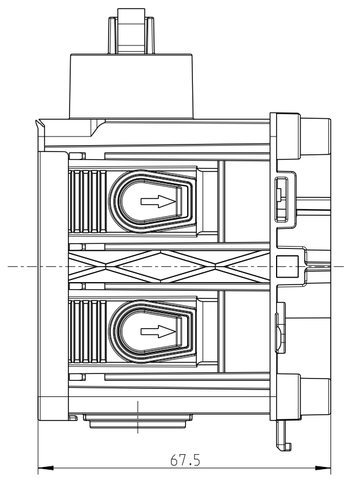

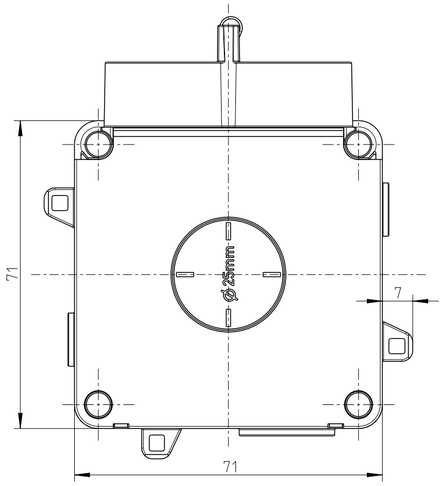

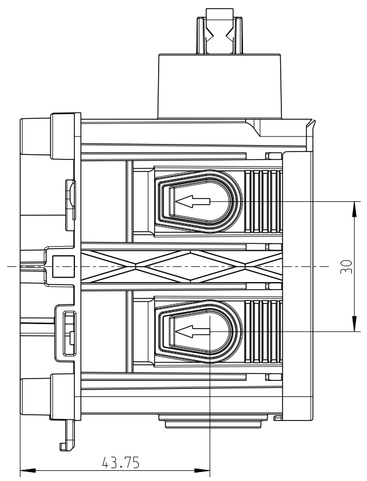

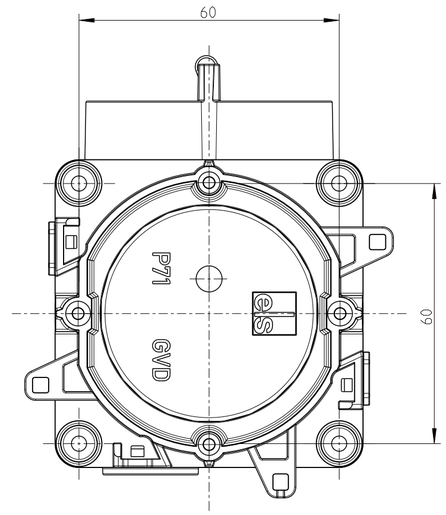

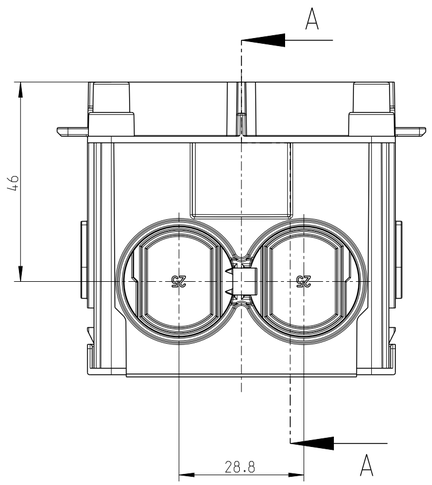

Fehlende Bemaßungen können dem
DXF entnommen werden
missing dimension are providd
in the DXF

Schutzvermerk ISO 16016 beachten. Refer to protection notice ISO 16016. Maßstab: 1:1

es spelsberg

Maßblatt/ dimension sheet

Geräte-Verbindungsdose/ equipment junction box

A2

M-P71-GVD (2xM25)

0	Freigabe	22.06.20

(Dateiname Modell:) M-P71-GVD-2XM25

(Dateiname Zeichnung:) M-P71-GVD-2XM25