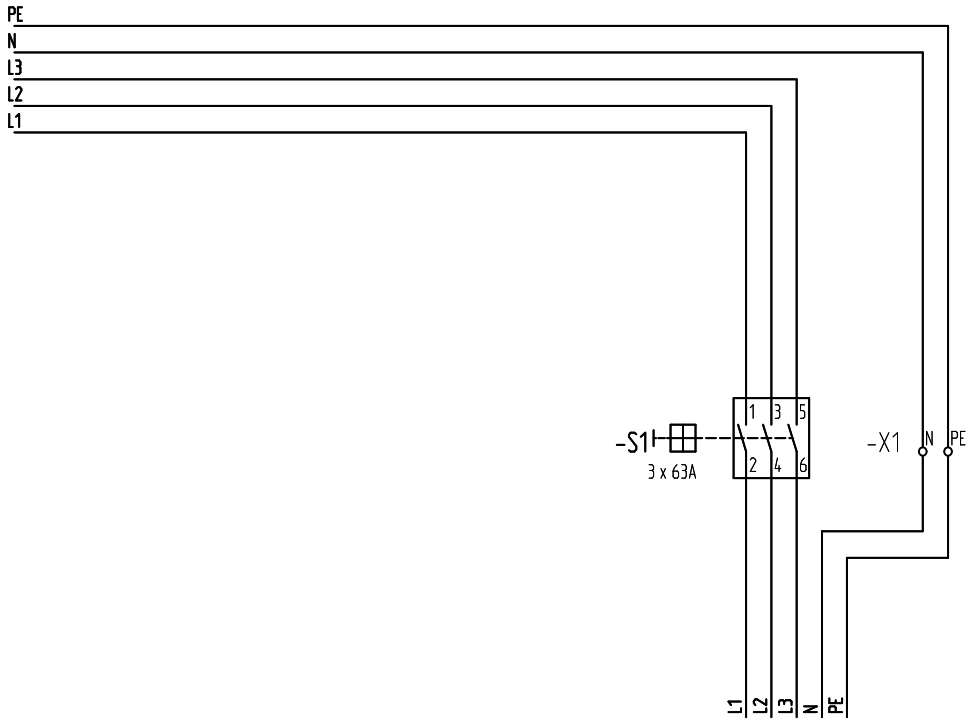

Type: AKi-TE 106
Bestell-Nr. 789 106 01

				Datum	19.03.2015	els spelsberg Günther Spelsberg GmbH + Co. KG	Im Gewerbepark 1 58579 Schalksmühle Telefon: 0 23 55 / 892-155 Telefax: 0 23 55 / 892-299			Projekt: AKi-TE 106	=
				Bearb.	HZw						+
				Gepr.	RKu					Projekt Nr.: 789 106 01	Blatt <X>
Zustand	Änderung	Datum	Name	Norm	IEC 60617	Urspr.	Ers. f.	Ers. d.	Schaltplan	Zeichnung Nr.: 20147093	von <Bl.> Bl.