Certified Translation from the German into the English Language

DMT GmbH & Co. KG
Plant and Product Safety
Testing Body for Fire Protection

Tremoniastrasse 13
44137 Dortmund
Germany

Phone +49 231 5333-240
Fax +49 231 5333-297
dmt-firetest@dmt-group.com
www.dmt-group.com

TÜV NORD GROUP

Notification of Extension for the General Building Authority Test Certificate

[Verlängerungsbescheid zum Allgemeinen bauaufsichtlichen Prüfzeugnis]

Test Certificate No.	P-1032 DMT DO
Applicant	Günther Spelsberg GmbH + Co. KG Im Gewerbepark 1 58579 Schalksmühle Germany
Subject	Design types for the manufacture of electrical cable systems subject to the requirements regarding functional integrity under the influence of fire of the functional integrity classes "E30", "E60" and "E90" as per DIN 4102-12:1998-11 according to the VV TB NRW, edition of October 2023, serial No. C 4.9, with the product designation(s): **Junction boxes "WKE" of Günther Spelsberg GmbH + Co. KG for use in cable systems with integrated functional integrity [*Abzweigdosen "WKE" der Günther Spelsberg GmbH + Co. KG zur Verwendung in Kabelanlagen mit integriertem Funktionserhalt*]**
Date of issue	12 September 2024
Valid until	12 September 2029

Based on this General Building Authority Test Certificate, the above subject is applicable within the meaning of the building regulations of the respective federal state.

This Notification of Extension for the General Building Authority Test Certificate comprises 9 pages, including the cover sheet and annex, as well as the test certificate dated 26 June 2023, with a total of 43 pages *[refers to the German original - translator's comment]*. Each page of this General Building Authority Test Certificate bears the stamp of DMT GmbH & Co. KG, Dortmund. Documents without signature and stamp are not valid.

[*translator's comment: The seal of DMT-Prüfstelle für Brandschutz (DMT Testing Body for Fire Protection) appears on every page.*]

CONTENTS **PAGE**

1 GENERAL PROVISIONS 3

2 SPECIAL PROVISIONS 4

2.1 SUBJECT AND SCOPE OF APPLICATION/SCOPE OF USE 4

2.1.1 Subject 4

2.2 PROVISIONS FOR THE DESIGN TYPE 4

2.2.1 Basis for issuing the General Building Authority Test Certificate 4

2.2.2 Marking 7

3 PROOF OF CONFORMITY 7

4 LEGAL BASIS 8

5 INFORMATION ON LEGAL REMEDIES 8

Annex 1

1 General provisions

- This General Building Authority Test Certificate proves the usability of the design type indicated as the subject within the meaning of the federal state building regulations.
- The General Building Authority Test Certificate does not replace the approvals, consents and certificates required by law for the execution of building projects.
- The General Building Authority Test Certificate is issued without prejudice to third-party rights, in particular private property rights.
- Notwithstanding any further regulations under "Special provisions", manufacturers and distributors of the design type are quired to provide the user of the construction product with copies of the General Building Authority Test Certificate and point out that the General Building Authority Test Certificate must be available at the place of use. Copies of the General Building Authority Test Certificate must be made available to the authorities involved on request.
- The General Building Authority Test Certificate must only be duplicated in full. Publication of excerpts requires the consent of DMT GmbH & Co. KG, Testing Body for Fire Protection. Texts and drawings of advertising material must not contradict to the General Building Authority Test Certificate. Translations of the General Building Authority Test Certificate must bear the note "Translation of the German original version not verified by DMT GmbH & Co. KG, Testing Body for Fire Protection" [Von der DMT GmbH & Co. KG, Prüfstelle für Brandschutz, nicht geprüfte Übersetzung der deutschen Originalfassung] in the German and the translated languages.
- The General Building Authority Test Certificate is issued on a revocable basis. The provisions set out herein may be subsequently supplemented and amended, in particular if such supplements and amendments are required due to new technical findings.
- The construction product listed as the subject of the General Building Authority Test Certificate requires proof of conformity (proof of conformity certificate) and marking with the conformity mark (Ü mark) according to the conformity mark regulations of the federal states.
- In the further course (adjoining the section 'single clip-junction box-single clip' described in this document) of the cable system, its installation has to be carried out with a supporting/fixing system suitable for the respective cable (e.g. bracket clip with long trough, single clip, etc.). To this end, the necessary certificates of usability issued by the building authorities are required.

2 Special provisions

2.1 Subject and scope of application/scope of use

2.1.1 Subject

The General Building Authority Test Certificate "P-1032 DMT DO", first issued on 12 September 2019 (amended on 26 June 2023), is hereby extended until 12 September 2029.

This General Building Authority Test Certificate according to VV TB NRW, October 2023 edition, serial No. C 4.9 "Design types for the manufacture of electrical cable systems which are subject to requirements with regard to functional integrity under fire impact" *[Bauarten zur Herstellung von elektrischen Kabelanlagen, an die Anforderungen hinsichtlich des Funktionserhalts unter Brandeinwirkung gestellt werden]* is valid for the manufacture and use of cable systems as a design type. The cable system with integrated functional integrity qualifies, depending on the cable design types together with the junction boxes, for classification in the functional integrity classes "E30", "E60" and "E90" according to DIN 4102-12:1998-11.

The technical description of the design can be found in the General Building Authority Test Certificate "P-1032 DMT DO" dated 26 June 2023 (first issued on 12 September 2019).

2.2 Provisions for the design type

2.2.1 Basis for issuing the General Building Authority Test Certificate

The basis for issuing the General Building Authority Test Certificate are the documents listed in Table 1.

Table 1: Documents underlying this General Building Authority Test Certificate (AbP)

	Designation of document	Reference date	Subject	Issuer/testing body
1	Application for extension of the existing AbP	26 Jun 2024	Application and formal declarations/ assurances	Günther Spelsberg GmbH + Co. KG Im Gewerbepark 1 58579 Schalksmühle
2	Application for an AbP	24 Jul 2019	Application and formal declarations/ assurances	Günther Spelsberg GmbH + Co. KG Im Gewerbepark 1 58579 Schalksmühle

	Designation of document	Reference date	Subject	Issuer/testing body
3	Test Report DMT - 31/120 8115888184-30a	Date of report: 24 Jul 2019 Date of test: 08 Nov 2018	Testing according to DIN 4102-12 under consideration of the ABM Decision BT-PRF-DE-12-14m	DMT-Prüfstelle für Brandschutz, NRW 49
4	Test Report DMT -31/121 8115888184-30b	Date of report: 24 Jul 2019 Date of test: 15 Nov 2018	Testing according to DIN 4102-12 under consideration of the ABM Decision BT-PRF-DE-12-14m	DMT-Prüfstelle für Brandschutz, NRW 49
5	Test Report DMT -31/124 8115888184-30c	Date of report: 24 Jul 2019 Date of test: 06 Dec 2018	Testing according to DIN 4102-12 under consideration of the ABM Decision BT-PRF-DE-12-14m	DMT-Prüfstelle für Brandschutz, NRW 49
6	Test Report DMT -31/125 8115888184-30d	Date of report: 24 Jul 2019 Date of test: 13 Dec 2019	Testing according to DIN 4102-12 under consideration of the ABM Decision BT-PRF-DE-12-14m	DMT-Prüfstelle für Brandschutz, NRW 49
7	Test Report DMT -31/126 8115888184-30e	Date of report: 24 Jul 2019 Date of test: 17 Jan 2019	Testing according to DIN 4102-12 under consideration of the ABM Decision BT-PRF-DE-12-14m	DMT-Prüfstelle für Brandschutz, NRW 49
8	Test Report DMT -31/127 8115888184-30f	Date of report: 24 Jul 2019 Date of test: 24 Jan 2019	Testing according to DIN 4102-12 under consideration of the ABM Decision BT-PRF-DE-12-14m	DMT-Prüfstelle für Brandschutz, NRW 49
9	Test Report DMT -31/128 8115888184-30g	Date of report: 24 Jul 2019 Date of test: 31 Jan 2019	Testing according to DIN 4102-12 under consideration of the ABM Decision BT-PRF-DE-12-14m	DMT-Prüfstelle für Brandschutz, NRW 49
10	Test Report DMT -31/129 8115888184-30h	Date of report: 24 Jul 2019 Date of test: 14 Feb 2019	Testing according to DIN 4102-12 under consideration of the ABM Decision BT-PRF-DE-12-14m	DMT-Prüfstelle für Brandschutz, NRW 49
11	Test Report DMT -31/132 and DMT -31/136 8115888184-30i	Date of report: 24 Jul 2019 Date of test: 28 Mar 2019 and 17 Jun 2019	Testing according to DIN 4102-12 under consideration of the ABM Decision BT-PRF-DE-12-14m	DMT-Prüfstelle für Brandschutz, NRW 49

	Designation of document	Reference date	Subject	Issuer/testing body
12	VDE Certificate 40004684 VDE REG.-Nr. 7780	14 Jan 2003 Last amendment 2024-02-28	VDE Certificate; Opinion with production monitoring	VDE Prüf- und Zertifizierungsinstitut
13	VDE Certificate 40028822 VDE REG.-Nr. 9361	24 Nov 2009 Last amendment 2023-03-29	VDE Certificate; Opinion with production monitoring	VDE Prüf- und Zertifizierungsinstitut
14	VDE Certificate 103842 VDE REG.-Nr. 6563	26 Nov 1997 Last amendment 2022-05-30	VDE Certificate; Opinion with production monitoring	VDE Prüf- und Zertifizierungsinstitut
15	VDE Certificate 119117 VDE REG.-Nr. 7510	02 Jul 1999 Last amendment 2023-06-06	VDE Certificate; Opinion with production monitoring	VDE Prüf- und Zertifizierungsinstitut
16	VDE Certificate 130131 VDE REG.-Nr. 7581	11 Jan 2001 Last amendment 2023-08-30	VDE Certificate; Opinion with production monitoring	VDE Prüf- und Zertifizierungsinstitut
17	VDE Certificate 40032022 VDE REG.-Nr. 8512	02 Mar 2011 Last amendment 2023-02-16	VDE Certificate; Opinion with production monitoring	VDE Prüf- und Zertifizierungsinstitut
18	VDE Certificate 40035809 VDE REG.-Nr. 8513	13 Sep 2012 Last amendment 2021-06-30	VDE Certificate; Opinion with production monitoring	VDE Prüf- und Zertifizierungsinstitut
19	VDE Certificate 40032686 VDE REG.-Nr. 8447	07 Jun 2011 Last amendment 2021-07-07	VDE Certificate; Opinion with production monitoring	VDE Prüf- und Zertifizierungsinstitut
20	VDE Certificate 127434 VDE REG.-Nr. 9803	09 Mar 2000 Last amendment 2023-08-31	VDE Certificate; Opinion with production monitoring	VDE Prüf- und Zertifizierungsinstitut
21	VDE Certificate 40043928 VDE REG.-Nr. 8849	11 Mar 2016 Last amendment 2022-02-24	VDE Certificate; Opinion with production monitoring	VDE Prüf- und Zertifizierungsinstitut
22	VDE Certificate 40022546 VDE REG. No. 9593	30 Oct 2007 Last amendment 2023-03-28	VDE Certificate; Opinion with production monitoring	VDE Prüf- und Zertifizierungsinstitut
23	Summarising assessment 8117075212-10	24 Jul 2019	Summarising assessment re P-1032 DMT DO	DMT-Prüfstelle für Brandschutz, NRW 49

2.2.2 Marking

Each cable system must be permanently marked as described below. If it is not possible to affix marks directly on the cable system, the marking must be placed close to it such that it can be easily identified. Marking must be permanent by means of a sign or a sticker.

The marking must contain the following information:

- Name of the contractor who installed the cable system
- Product designation: Cable system with junction boxes "WKE" of Günther Spelsberg GmbH + Co KG for use in cable systems with integrated functional integrity *[Kabelanlage mit Abzweigdosen "WKE" der Günther Spelsberg GmbH + Co. KG zur Verwendung in Kabelanlagen mit integriertem Funktionserhalt]*
- Name of the manufacturer of the cable system
- Lettering: "Cable system with integrated functional integrity E...[1] according to DIN 4102-12:1998-11" *["Kabelanlage mit integriertem Funktionserhalt E …[1] entsprechend DIN 4102-12:1998-11"]*
- Test certificate number: "P-1032 DMT DO of 12 September 2019"
- Lettering: "Holder of the test certificate: Günther Spelsberg GmbH + Co. KG" *[Inhaber des Prüfzeugnis: Günther Spelsberg GmbH + Co. KG]*
- Lettering: "Testing body: DMT GmbH & Co. KG, Testing Body for Fire Protection" *[Prüfstelle: DMT GmbH & Co. KG, Prüfstelle für Brandschutz]*
- Year of manufacture/batch designation

Markings must only be affixed if the conditions set out in section 3 for proof of conformity are fulfilled.

3 Proof of conformity

The design type indicated in this General Building Authority Test Certificate requires proof of conformity (proof of conformity certificate) according to the specifications of Verwaltungsvorschrift Technische Baubestimmungen (VV TB NRW), edition of October 2023, section C4, serial No. C.4.9. Pursuant to those specifications, a declaration of conformity from the installer (contractor) is required.

The company manufacturing the cable system with integrated functional integrity is required to issue a declaration of conformity (for a model declaration, refer to Annex 1) to the customer, certifying that the cable system with integrated functional integrity manufactured by him complies with the provisions of this General Building Authority Test Certificate.

4 Legal basis

This General Building Authority Test Certificate is issued on the basis of Section 17 Paragraph 3 of the Building Regulations for the Federal State of North Rhine-Westphalia *(BauO NRW)* of 21 July 2018, last amended on 24 September 2021, in conjunction with the VV TB NRW, October 2023 edition, section C4, serial No. C.4.9. The building regulations of the other federal states contain corresponding legal bases.

5 Information on legal remedies

This notice may be disputed by bringing an action against it within one month upon notification. The action shall be filed in writing with, or recorded at, the Administrative Court of Gelsenkirchen, Bahnhofsvorplatz 3, 45879 Gelsenkirchen.

The action may also be submitted in electronic form to the administrative courts and fiscal courts in the Federal State of North Rhine-Westphalia according to the Electronic Legal Transactions Regulation - ERVVO VG/FG - of 7 November 2012 (GVNRW.2012 p. 548). In this case, the electronic document must be provided with a qualified signature according to Section 2 No. 3 of the Signature Act *(Signaturgesetz)* of 16 May 2001 (Federal Gazette I p. 876), as amended, and needs to be sent to the electronic inbox of the court.

Note: Special technical conditions must be observed when using the electronic form. Such special technical requirements are listed at www.egvp.de.

Dortmund, 12 September 2024

[Seal: DMT Testing Body for Fire Protection DMT]

[signature illegible]	*[signature illegible]*
Dipl.-Ing. (FH) Nadine Niederberghaus	Sebastian Feldmann, M.Sc.
(Deputy Head of the Testing Body)	(Clerk)

DECLARATION OF CONFORMITY

Name and address of the contractor having built the cable system with integrated functional integrity:
.....*

Construction site/building/property/project:
.....*

Date of manufacture:
.....*

Required functional integrity class of the cable system(s) with integrated functional integrity:
E.....* according to DIN 4102-12:1998-11

It is hereby confirmed that the cable system(s) with integrated functional integrity of the functional integrity class mentioned above has/have been manufactured and installed in a professional manner regarding any details and in compliance with all provisions of the General Building Authority Test Certificate No. P-1032 DMT DO issued by DMT GmbH & Co. KG, Prüfstelle für Brandschutz, Dortmund, dated 12 September 2024.

For the construction products or individual parts not manufactured by the signatory himself (e.g. cable design types), this is also hereby confirmed on the basis of [the existing marking of the parts according to the provisions of the general building authority test certificate/own inspections/relevant written confirmations of the manufacturers of the construction products or parts, which are kept by the signatory]**.

_____ _____

Place, date Stamp and signature

(This certificate must be handed over to the principal to be forwarded to the competent building supervisory authority!)

*) to be completed by the signatory **) delete as applicable

[Seal: DMT Testing Body for Fire Protection DMT]

Cable system with integrated functional integrity: "WKE" junction boxes of Günther Spelsberg GmbH + Co KG for use in cable systems with integrated functional integrity	DMT Annex 1
Model of a declaration of conformity	to the General Building Authority Test Certificate P-1032 DMT DO of 12/09/2024

DMT GmbH & Co. KG
Plant and Product Safety
Testing Body for Fire Protection

Tremoniastrasse 13
44137 Dortmund
Germany

Phone +49 231 5333-240
Fax +49 231 5333-297
dmt-firetest@dmt-group.com
www.dmt-group.com

TÜV NORD GROUP

General Building Authority Test Certificate

[Allgemeines bauaufsichtliches Prüfzeugnis]

Test Certificate No.	P-1032 DMT DO
Applicant	Günther Spelsberg GmbH + Co. KG Im Gewerbepark 1 58579 Schalksmühle Germany
Subject	Design types for the manufacture of electrical cable systems subject to the requirements regarding functional integrity under the influence of fire of the functional integrity classes "E30", "E60" and "E90" as per DIN 4102-12:1998-11 according to the VV TB NRW, edition of June 2019, serial No. C 4.9, with the product designation(s): **Junction boxes "WKE" of Günther Spelsberg GmbH + Co. KG for use in cable systems with integrated functional integrity [*Abzweigdosen "WKE" der Günther Spelsberg GmbH + Co. KG zur Verwendung in Kabelanlagen mit integriertem Funktionserhalt*]**
Date of issue	26 June 2023, amending the General Building Authority Test Certificate, first issued on 12 September 2019
Valid until	12 September 2024

Based on this General Building Authority Test Certificate, the above subject is applicable within the meaning of the building regulations of the respective federal state.

This General Building Authority Test Certificate comprises 43 pages *[refers to the German original - translator's comment]*, including the cover sheet and annexes. Each page of this General Building Authority Test Certificate bears the stamp of DMT GmbH & Co. KG, Dortmund. Documents without signature and stamp are not valid.

[*translator's comment: The seal of DMT-Prüfstelle für Brandschutz (DMT Testing Body for Fire Protection) appears on every page.*]

CONTENTS **PAGE**

1 GENERAL PROVISIONS 4
2 SPECIAL PROVISIONS 5
2.1 SUBJECT AND SCOPE OF APPLICATION/SCOPE OF USE 5
2.1.1 Subject 5
2.1.2 Scope of application/scope of use 5
2.1.2.1 Scope of application for power cables 6
2.1.2.2 Scope of application for telecommunication/communication cables 10
2.2 PROVISIONS FOR THE DESIGN TYPE 11
2.2.1 Basis for issuing the General Building Authority Test Certificate 11
2.2.2 Marking 13
3 PROOF OF CONFORMITY 14
4 PROVISIONS FOR EXECUTION 14
4.1 GENERAL 14
4.2 CABLE DESIGN TYPES 15
4.3 JUNCTION BOXES, ACCESSORIES AND NEAREST MOUNTING 16
4.3.1 Junction boxes 16
4.3.1.1 WKE 2 16
4.3.1.2 WKE 4 16
4.3.1.3 WKE 6 17
4.3.2 Cable terminals 17
4.3.3 Cable bushings 18
4.3.3.1 Cable glands 18
4.3.3.2 Membrane bushings 18
4.3.4 Nearest mounting by single clip 18
5 MAINTENANCE AND SERVICING OF THE CONSTRUCTION PRODUCT 20
6 LEGAL BASIS 20
7 INFORMATION ON LEGAL REMEDIES 20

Annex 1

Annex 2

Annex 3

Annex 4

Annex 5

Annex 6

Annex 7

Annex 8

Annex 9

Annex 10

Annex 11

Annex 12

Annex 13

Annex 14

Annex 15

Annex 16

Annex 17

Annex 18

Annex 19

Annex 20

Annex 21

1 General provisions

- This General Building Authority Test Certificate proves the usability of the design type indicated as the subject within the meaning of the federal state building regulations.
- The General Building Authority Test Certificate does not replace the approvals, consents and certificates required by law for the execution of building projects.
- The General Building Authority Test Certificate is issued without prejudice to third-party rights, in particular private property rights.
- Notwithstanding any further regulations under "Special provisions", manufacturers and distributors of the design type are quired to provide the user of the construction product with copies of the General Building Authority Test Certificate and point out that the General Building Authority Test Certificate must be available at the place of use. Copies of the General Building Authority Test Certificate must be made available to the authorities involved on request.
- The General Building Authority Test Certificate must only be duplicated in full. Publication of excerpts requires the consent of DMT GmbH & Co. KG, Testing Body for Fire Protection. Texts and drawings of advertising material must not contradict to the General Building Authority Test Certificate. Translations of the General Building Authority Test Certificate must bear the note "Translation of the German original version not verified by DMT GmbH & Co. KG, Testing Body for Fire Protection" [Von der DMT GmbH & Co. KG, Prüfstelle für Brandschutz, nicht geprüfte Übersetzung der deutschen Originalfassung] in the German and the translated languages.
- The General Building Authority Test Certificate is issued on a revocable basis. The provisions set out herein may be subsequently supplemented and amended, in particular if such supplements and amendments are required due to new technical findings.
- The construction product listed as the subject of the General Building Authority Test Certificate requires proof of conformity (proof of conformity certificate) and marking with the conformity mark (Ü mark) according to the conformity mark regulations of the federal states.
- In the further course (adjoining the section 'single clip-junction box-single clip' described in this document) of the cable system, its installation has to be carried out with a supporting/fixing system suitable for the respective cable (e.g. bracket clip with long trough, single clip, etc.). To this end, the necessary certificates of usability issued by the building authorities are required.

2 Special provisions

2.1 Subject and scope of application/scope of use

2.1.1 Subject

This General Building Authority Test Certificate according to VV TB NRW, June 2019 edition, serial No. C 4.9 "Design types for the manufacture of electrical cable systems which are subject to requirements with regard to functional integrity under fire impact" *[Bauarten zur Herstellung von elektrischen Kabelanlagen, an die Anforderungen hinsichtlich des Funktionserhalts unter Brandeinwirkung gestellt werden]* is valid for the manufacture and use of cable systems as a design type. The cable system with integrated functional integrity qualifies, depending on the cable design types together with the junction boxes, for classification in the functional integrity classes "E30", "E60" and "E90" according to DIN 4102-12:1998-11.

The cable system with integrated functional integrity must consist of cable design types according to section 4.2 and junction boxes according to section 4.3.

This General Building Authority Test Certificate describes junction boxes, which have to be used in conjunction with cable systems with integrated functionality integrity.

2.1.2 Scope of application/scope of use

- The scope of application is restricted to cables with a rated voltage of ≤ 1 kV. When dimensioning cable systems with integrated functional integrity, functional impairment of the cables as a result of thermally induced increase in resistance must be considered.
- The cable system with integrated functional integrity is classified as functional integrity classes "E30", "E60" or "E90" if the cable design types and dimensions indicated in Table 1 are used with the appropriate junction boxes.
- The junction box as well as the nearest single clips each must be fixed

  - to solid walls made of masonry according to DIN 1053-1 to -4, concrete or reinforced concrete according to DIN 1045 or aerated concrete building slabs according to DIN 4166 or

  - ceilings made of concrete or reinforced concrete according to DIN 1045 or aerated concrete according to DIN 4223

  the fire resistance class of which according to DIN 4102-2 corresponds at least to the functional integrity class of the cable system with integrated functional integrity.

- For fixing to other than the above components, applicability must be proven separately, e.g. by a general building authority test certificate.
- Combination of different installation types is permitted, provided that the functional integrity classes are the same and the usability is proven by a building authority certificate of usability.
- The applicant declared that no products are used in the design type that are subject to the German Hazardous Substances Ordinance *[Gefahrstoffverordnung]*, the German Chemicals Prohibition Ordinance *[Chemikalienverbotsverordnung]* or the German CFC/Halon Prohibition Ordinance *[FCKW-Halon-Verbotsverordnung]*, or that he fulfils the requirements (in particular with regard to marking) of the above regulations.

  Moreover, the applicant declared that – to the extent measures relating to hygiene, health protection or environmental protection are required for trade and placing on the market, such measures are taken by the applicant and communicated as appropriate.

  Due to the above declaration of the applicant, there was no reason to assess the impact of the construction product in its installed state on the fulfilment of requirements relating to health and environmental protection.
- This General Building Authority Test Certificate only addresses the construction product with regard to its fire protection properties (other aspects, such as sound and heat insulation or stability, are not taken into account).
- To the extent, further requirements are imposed on the cable system or individual parts of the cable system, their fulfilment must be demonstrated separately.

2.1.2.1 Scope of application for power cables

Table 1: Classification of cable design types depending on installation conditions

Cable design type[1]	Classification[2]	Junction box[3]	Arrangement[4]	Dimension[5]
Dätwyler Keram (N)HXH FE 180 E30-E60 VDE 7780	E60	WKE 2***	WH	n x 1.5 mm² to n x 6 mm²
			WV	
	E90	WKE 2**	D	

[1] According to Table 4: Cable design types used
[2] According to DIN 4102-12:1998-11
[3] According to section 4.3
[4] D = Installation beneath ceiling; WV = installation on wall with vertical cable routing; WH = installation on wall with horizontal cable routing
[5] Number of cores x nominal conductor cross-section [n x mm²] or number of pairs of conductors x 2 x conductor cross-section [n x 2 x mm]; the relevant VDE papers (reference via VDE REG. NO.) must be observed with regard to further restrictions on the number of cores and on the conductor cross-section;

Cable design type[1]	Classification[2]	Junction box[3]	Arrangement[4]	Dimension[5]
Dätwyler Keram (N)HXH FE 180 E30-E60 VDE 7780	E60	WKE 4***	WH	n x 1.5 mm² to n x 10 mm²
			WV	
			D	
	E60	WKE 6***	WH	n x 1.5 mm² to n x 16 mm²
	E90	WKE 6**	WV	
	E60	WKE 6***	D	
Dätwyler Keram (N)HXH FE 180 E90 VDE 7780	E90	WKE 2**	WH	n x 1.5 mm² to n x 6 mm²
			WV	
			D	
	E90	WKE 4*	WH	n x 1.5 mm² to n x 10 mm²
			WV	
			D	
	E90	WKE 6*	WH	n x 1.5 mm² to n x 16 mm²
		WKE 6**	WV	
		WKE 6*	D	
	E90	WKE 2**	WH	n x 1.5/1.5 mm² to n x 6/6 mm²
			WV	
			D	
Dätwyler Keram (N)HXCH FE 180 E90 VDE 7780	E90	WKE 4**	WH	n x 1.5/1.5 mm² to n x 10/10 mm²
			WV	
			D	
	E90	WKE 6**	WH	n x 1.5/1.5 mm² to n x 16/16 mm²
			WV	
			D	
	E90	WKE 2**	WH	n x 1.5 mm² to n x 6 mm²
	E60	WKE 2***	WV	
	E90	WKE 2**	D	
Eupen EUCASAFE (N)HXH FE 180 E30-E60 VDE 8512	E60	WKE 4***	WH	n x 1.5 mm² to n x 10 mm²
			WV	
	E90	WKE 4**	D	
	E90	WKE 6**	WH	n x 1.5 mm² to n x 16 mm²
	E60	WKE 6***	WV	
	E90	WKE 6**	D	
Eupen EUCASAFE (N)HXH FE 180 E90 VDE 8513	E90	WKE 2*	WH	n x 1.5 mm² to n x 6 mm²
			WV	
			D	
	E90	WKE 4*	WH	n x 1.5 mm² to n x 10 mm²
			WV	
		WKE 4**	D	

Cable design type[1]	Classification[2]	Junction box[3]	Arrangement[4]	Dimension[5]
Eupen EUCASAFE (N)HXH FE 180 E30-E60 VDE 7581	E90	WKE 6*	WH	n x 1.5 mm² to n x 16 mm²
			WV	
			D	n x 1.5 mm²
		WKE 6**	D	n x 16 mm²
	E60	WKE 6***	WH	n x 16 mm²
			WV	
			D	
	E90	WKE 2**	WH	n x 1.5/1.5 mm² to n x 6/6 mm²
			WV	
			D	
Eupen EUCASAFE (N)HXH FE 180 E30 VDE 7581	E90	WKE 4**	WH	n x 1.5/1.5 mm² to n x 10/10 mm²
			WV	
			D	
	E90	WKE 6**	WH	n x 1.5/1.5 mm² to n x 16/16 mm²
			WV	
			D	n x 16/16 mm²
		WKE 6*	D	n x 1.5/1.5 mm²
Eupen EUCASAFE (N)HXH FE 180 E90 VDE 8513	E90	WKE 2**	WH	n x 1.5/1.5 mm² to n x 6/6 mm²
			WV	
			D	
	E90	WKE 4**	WH	n x 1.5/1.5 mm² to n x 10/10 mm²
			WV	
			D	
	E90	WKE 6**	WH	n x 1.5/1.5 mm² to n x 16/16 mm²
			WV	
	E30		D	
	E90			n x 16/16 mm²
Leoni Studer BETAflam (N)HXH-J FE 180 E90 VDE 9803	E90	WKE 2**	WH	n x 1.5 mm² to n x 6 mm²
			WV	
			D	
	E90	WKE 4**	WH	n x 1.5 mm² to n x 10 mm²
			WV	
			D	
	E90	WKE 6**	WH	n x 1.5 mm² to n x 16 mm²
			WV	
			D	
Leoni Studer BETAflam (N)HXH-J FE 180 E30-60 VDE 9803	E90	WKE 6*	WH	n x 16 mm²
		WKE 6**	WV	
			D	

Cable design type[1]	Classification[2]	Junction box[3]	Arrangement[4]	Dimension[5]
Leoni Studer BETAflam (N)HXH-J FE 180 E30-E60 S VDE 8849	E90	WKE 2*	WH	n x 1.5 mm² to n x 6 mm²
		WKE 2*	WV	
			D	
	E90	WKE 4*	WH	n x 1.5 mm² to n x 10 mm²
		WKE 4**	WV	
			D	
	E90	WKE 6*	WH	n x 1.5 mm² to n x 10 mm²
		WKE 6**	WV	n x 1.5 mm² to 10 mm²
		WKE 6*	D	n x 1.5 mm²
		WKE 6**		n x 10 mm²
	E90	WKE 2**	WH	n x 1.5/1.5 mm² to n x 6/6 mm²
			WV	
			D	
	E90	WKE 4**	WH	n x 1.5/1.5 mm² to n x 10/10 mm²
			WV	
Leoni Studer BETAflam (N)HXCH FE 180 E90 VDE 9803	E90	WKE 6**	WH	n x 1.5/1.5 mm² to n x 16/16 mm²
			WV	
			D	
	E90	WKE 2**	WH	n x 1.5/1.5 mm² to n x 6/6 mm²
			WV	
Leoni Studer BETAflam (N)HXCH FE 180 E30-E60 VDE 9803	E90	WKE 4**	WH	n x 1.5/1.5 mm² to n x 10/10 mm²
			WV	
			D	
	E90	WKE 6**	WH	n x 1.5/1.5 mm² to n x 16/16 mm²
			WV	
			D	

Explanation of third column: * = distance between box and adjacent single clip 120 mm
** = distance between box and adjacent single clip 130 mm
*** = distance between box and adjacent single clip 150mm

2.1.2.2 Scope of application for telecommunication/communication cables

Table 2: Classification of cable types depending on installation conditions

Cable design type[6]	Classification[7]	Junction box[8]	Arrangement[9]	Dimension[10]
Dätwyler Keram JE-H(St)H Bd FE180 E30-E90 VDE 9361	E30	WKE 2*	WH	≥1 x 2 x ≥0.8
		WKE 2**	WV	
			D	
Eupen EUCASAFE JE-H(St)H FE 180 E90 VDE 6563	E90	WKE 2*	WH	≥2 x 2 x ≥0.8
			WV	
			D	
Eupen EUCASAFE JE-H(St)H FE 180 E30 VDE 7510	E90	WKE 2*	WH	≥2 x 2 x ≥0.8
			WV	
			D	
Leoni Studer BETAflam JE-H(St)H FE 180 E30-E90 VDE 9593	E90	WKE 2*	WH	≥2 x 2 x ≥0.8
			WV	
			D	
Leoni Studer BETAflam JE-H(St)H FE 180/E30 S VDE 8447	E90	WKE 2**	WH	≥2 x 2 x ≥0.8
		WKE 2*	WV	
	E30		D	
	E90	WKE 6*	WH	≥2 x 2 x ≥0.8
			WV	
	E30		D	

Explanation of third column: * = distance between box and adjacent single clip 120 mm
** = distance between box and adjacent single clip 130 mm
*** = distance between box and adjacent single clip 150mm

[6] According to Table 4: Cable design types used
[7] According to DIN 4102-12:1998-11
[8] According to section 4.3
[9] D = Installation beneath ceiling; WV = installation on wall with vertical cable routing; WH = installation on wall with horizontal cable routing
[10] Number of cores x nominal conductor cross-section [n x mm²] or number of pairs of conductors x 2 x conductor cross-section [n x 2 x mm]; the relevant VDE papers (reference via VDE REG. NO.) must be observed with regard to further restrictions on the number of cores and on the conductor cross-section;

2.2 Provisions for the design type

2.2.1 Basis for issuing the General Building Authority Test Certificate

The basis for issuing the General Building Authority Test Certificate are the documents listed in Table 3.

Table 3: Documents underlying this General Building Authority Test Certificate (AbP)

	Designation of document	Reference date	Subject	Issuer/testing body
1	Application for an AbP	24 Jul 2019	Application and formal declarations/ assurances	Günther Spelsberg GmbH + Co. KG Im Gewerbepark 1 58579 Schalksmühle
2	Test Report DMT - 31/120 8115888184-30a	Date of report: 24 Jul 2019 Date of test: 08 Nov 2018	Testing according to DIN 4102-12 under consideration of the ABM Decision BT-PRF-DE-12-14m	DMT-Prüfstelle für Brandschutz, NRW 49
3	Test Report DMT -31/121 8115888184-30b	Date of report: 24 Jul 2019 Date of test: 15 Nov 2018	Testing according to DIN 4102-12 under consideration of the ABM Decision BT-PRF-DE-12-14m	DMT-Prüfstelle für Brandschutz, NRW 49
4	Test Report DMT -31/124 8115888184-30c	Date of report: 24 Jul 2019 Date of test: 06 Dec 2018	Testing according to DIN 4102-12 under consideration of the ABM Decision BT-PRF-DE-12-14m	DMT-Prüfstelle für Brandschutz, NRW 49
5	Test Report DMT -31/125 8115888184-30d	Date of report: 24 Jul 2019 Date of test: 13 Dec 2019	Testing according to DIN 4102-12 under consideration of the ABM Decision BT-PRF-DE-12-14m	DMT-Prüfstelle für Brandschutz, NRW 49
6	Test Report DMT -31/126 8115888184-30e	Date of report: 24 Jul 2019 Date of test: 17 Jan 2019	Testing according to DIN 4102-12 under consideration of the ABM Decision BT-PRF-DE-12-14m	DMT-Prüfstelle für Brandschutz, NRW 49
7	Test Report DMT -31/127 8115888184-30f	Date of report: 24 Jul 2019 Date of test: 24 Jan 2019	Testing according to DIN 4102-12 under consideration of the ABM Decision BT-PRF-DE-12-14m	DMT-Prüfstelle für Brandschutz, NRW 49

	Designation of document	Reference date	Subject	Issuer/testing body
8	Test Report DMT -31/128 8115888184-30g	Date of report: 24 Jul 2019 Date of test: 31 Jan 2019	Testing according to DIN 4102-12 under consideration of the ABM Decision BT-PRF-DE-12-14m	DMT-Prüfstelle für Brandschutz, NRW 49
9	Test Report DMT -31/129 8115888184-30h	Date of report: 24 Jul 2019 Date of test: 14 Feb 2019	Testing according to DIN 4102-12 under consideration of the ABM Decision BT-PRF-DE-12-14m	DMT-Prüfstelle für Brandschutz, NRW 49
10	Test Report DMT -31/132 and DMT -31/136 8115888184-30i	Date of report: 24 Jul 2019 Date of test: 28 Mar 2019 and 17 Jun 2019	Testing according to DIN 4102-12 under consideration of the ABM Decision BT-PRF-DE-12-14m	DMT-Prüfstelle für Brandschutz, NRW 49
11	VDE Certificate 40004684 VDE REG.-Nr. 7780	14 Jan 2003 last amendment 2017-11-23	VDE Certificate; Opinion with production monitoring	VDE Prüf- und Zertifizierungsinstitut
12	VDE Certificate 40028822 VDE REG.-Nr. 9361	24 Nov 2009 last amendment 2017-10-26	VDE Certificate; Opinion with production monitoring	VDE Prüf- und Zertifizierungsinstitut
13	VDE Certificate 103842 VDE REG.-Nr. 6563	26 Nov 1997 last amendment 2017-05-12	VDE Certificate; Opinion with production monitoring	VDE Prüf- und Zertifizierungsinstitut
14	VDE Certificate 119117 VDE REG.-Nr. 7510	07 Jul 1999 last amendment 2017-12-20	VDE Certificate; Opinion with production monitoring	VDE Prüf- und Zertifizierungsinstitut
15	VDE Certificate 130131 VDE REG.-Nr. 7581	11 Jan 2001 last amendment 2016-11-30	VDE Certificate; Opinion with production monitoring	VDE Prüf- und Zertifizierungsinstitut
16	VDE Certificate 40032022 VDE REG.-Nr. 8512	02 Mar 2011 last amendment 2016-12-22	VDE Certificate; Opinion with production monitoring	VDE Prüf- und Zertifizierungsinstitut
17	VDE Certificate 40035809 VDE REG.-Nr. 8513	13 Sep 2012 last amendment 2015-12-11	VDE Certificate; Opinion with production monitoring	VDE Prüf- und Zertifizierungsinstitut
18	VDE Certificate 40032686 VDE REG.-Nr. 8447	07 Jun 2011 last amendment 2018-09-24	VDE Certificate; Opinion with production monitoring	VDE Prüf- und Zertifizierungsinstitut

	Designation of document	Reference date	Subject	Issuer/testing body
19	VDE Certificate 127434 VDE REG.-Nr. 9803	09 Mar 2000 last amendment 2016-07-25	VDE Certificate; Opinion with production monitoring	VDE Prüf- und Zertifizierungsinstitut
20	VDE Certificate 40043928 VDE REG.-Nr. 8849	11 Mar 2016 last amendment 2018-08-29	VDE Certificate; Opinion with production monitoring	VDE Prüf- und Zertifizierungsinstitut
21	VDE Certificate 40022546 VDE REG. No. 9593	30 Oct 2007 last amendment 2017-07-03	VDE Certificate; Opinion with production monitoring	VDE Prüf- und Zertifizierungsinstitut
22	Summarising assessment 8117075212-10	24 Jul 2019	Summarising assessment re P-1032 DMT DO	DMT-Prüfstelle für Brandschutz, NRW 49

This General Building Authority Test Certificate was assessed and issued according to the decisions of the working group 'Components' of the German Working Group of the Fire Protection Laboratories of the Materials Testing Bodies *[ABM]*. The results are presented in a summary assessment 8117075212-10 re P-1032 DMT-DO dated 17 July 2019.
This assessment has not been published and is deposited with the testing body.

2.2.2 Marking

Each cable system must be permanently marked as described below. If it is not possible to affix marks directly on the cable system, the marking must be placed close to it such that it can be easily identified. Marking must be permanent by means of a sign or a sticker.

The marking must contain the following information:

- Name of the contractor who installed the cable system
- Product designation: Cable system with junction boxes "WKE" of Günther Spelsberg GmbH + Co KG for use in cable systems with integrated functional integrity *[Kabelanlage mit Abzweigdosen "WKE" der Günther Spelsberg GmbH + Co. KG zur Verwendung in Kabelanlagen mit integriertem Funktionserhalt]*
- Name of the manufacturer of the cable system
- Lettering: "Cable system with integrated functional integrity E...[11] according to DIN 4102-12:1998-11" *["Kabelanlage mit integriertem Funktionserhalt E…[11] entsprechend DIN 4102-12:1998-11"]*

[11] Indication of the real functional integrity class according to Table 1

- Test certificate number: "P-1032 DMT DO of 12 September 2019, amended on 26 June 2023"
- Lettering: "Holder of the test certificate: Günther Spelsberg GmbH + Co. KG" *[Inhaber des Prüfzeugnis: Günther Spelsberg GmbH + Co. KG]*
- Lettering: "Testing body: DMT GmbH & Co. KG, Testing Body for Fire Protection" *[Prüfstelle: DMT GmbH & Co. KG, Prüfstelle für Brandschutz]*
- Year of manufacture/batch designation

Markings must only be affixed if the conditions set out in section 3 for proof of conformity are fulfilled.

3 Proof of conformity

The design type indicated in this General Building Authority Test Certificate requires proof of conformity (proof of conformity certificate) according to the specifications of VV TB NRW, edition of June 2019, Chapter C1 Paragraph 14 Sentence 2, by means of a declaration of conformity by the user (installer).

The user manufacturing the cable system with integrated functional integrity is required to issue a declaration of conformity (for a model declaration, refer to Annex 1) to the customer, certifying that the cable system with integrated functional integrity manufactured by him complies with the provisions of this General Building Authority Test Certificate.

4 Provisions for execution

4.1 General

- The principal/the parties involved in the construction work commissioned by the principal are responsible for the stability and safe execution of the use of the design type, including all fixing mounts. The stability or the execution of fixing the construction product was not part of the tests underlying this General Building Authority Test Certificate.
- If further requirements are made on the cable system or individual parts of the cable system, they need to be proved separately.
- It must be ensured that the cable system with integrated functional integrity is not adversely affected by surrounding components in case of fire for the period corresponding to its functional integrity class.

- The fixing elements for mounting the cable support systems to solid structural elements must be fixed to the solid ceiling or wall with steel expansion anchors suitable for the installation surface.
  Anchors without fire safety suitability proof must comply with the specifications of valid general building authority approvals issued by the German Institute for Building Technology *[Deutsches Institut für Bautechnik (DIBt)]*, Berlin, and, in addition, must be installed twice as deep as stated in the approval notice - however, not less than 60 mm deep - unless stated otherwise in the approval. The calculated tensile load per anchor must not exceed 500 N (cf. DIN 4102-4:1994-03, Section 8.5.7.5).
  Alternatively, anchors may be used, the fire safety suitability of which has been proved by a general building authority approval, a European technical approval or a general building authority test certificate for the duration corresponding to the classification of the cable system. They must be installed according to the specifications in the general building authority approval or general building authority test certificate.

4.2 Cable design types

- Only cable design types according to Table 4 with a valid VDE approval or expert opinion with production monitoring must be used to the extent their use is provided for according to Table 1.
- The cable must be marked according to the VDE regulations.
- Only the following cable design types must be used. In this respect, the assignment according to Table 1 must be observed. At the time of use, the VDE certificate (expert opinion with production monitoring) must be available and valid.

Table 4: Cable design types used

Manufacturer	Design type/designation	VDE certificate
DÄTWYLER Cabling Solutions AG Gotthardstr. 31 CH-6460 Altdorf Switzerland	Dätwyler Keram (N)HXH FE 180 E30-E60 Dätwyler Keram (N)HXH FE 180 E90	7780
	Dätwyler Keram (N)HXCH FE 180 E90 Dätwyler Keram JE-H(St)H…Bd FE180 E30-E90	9361
KABELWERK EUPEN AG Malmedyer Str. 9 BE-4700 Eupen Belgium	EUCASAFE (N)HXH FE 180/E30-E60	8512, 7581
	EUCASAFE (N)HXCH FE 180/E30	7581
	EUCASAFE (N)HXH FE 180/E90	8513
	EUCASAFE (N)HXCH FE 180/E90	
	EUCASAFE JE-H(St)H Bd FE 180/E30 EUCASAFE JE-H(St)H Bd FE 180/E90	7510 6563
LEONI Studer AG Herrenmattenstr. 20 CH-4658 Däniken Switzerland	BETAFLAM (N)HXH FE180 BETAFLAM (N)HXCH FE 180	9803
	BETAFLAM (N)HXH FE180	8849
	BETAFLAM JE-H(St)H Bd FE 180/E30-E90 BETAFLAM JE-H(St)H Bd FE180/E30	9593 8447

4.3 Junction boxes, accessories and nearest mounting

4.3.1 Junction boxes

The junction boxes of "Günther Spelsberg" make must be produced from PC-FR (polycarbonate - flame retardant). Further constructional details regarding the design of the junction boxes can be found in the annexes.

4.3.1.1 WKE 2

The "WKE 2" cable junction box with single clips for cable mounting has the following features:

- The "WKE 2" type junction box corresponds to the drawing (refer to annex).
- Inside the junction box, the electrical connections are performed using terminals according to section 4.3.2.
- The cable is routed to the junction box using the fixing mount nearest to the junction box by means of a single clip (according to section 4.3.4) at a nominal distance of 120 mm, 130 mm or 150 mm (according to asterisk marking in the third column of Table 1 or Table 2) from the junction box.
- The junction box is fixed to the installation surface using an approved fastener (nominal diameter ≥ 6mm) according to section 4.1.
- Cable glands according to section 4.3.3 are used.
- Only one cable at a time must be passed through the single clip and the cable gland.

4.3.1.2 WKE 4

The "WKE 4" cable junction box with single clips for cable mounting has the following features:

- The "WKE 4" type junction box corresponds to the drawing (refer to annex).
- Inside the junction box, the electrical connections are performed using terminals according to section 4.3.2.
- The cable is routed to the junction box using the fixing mount nearest to the junction box by means of a single clip (according to section 4.3.4) at a nominal distance of 120 mm, 130 mm or 150 mm (according to asterisk marking in the third column of Table 1 or Table 2) from the junction box.
- The junction box is fixed to the installation surface using an approved fastener (nominal diameter ≥ 6mm) according to section 4.1.
- Cable glands according to section 4.3.3 are used.

- Only one cable at a time must be passed through the single clip and the cable gland.

Further constructional details regarding the design of the junction boxes can be found in the annexes.

4.3.1.3 WKE 6

The "WKE 6" cable junction box with single clips for cable mounting has the following features:

- The "WKE 6" type junction box corresponds to the drawing (refer to annex).
- Inside the junction box, the electrical connections are performed using terminals according to section 4.3.2.
- The cable is routed to the junction box using the fixing mount nearest to the junction box by means of a single clip (according to section 4.3.4) at a nominal distance of 120 mm, 130 mm or 150 mm (according to asterisk marking in the third column of Table 1 or Table 2) from the junction box.
- The junction box is fixed to the installation surface using an approved fastener (nominal diameter ≥ 6mm) according to section 4.1.
- Cable glands according to section 4.3.3 are used.
- Only one cable at a time must be passed through the single clip and the cable gland.

Further constructional details regarding the design of the junction boxes can be found in the annexes.

4.3.2 Cable terminals

Cable terminals must be selected according to, and suitable for, the relevant core cross-section. The following cable terminals (also refer to the drawings in the appendix) may be considered:

- Spelsberg make single ceramic terminal 6 mm²
- Spelsberg make single ceramic terminal 10 mm²
- Spelsberg make single ceramic terminal 16 mm²
- Spelsberg make double ceramic terminal 6 mm²
- Spelsberg make double ceramic terminal 10 mm²
- Spelsberg make double ceramic terminal 16 mm²

The terminal box must be made of a Stealite MRP 6 ceramic material. The socket terminal body must be made of copper material. Further constructional details regarding the design of the terminals can be found in the annexes.

4.3.3 Cable bushings

Either cable glands or membrane bushings can be used. The bushings must comply with 4.3.3.1 or 4.3.3.2

4.3.3.1 Cable glands

The cable glands must be made of polyamide. The following cable glands may be considered:

- Spelsberg make, M20 type
- Spelsberg make, M25 type
- Spelsberg make, M32 type
- Spelsberg make, M40 type

Further constructional details regarding the design of the cable glands can be found in the annexes.

4.3.3.2 Membrane bushings

Membrane bushings must be made of thermoplastic elastomer (TPE). The following membrane bushings may be considered:

- Spelsberg make, type M16 double-membrane seal
- Spelsberg make, type M20 double-membrane seal
- Spelsberg make, type M25 double-membrane seal
- Spelsberg make, type M32 double-membrane seal
- Spelsberg make, type double-membrane seal four-fold DMS-M32
- Spelsberg make, type M40 double-membrane seal
- Spelsberg make, type double-membrane seal four-fold DMS-M40

Further constructional details regarding the design of the membrane bushings can be found in the annexes.

4.3.4 Nearest mounting by single clip

The cables must be routed using single clips of type 732 OBO make or equivalent. The single clips must be made of steel.

The nominal application range of the single clip must correspond to the diameter of the cable. The single clip needs to be fixed to the installation surface using an approved fastener (nominal diameter ≥ 6mm) according to section 4.1.

Further constructional details regarding the design of the single clips can be found in the annexes.

5 Maintenance and servicing of the construction product

- The construction product in use must not be exposed to any loads beyond or outside the intended purpose. The manufacturer is required to describe the intended use in his accompanying documents, not giving rise to concern that the properties of the construction product will be adversely affected.
- The construction product in use must not be exposed to the impact of aggressive/harsh chemicals/cleaning agents. The manufacturer is required to specify such cleaning methods and products in the accompanying documents, the use of which does not adversely affect the properties of the construction product.
- If significant deterioration of the properties of the construction product over time cannot be ruled out, the manufacturer is required to specify a maximum durability of the construction product.
- For any design of the cable system with integrated functional integrity, the user is required to notify the principal that the fire safety effect of the cable system with integrated functional integrity can only be ensured in the long term if the cable system, i.e. the cable design types and the cable support structure, is always kept in proper condition and the condition of the cable system with integrated functional integrity according to its intended use is restored after any retrofitting with cables.

6 Legal basis

This General Building Authority Test Certificate is issued on the basis of Section 17 Paragraph 3 in conjunction with Section 22 Paragraph 2 of the Building Regulations for the Federal State of North Rhine-Westphalia *(BauO NRW)* of 15 December 2016 in conjunction with the VV TB NRW, serial number C4.9, edition of June 2019. The building regulations of the other federal states contain corresponding legal bases in Section 19 Paragraph 2 Sentence 2 in conjunction with Section 18 Paragraph 7 of the Model Building Code *(MBO)*, in the version of November 2002 and last amended by the Resolution of the Conference of Ministers of Construction *(Bauministerkonferenz)* in May 2016, which also govern the recognition of general building authority test certificates issued by the testing bodies of other federal states.

7 Information on legal remedies

This notice may be disputed by bringing an action against it within one month upon notification. The action shall be filed in writing with, or recorded at, the Administrative Court of Gelsenkirchen, Bahnhofsvorplatz 3, 45879 Gelsenkirchen.

The action may also be submitted in electronic form to the administrative courts and fiscal courts in the Federal State of North Rhine-Westphalia according to the Electronic Legal Transactions Regulation - ERVVO VG/FG - of 7 November 2012 (GVNRW.2012 p. 548). In this case, the electronic document must be provided with a qualified signature according to Section 2 No. 3 of the Signature Act *(Signaturgesetz)* of 16 May 2001 (Federal Gazette I p. 876), as amended, and needs to be sent to the electronic inbox of the court.

Note: Special technical conditions must be observed when using the electronic form. Such special technical requirements are listed at www.egvp.de.

Dortmund, 26 June 2023

[Seal: DMT Testing Body for Fire Protection DMT]

[signature illegible]	*[signature illegible]*
Dipl.-Ing. (FH) Nadine Niederberghaus	Ludäscher, M.Sc.
(Deputy Head of the Testing Body)	(Clerk)

DECLARATION OF CONFORMITY

Name and address of the contractor having built the cable system with integrated functional integrity:
.....*

Construction site/building/property/project:
.....*

Date of manufacture:
.....*

Required functional integrity class of the cable system(s) with integrated functional integrity:
E.....* according to DIN 4102-12:1998-11

It is hereby confirmed that the cable system(s) with integrated functional integrity of the functional integrity class mentioned above has/have been manufactured and installed in a professional manner regarding any details and in compliance with all provisions of the General Building Authority Test Certificate No. P-1032 DMT DO issued by DMT GmbH & Co. KG, Prüfstelle für Brandschutz, Dortmund, dated 12 September 2019, amended on 26 June 2023.

For the construction products or individual parts not manufactured by the signatory himself (e.g. cable design types), this is also hereby confirmed on the basis of [the existing marking of the parts according to the provisions of the general building authority test certificate/own inspections/relevant written confirmations of the manufacturers of the construction products or parts, which are kept by the signatory]**.

_____ _____

Place, date Stamp and signature

(This certificate must be handed over to the principal to be forwarded to the competent building supervisory authority!)

*) to be completed by the signatory **) delete as applicable

[Seal: DMT Testing Body for Fire Protection DMT]

Cable system with integrated functional integrity: "WKE" junction boxes of Günther Spelsberg GmbH + Co KG for use in cable systems with integrated functional integrity	DMT Annex 1
Model of a declaration of conformity	to the General Building Authority Test Certificate P-1032 DMT DO of 12/09/2019, amended on 26 June 2023

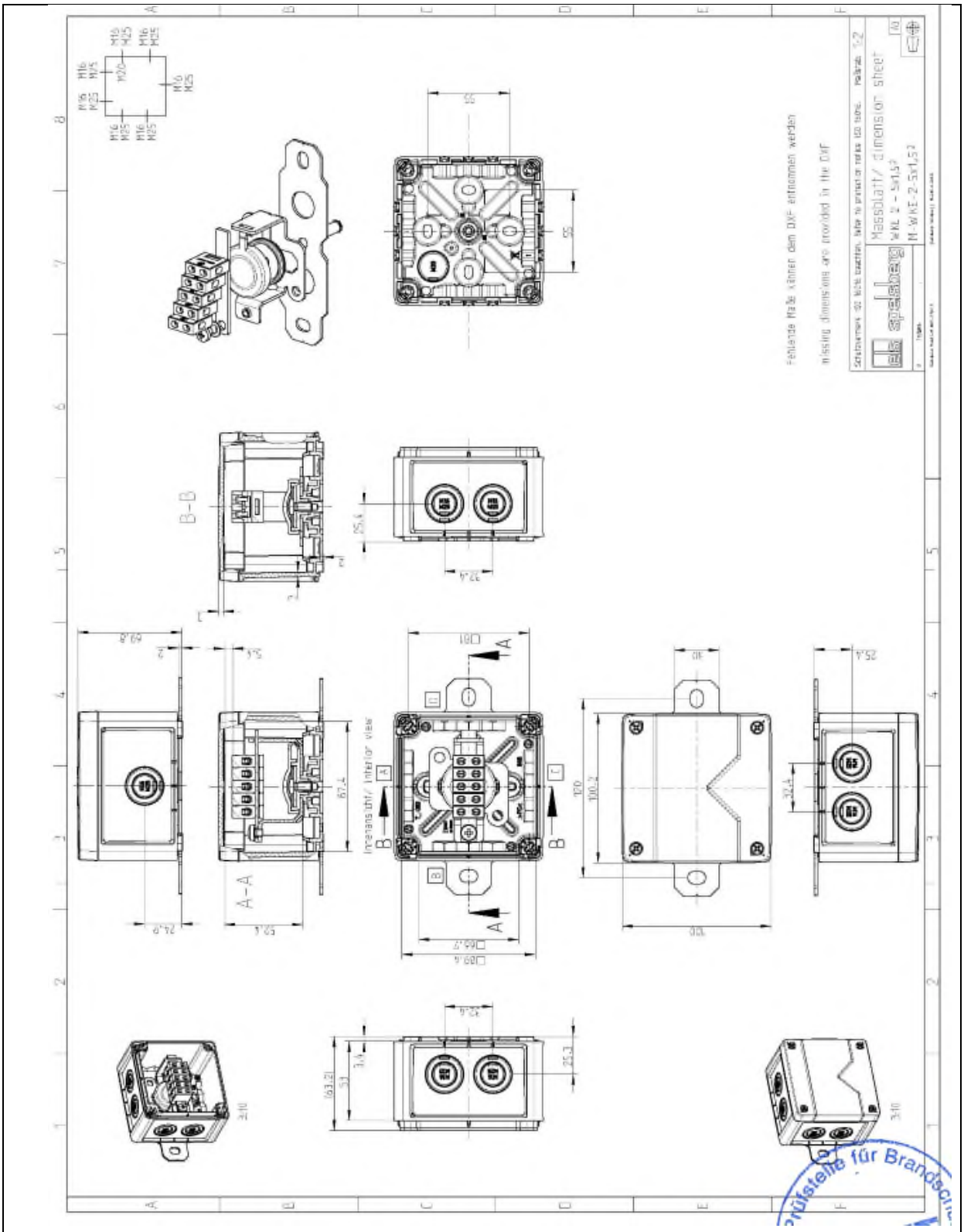

Cable system with integrated functional integrity: "WKE" junction boxes of Günther Spelsberg GmbH + Co KG for use in cable systems with integrated functional integrity	DMT Annex 2
WKE 2: Drawing of junction box	to the General Building Authority Test Certificate P-1032 DMT DO of 12/09/2019, amended on 26 June 2023

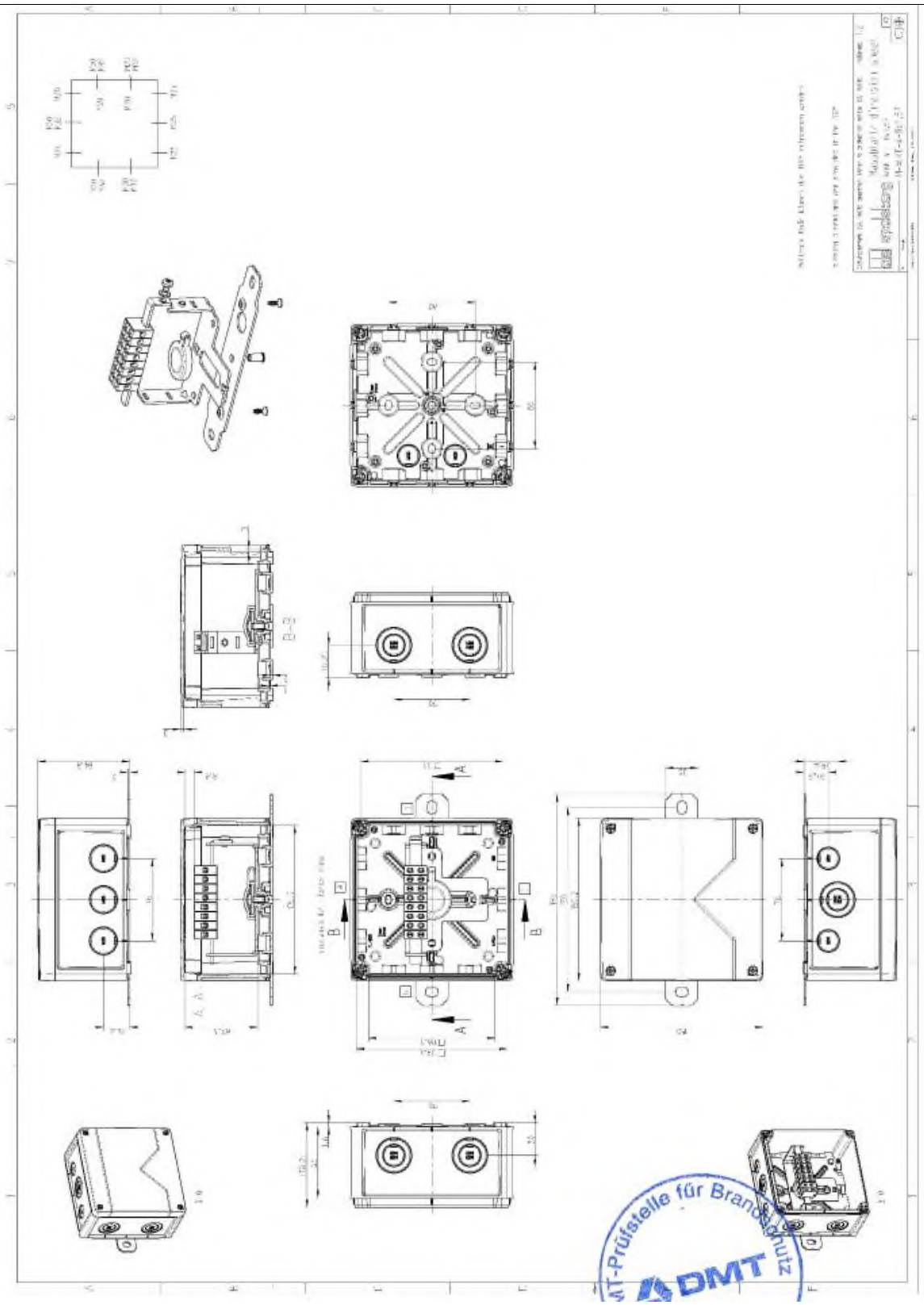

Cable system with integrated functional integrity: "WKE" junction boxes of Günther Spelsberg GmbH + Co KG for use in cable systems with integrated functional integrity	DMT Annex 3
WKE 4: Drawing of junction box	to the General Building Authority Test Certificate P-1032 DMT DO of 12/09/2019, amended on 26 June 2023

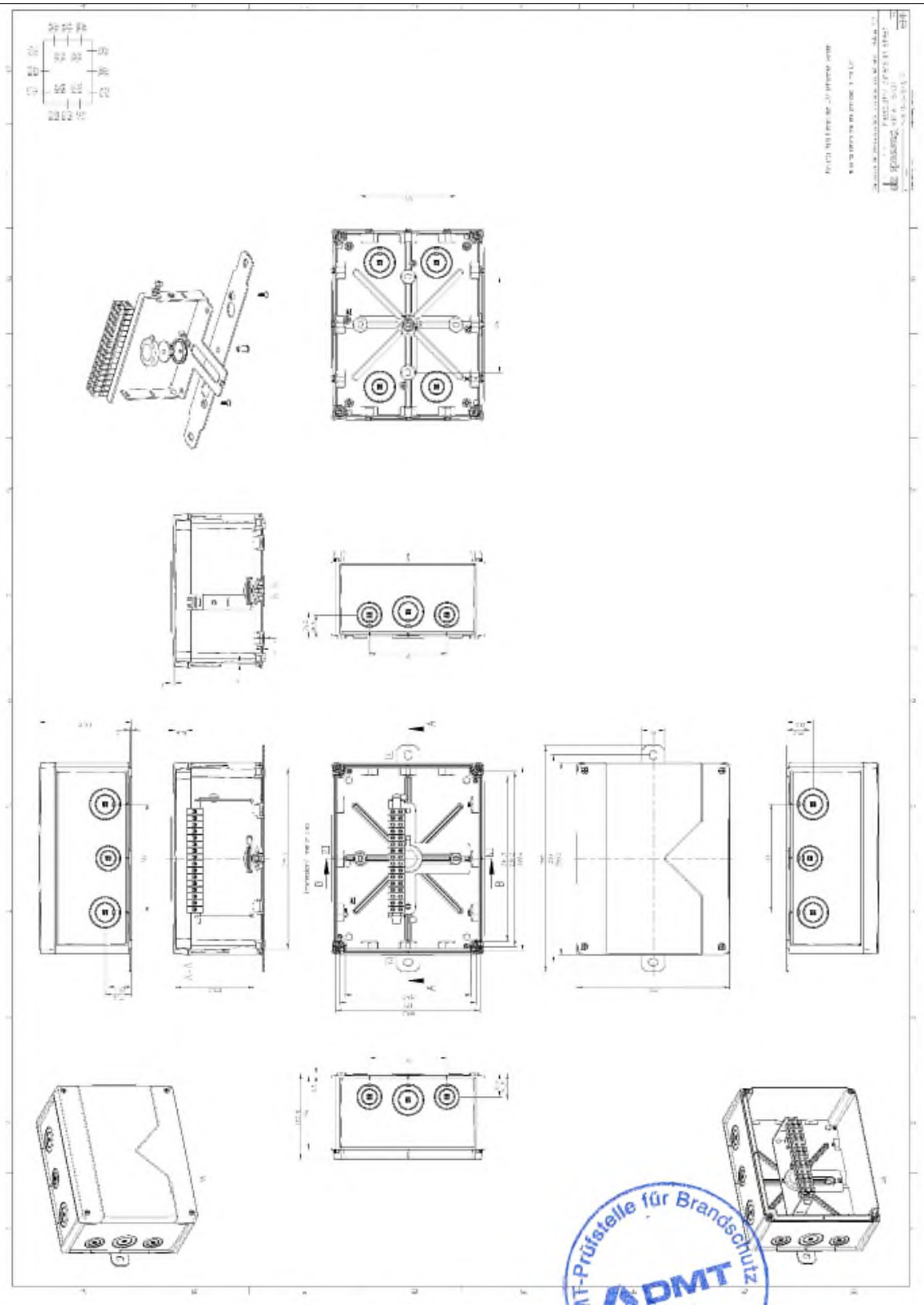

Cable system with integrated functional integrity: "WKE" junction boxes of Günther Spelsberg GmbH + Co KG for use in cable systems with integrated functional integrity	DMT Annex 4
WKE 6: Drawing of junction box	to the General Building Authority Test Certificate P-1032 DMT DO of 12/09/2019, amended on 26 June 2023

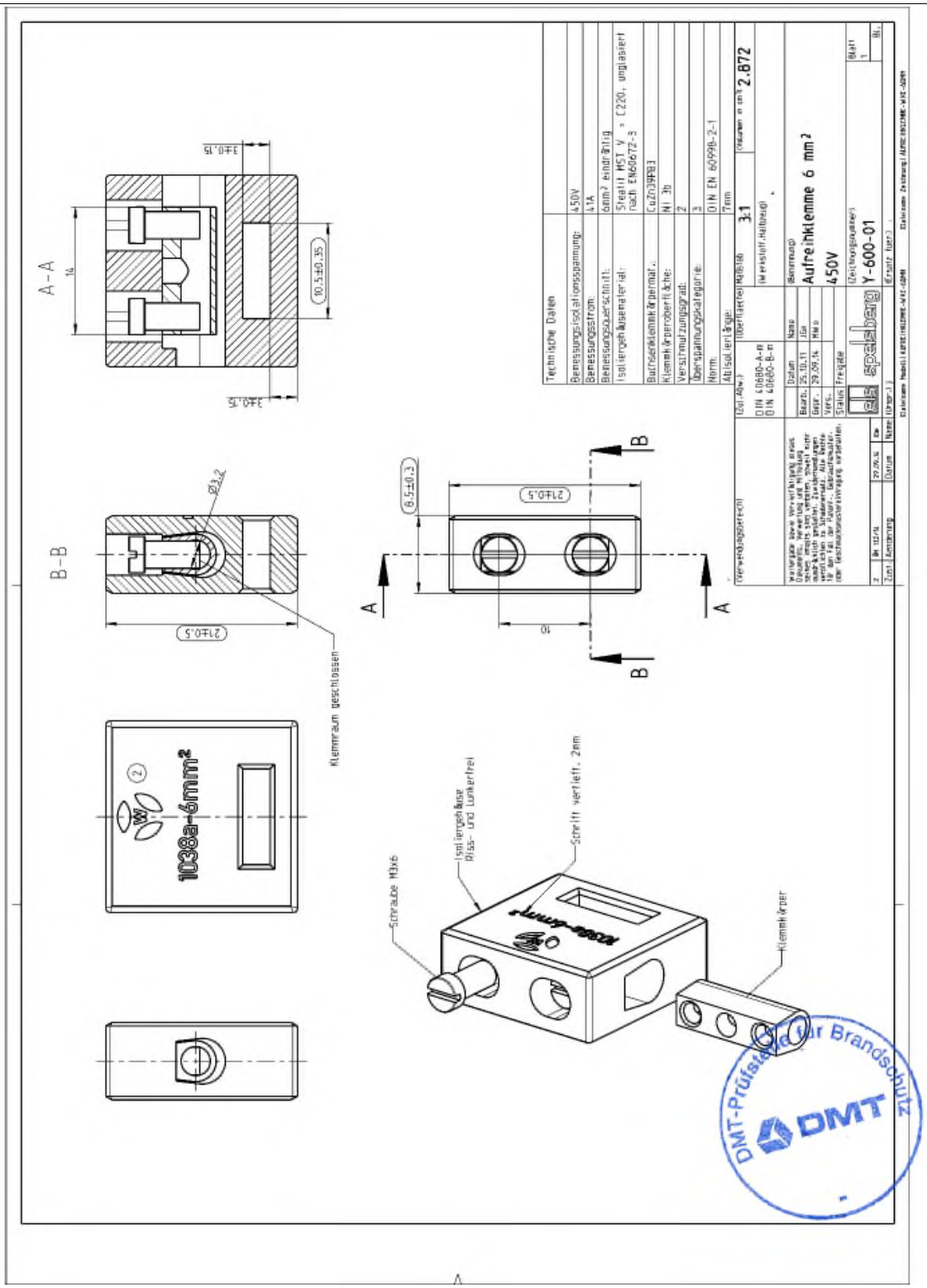

Cable system with integrated functional integrity: "WKE" junction boxes of Günther Spelsberg GmbH + Co KG for use in cable systems with integrated functional integrity

DMT

Annex 5

Single clip 6 mm²:
Drawing of single clip 6 mm²

to the General Building Authority Test Certificate P-1032 DMT DO of 12/09/2019, amended on 26 June 2023

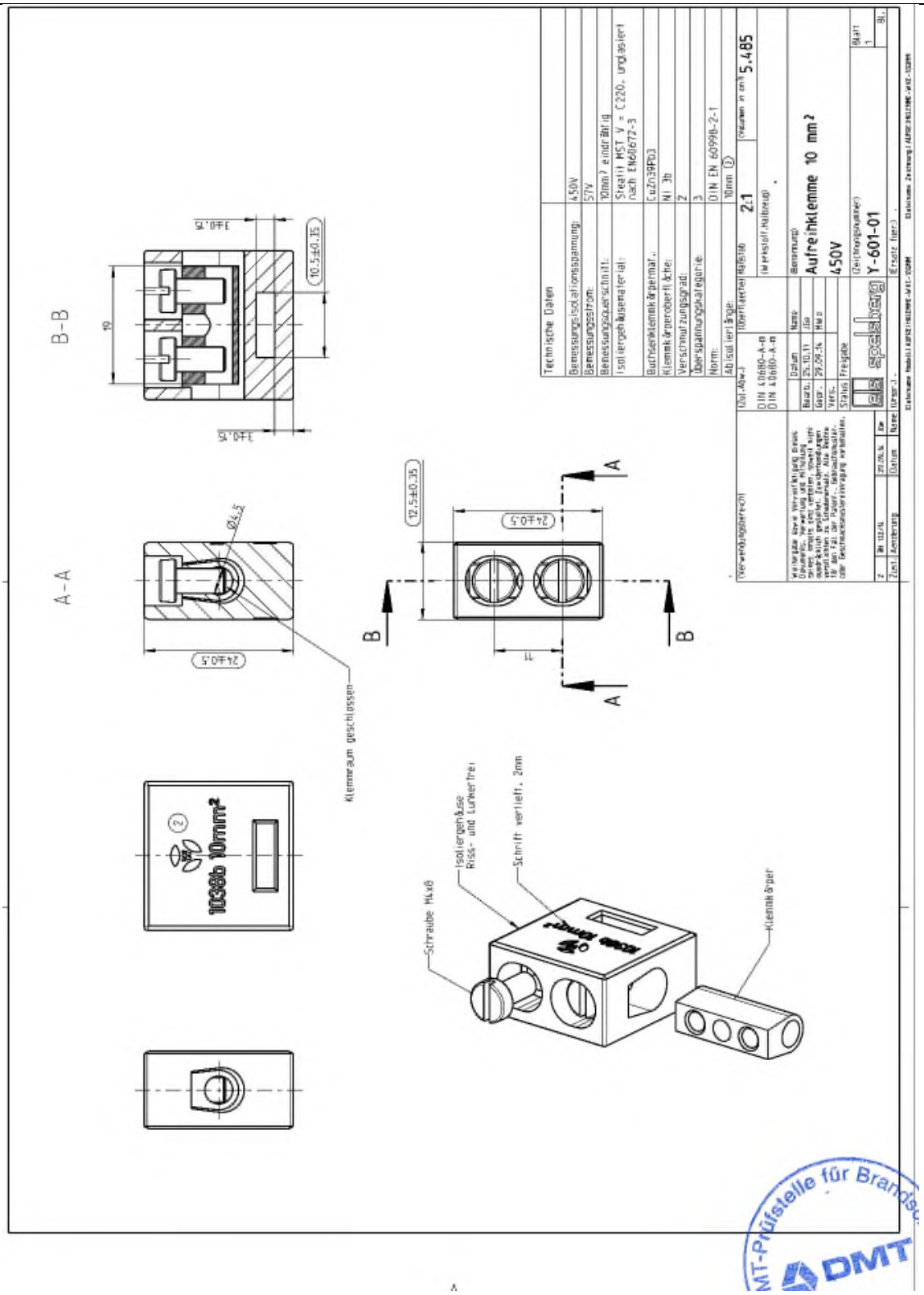

Cable system with integrated functional integrity: "WKE" junction boxes of Günther Spelsberg GmbH + Co KG for use in cable systems with integrated functional integrity	DMT Annex 6
Single clip 10 mm²: Drawing of single clip 10 mm²	to the General Building Authority Test Certificate P-1032 DMT DO of 12/09/2019, amended on 26 June 2023

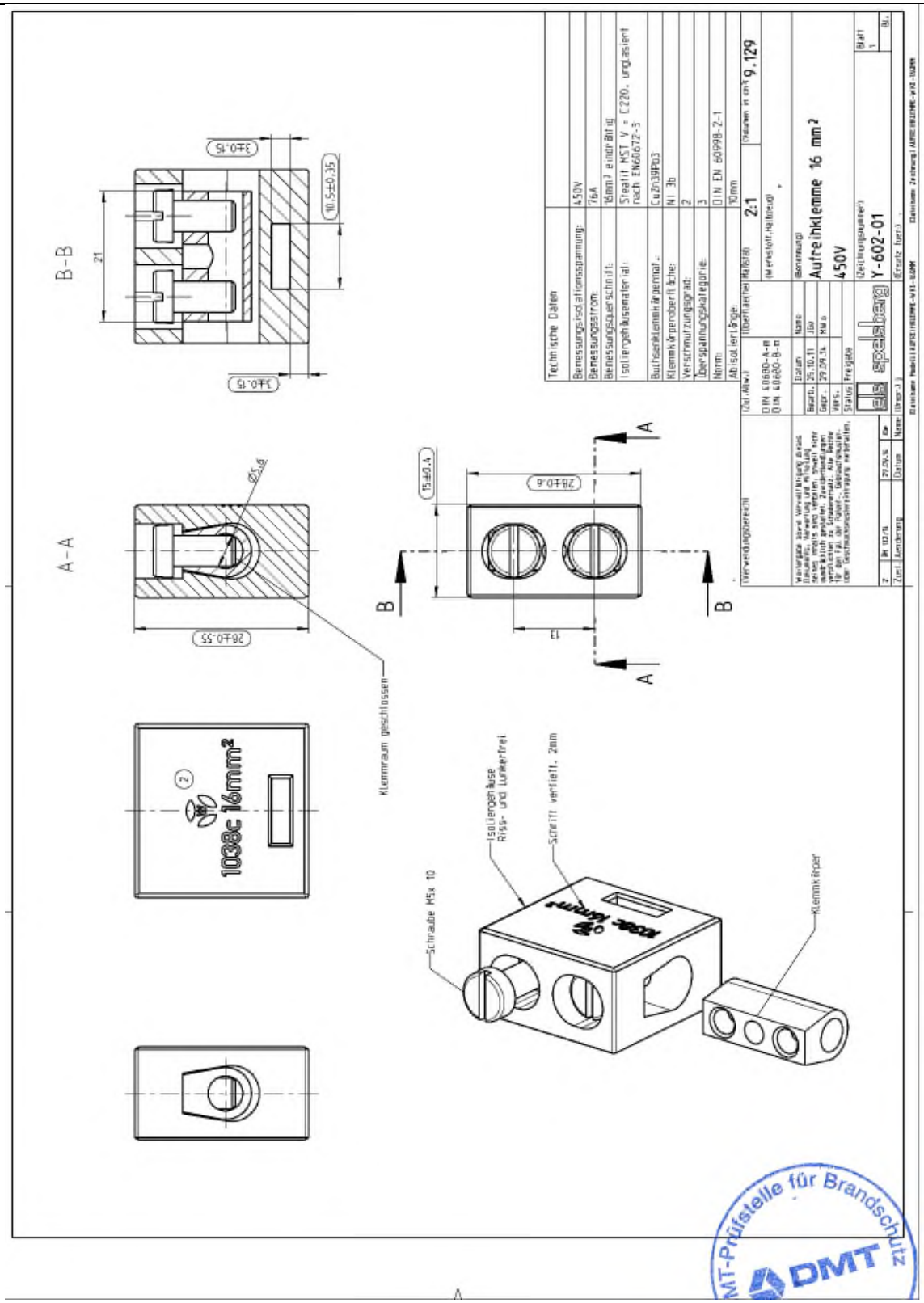

Cable system with integrated functional integrity: "WKE" junction boxes of Günther Spelsberg GmbH + Co KG for use in cable systems with integrated functional integrity	DMT Annex 7
Single clip 16 mm²: Drawing of single clip 16 mm²	to the General Building Authority Test Certificate P-1032 DMT DO of 12/09/2019, amended on 26 June 2023

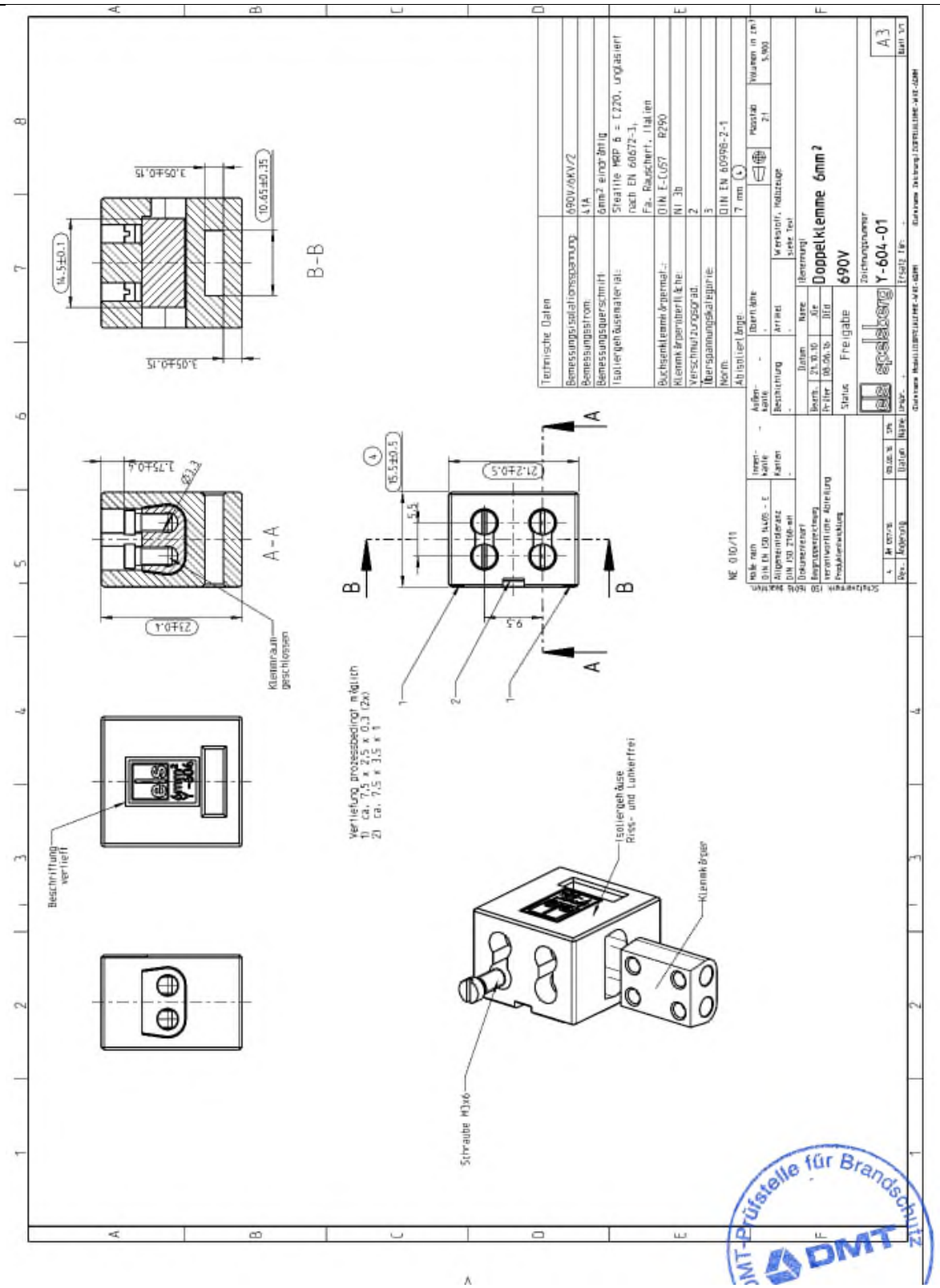

Cable system with integrated functional integrity: "WKE" junction boxes of Günther Spelsberg GmbH + Co KG for use in cable systems with integrated functional integrity	DMT Annex 8
Double clip 6 mm²: Drawing of double clip 6 mm²	to the General Building Authority Test Certificate P-1032 DMT DO of 12/09/2019, amended on 26 June 2023

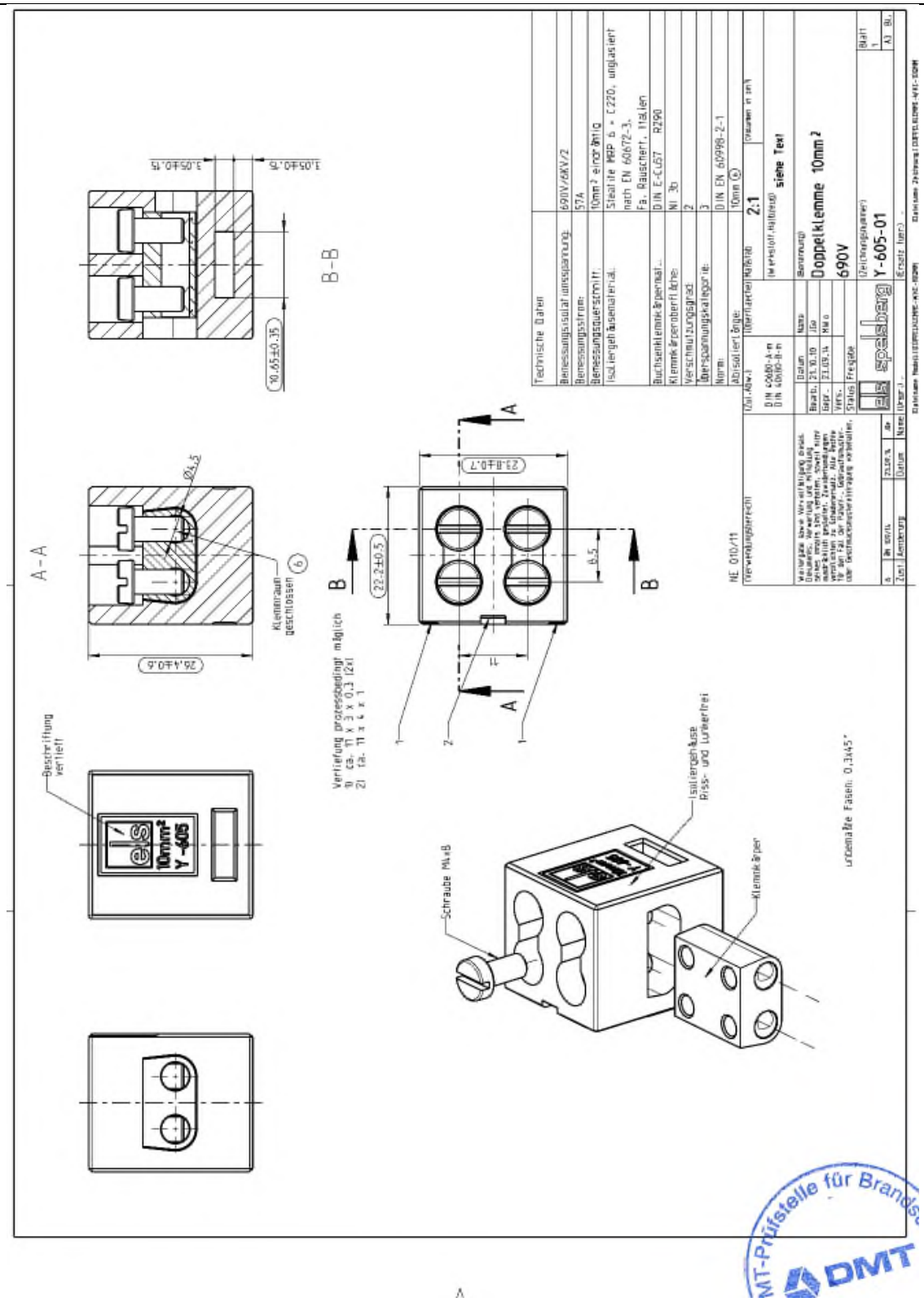

Cable system with integrated functional integrity: "WKE" junction boxes of Günther Spelsberg GmbH + Co KG for use in cable systems with integrated functional integrity	DMT Annex 9
Double clip 10 mm²: Drawing of double clip 10 mm²	to the General Building Authority Test Certificate P-1032 DMT DO of 12/09/2019, amended on 26 June 2023

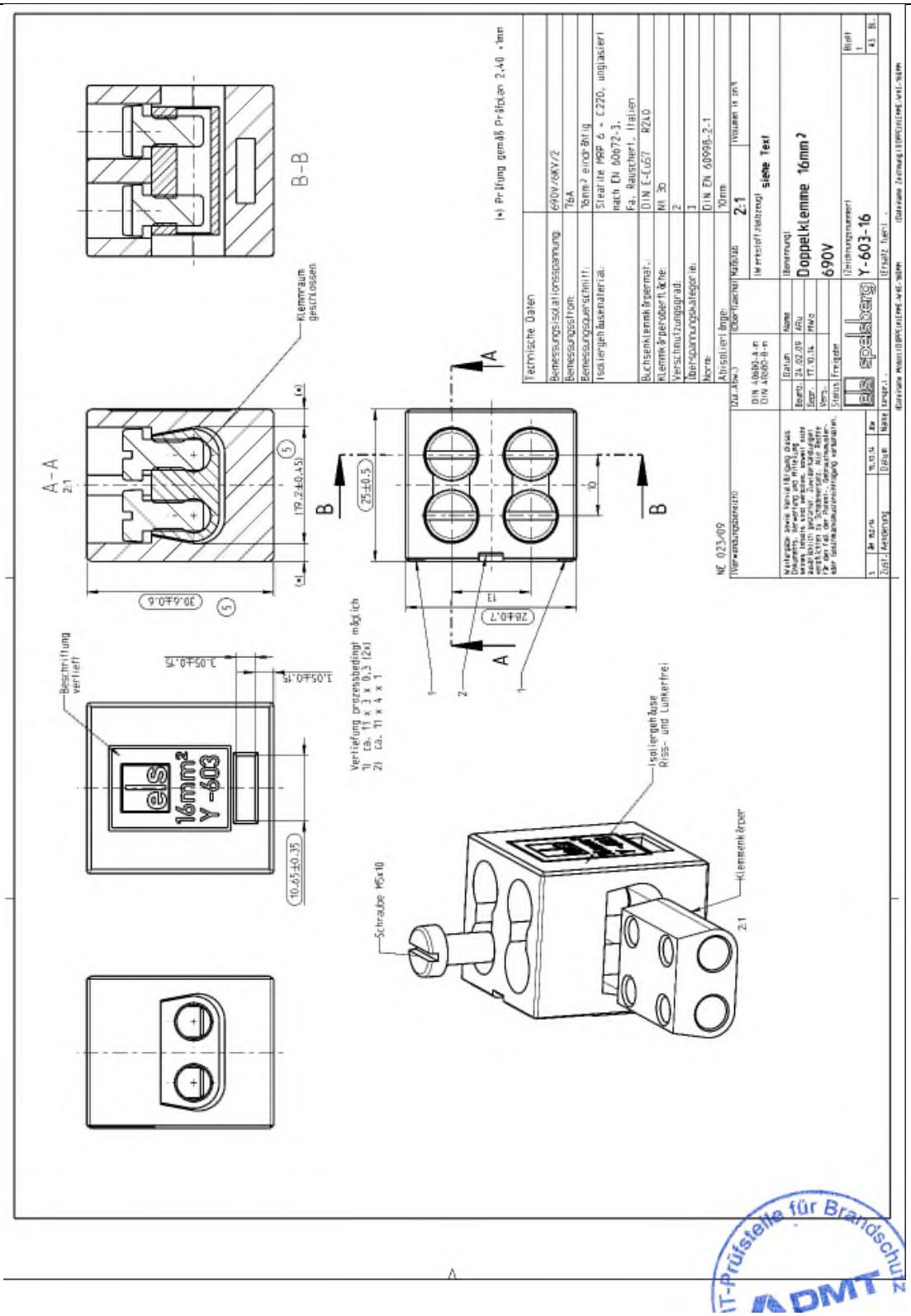

Cable system with integrated functional integrity: "WKE" junction boxes of Günther Spelsberg GmbH + Co KG for use in cable systems with integrated functional integrity	DMT Annex 10
Double clip 16 mm² Drawing of double clip 16 mm²	to the General Building Authority Test Certificate P-1032 DMT DO of 12/09/2019, amended on 26 June 2023

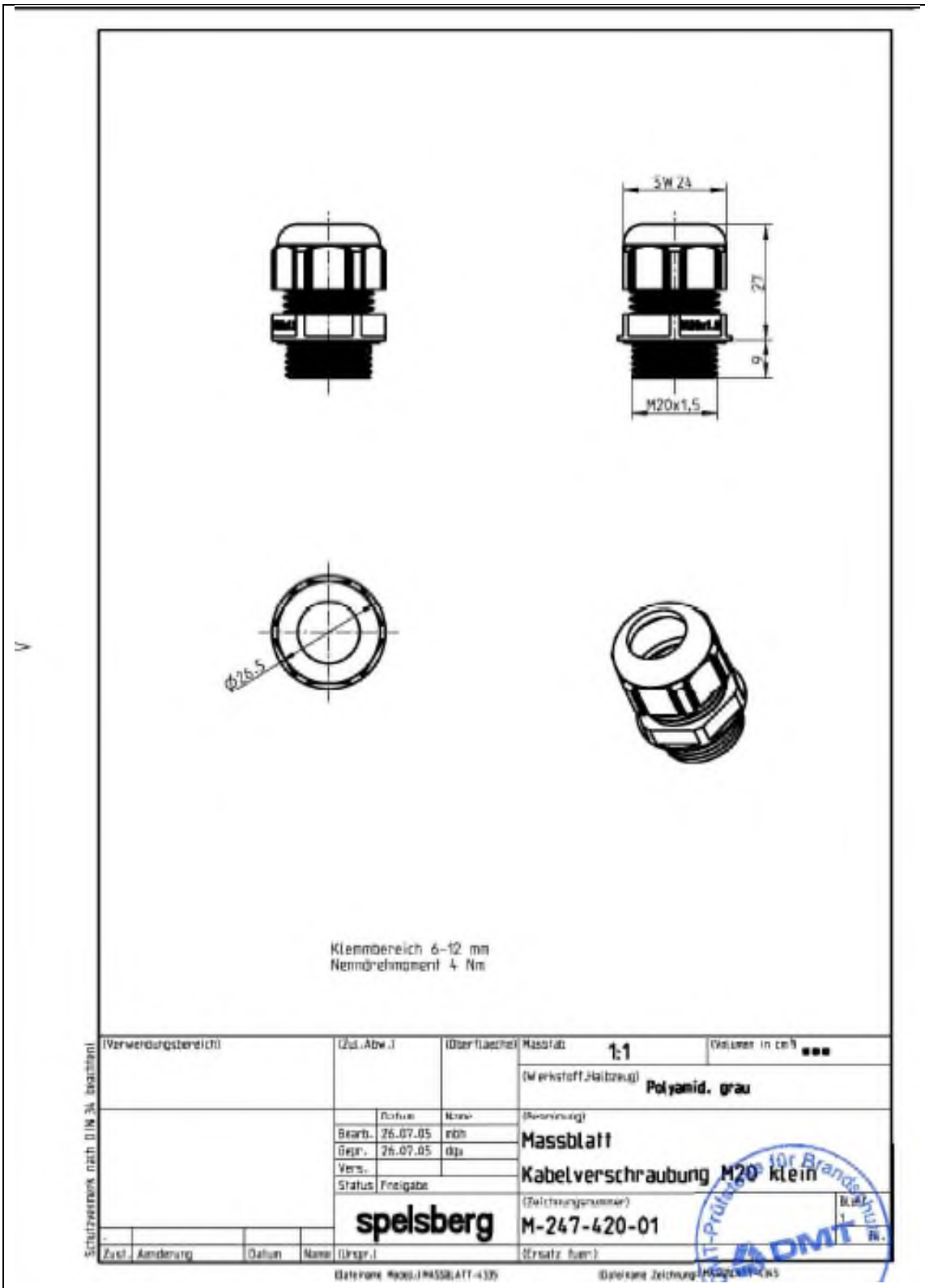

Cable system with integrated functional integrity: "WKE" junction boxes of Günther Spelsberg GmbH + Co KG for use in cable systems with integrated functional integrity	DMT Annex 11
Cable gland M20: Drawing of cable gland Ø6-12 mm	to the General Building Authority Test Certificate P-1032 DMT DO of 12/09/2019, amended on 26 June 2023

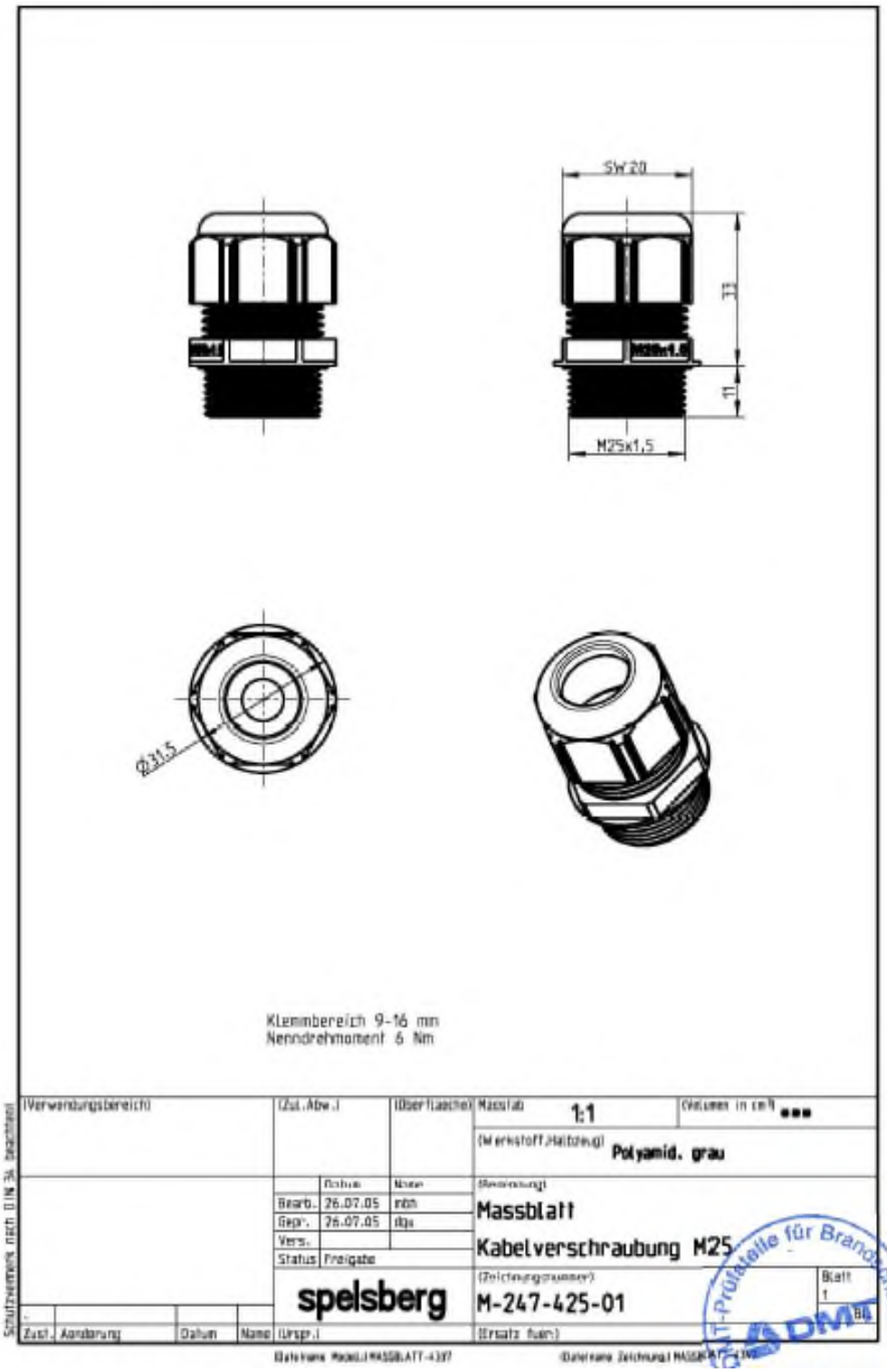

Cable system with integrated functional integrity: "WKE" junction boxes of Günther Spelsberg GmbH + Co KG for use in cable systems with integrated functional integrity	DMT Annex 12
Cable gland M25: Drawing of cable gland Ø9-16 mm	to the General Building Authority Test Certificate P-1032 DMT DO of 12/09/2019, amended on 26 June 2023

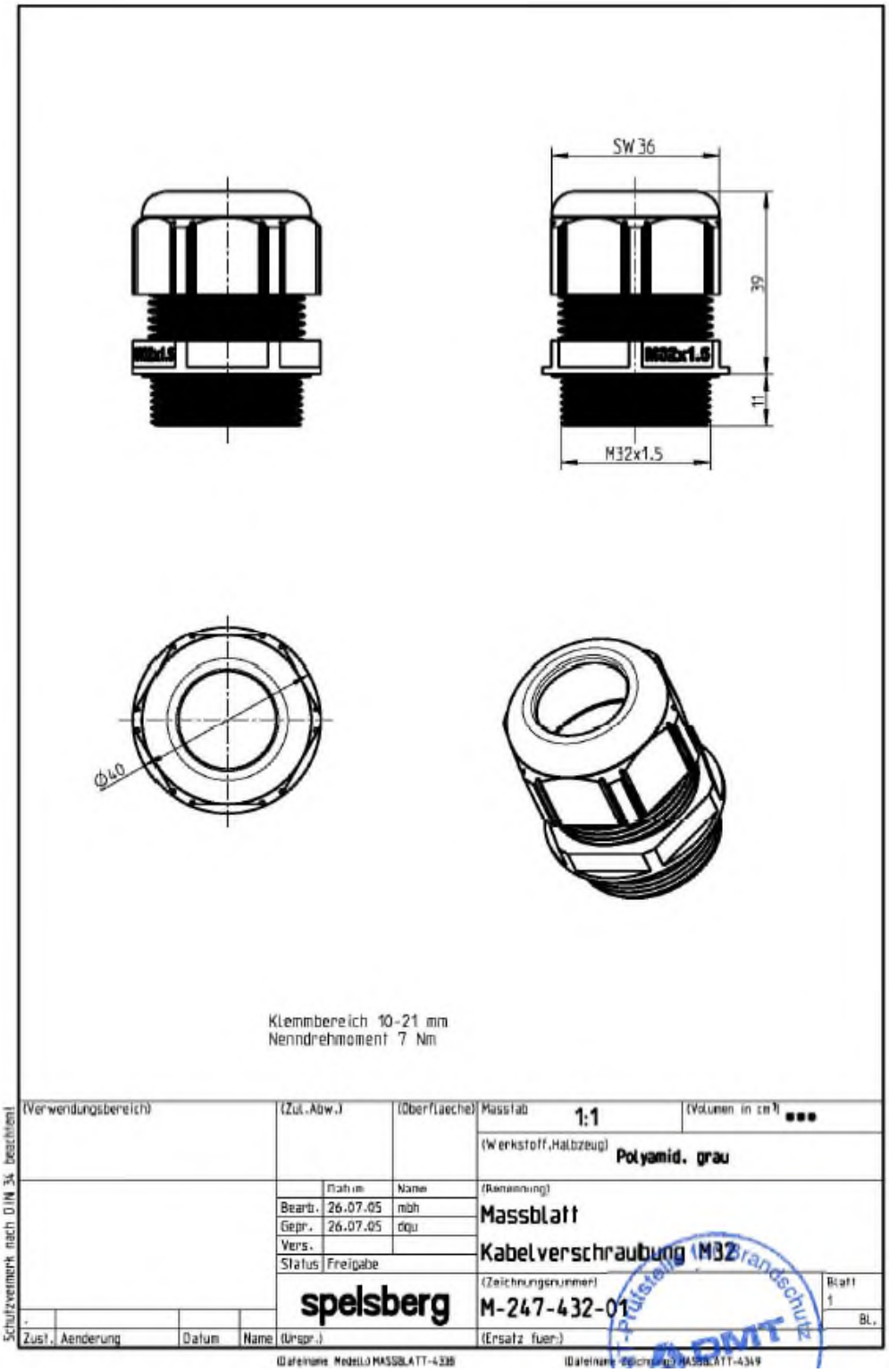

Cable system with integrated functional integrity: "WKE" junction boxes of Günther Spelsberg GmbH + Co KG for use in cable systems with integrated functional integrity

Cable gland M32:
Drawing of cable gland Ø10-21 mm

DMT

Annex 13

to the General Building Authority Test Certificate P-1032 DMT DO of 12/09/2019, amended on 26 June 2023

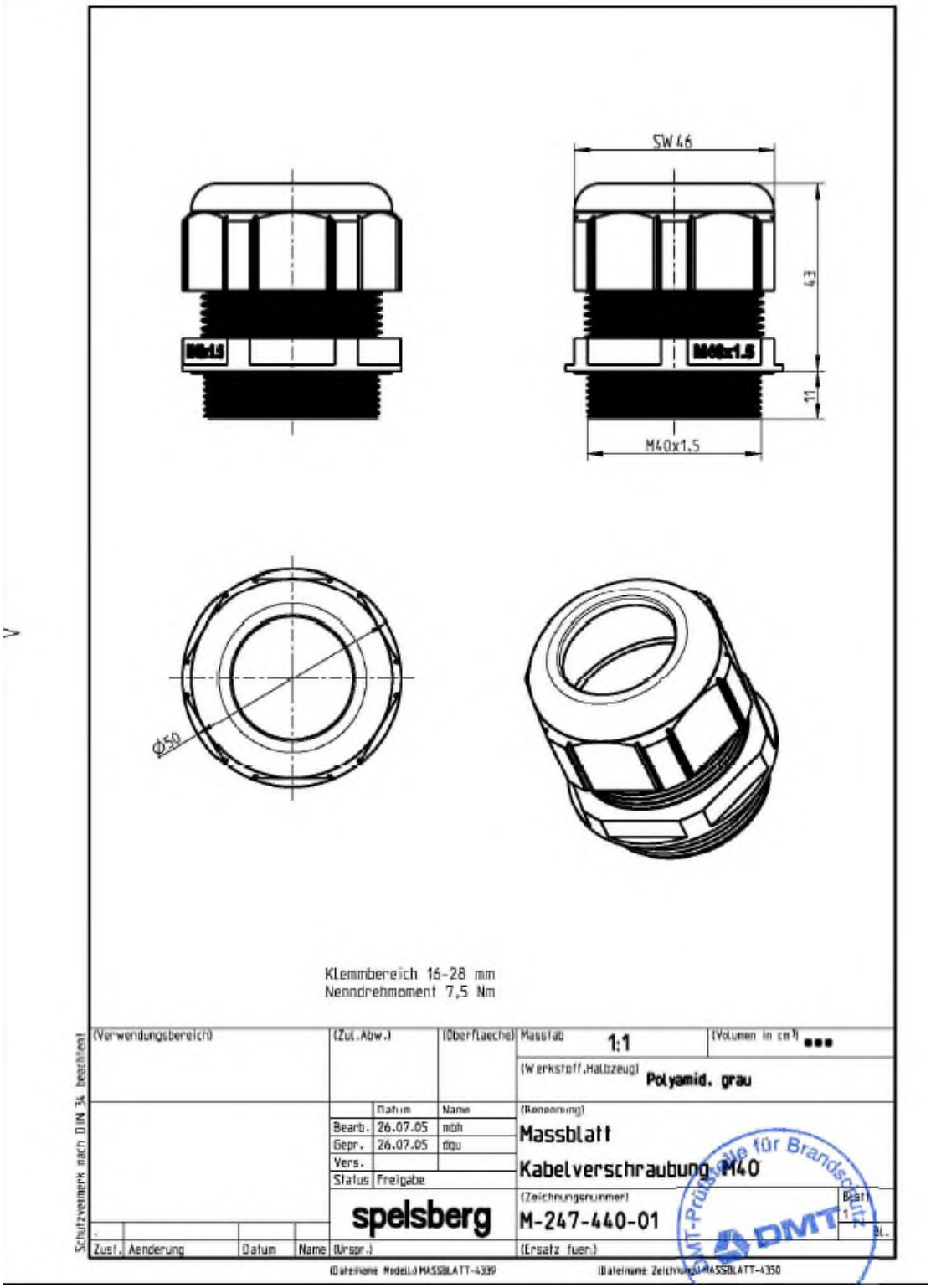

Cable system with integrated functional integrity: "WKE" junction boxes of Günther Spelsberg GmbH + Co KG for use in cable systems with integrated functional integrity	DMT Annex 14
Cable gland M40: Drawing of cable gland Ø16-28 mm	to the General Building Authority Test Certificate P-1032 DMT DO of 12/09/2019, amended on 26 June 2023

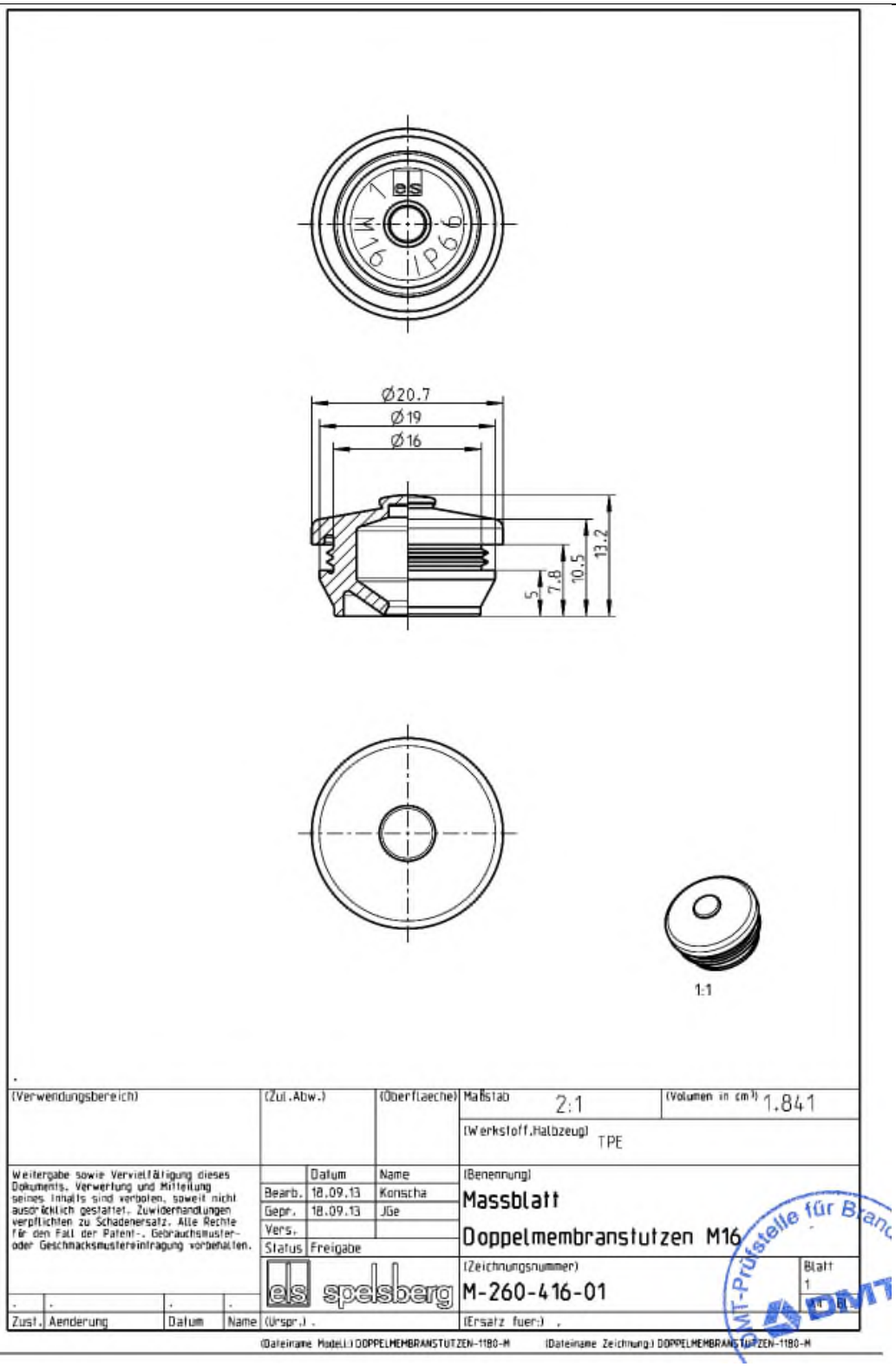

Cable system with integrated functional integrity: "WKE" junction boxes of Günther Spelsberg GmbH + Co KG for use in cable systems with integrated functional integrity	DMT Annex 15
Double-membrane seal “DMS”: Drawing of double-membrane seal M16	to the General Building Authority Test Certificate P-1032 DMT DO of 12/09/2019, amended on 26 June 2023

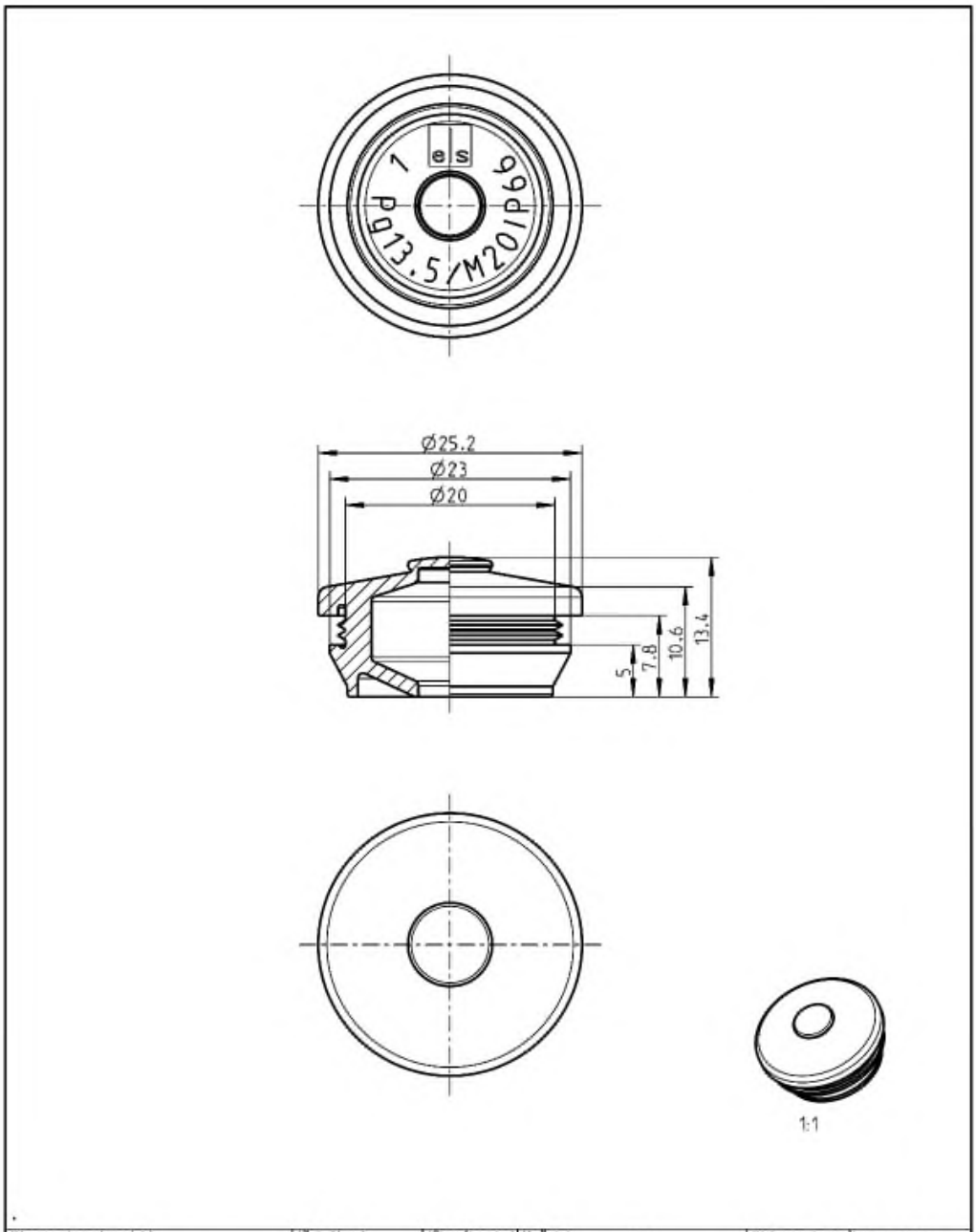

Cable system with integrated functional integrity: "WKE" junction boxes of Günther Spelsberg GmbH + Co KG for use in cable systems with integrated functional integrity	DMT Annex 16
Double-membrane seal “DMS”: Drawing of double-membrane seal M20	to the General Building Authority Test Certificate P-1032 DMT DO of 12/09/2019, amended on 26 June 2023

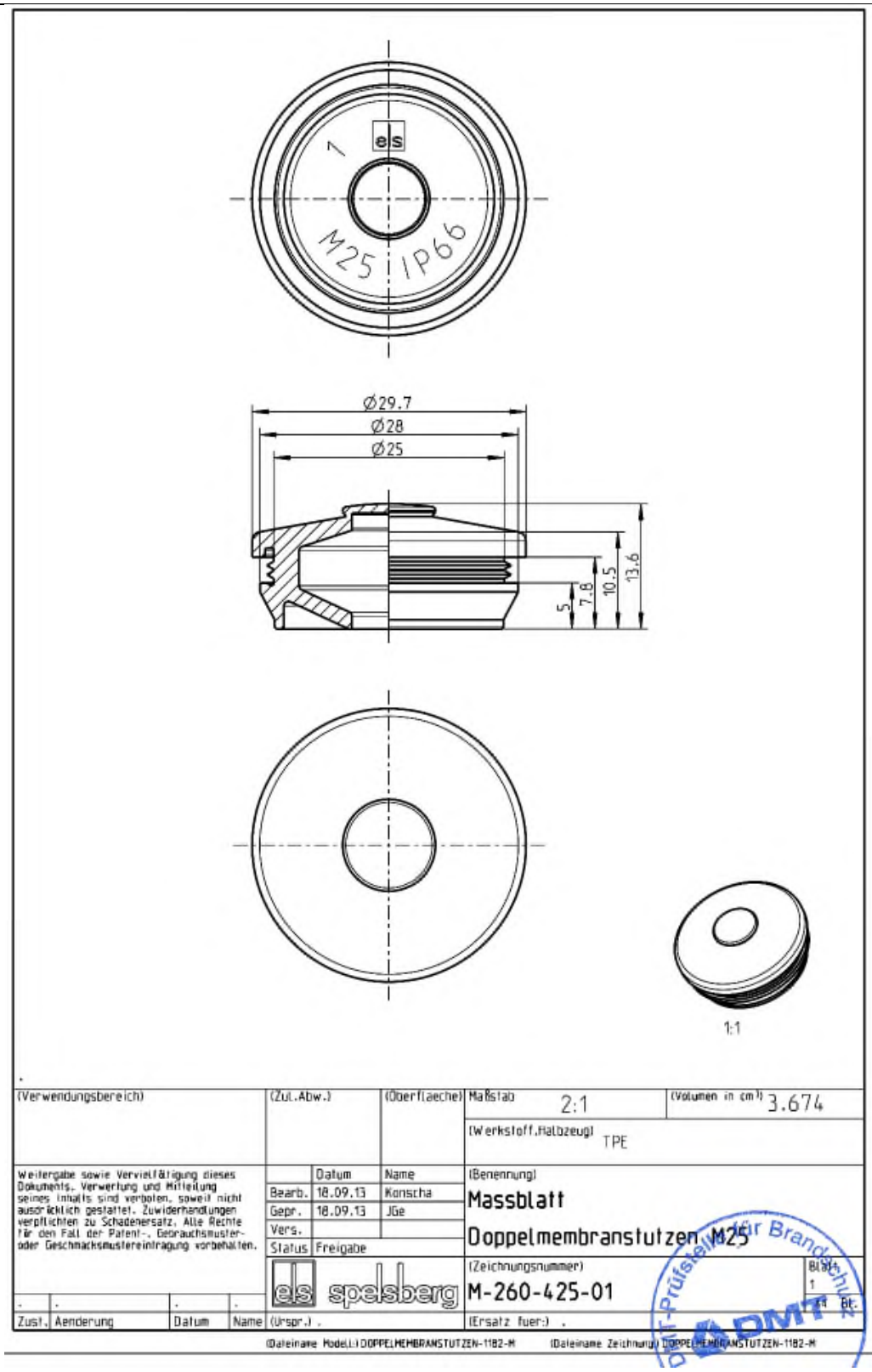

Cable system with integrated functional integrity: "WKE" junction boxes of Günther Spelsberg GmbH + Co KG for use in cable systems with integrated functional integrity

DMT

Annex 17

Double-membrane seal “DMS”:
Drawing of double-membrane seal M25

to the General Building Authority Test Certificate P-1032 DMT DO of 12/09/2019, amended on 26 June 2023

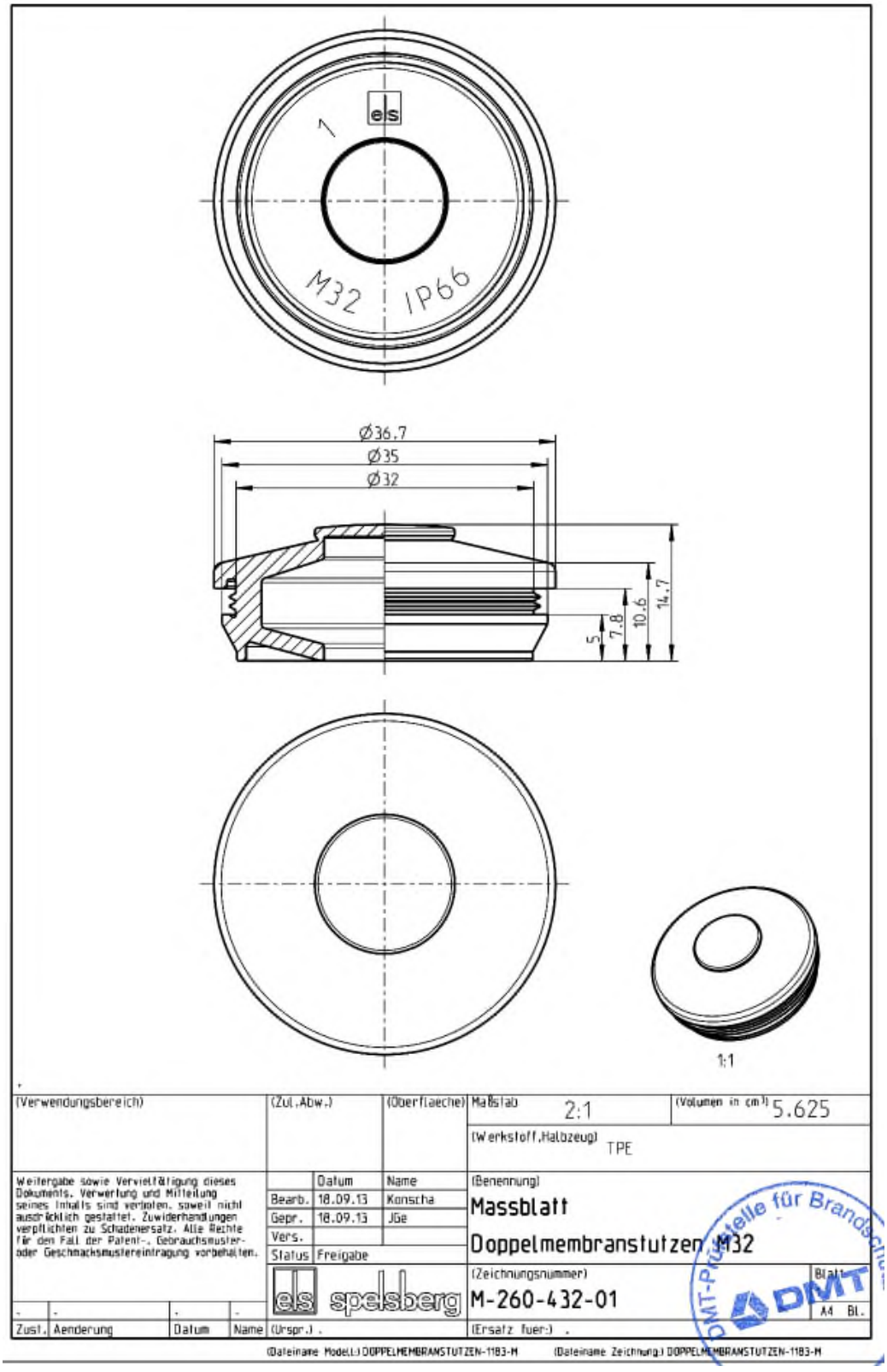

Cable system with integrated functional integrity: "WKE" junction boxes of Günther Spelsberg GmbH + Co KG for use in cable systems with integrated functional integrity	DMT Annex 18
Double-membrane seal “DMS”: Drawing of double-membrane seal M32	to the General Building Authority Test Certificate P-1032 DMT DO of 12/09/2019, amended on 26 June 2023

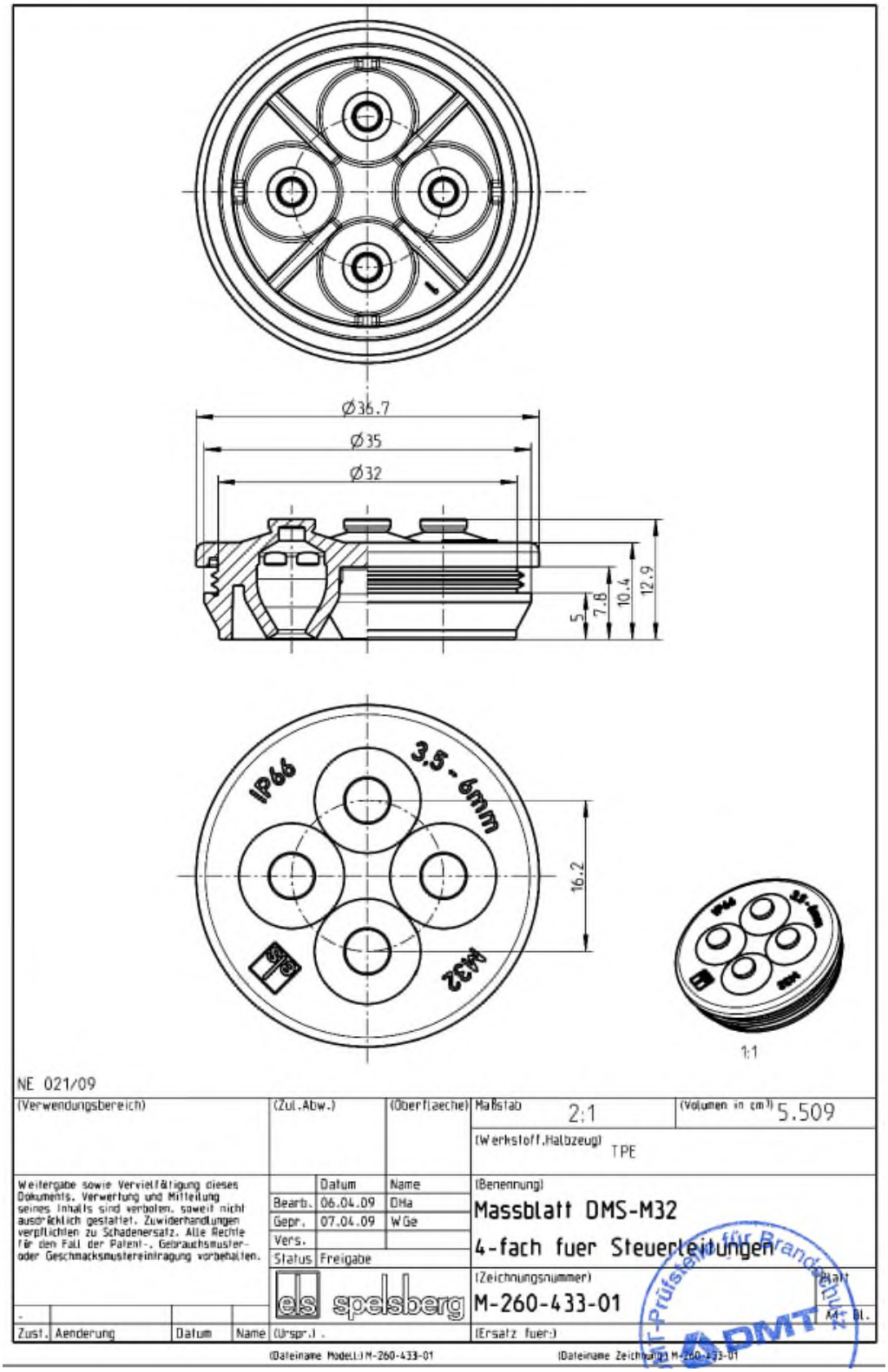

Cable system with integrated functional integrity: "WKE" junction boxes of Günther Spelsberg GmbH + Co KG for use in cable systems with integrated functional integrity	DMT Annex 19
Double-membrane seal “DMS”: Drawing of double-membrane seal 4-fold DMS-M32	to the General Building Authority Test Certificate P-1032 DMT DO of 12/09/2019, amended on 26 June 2023

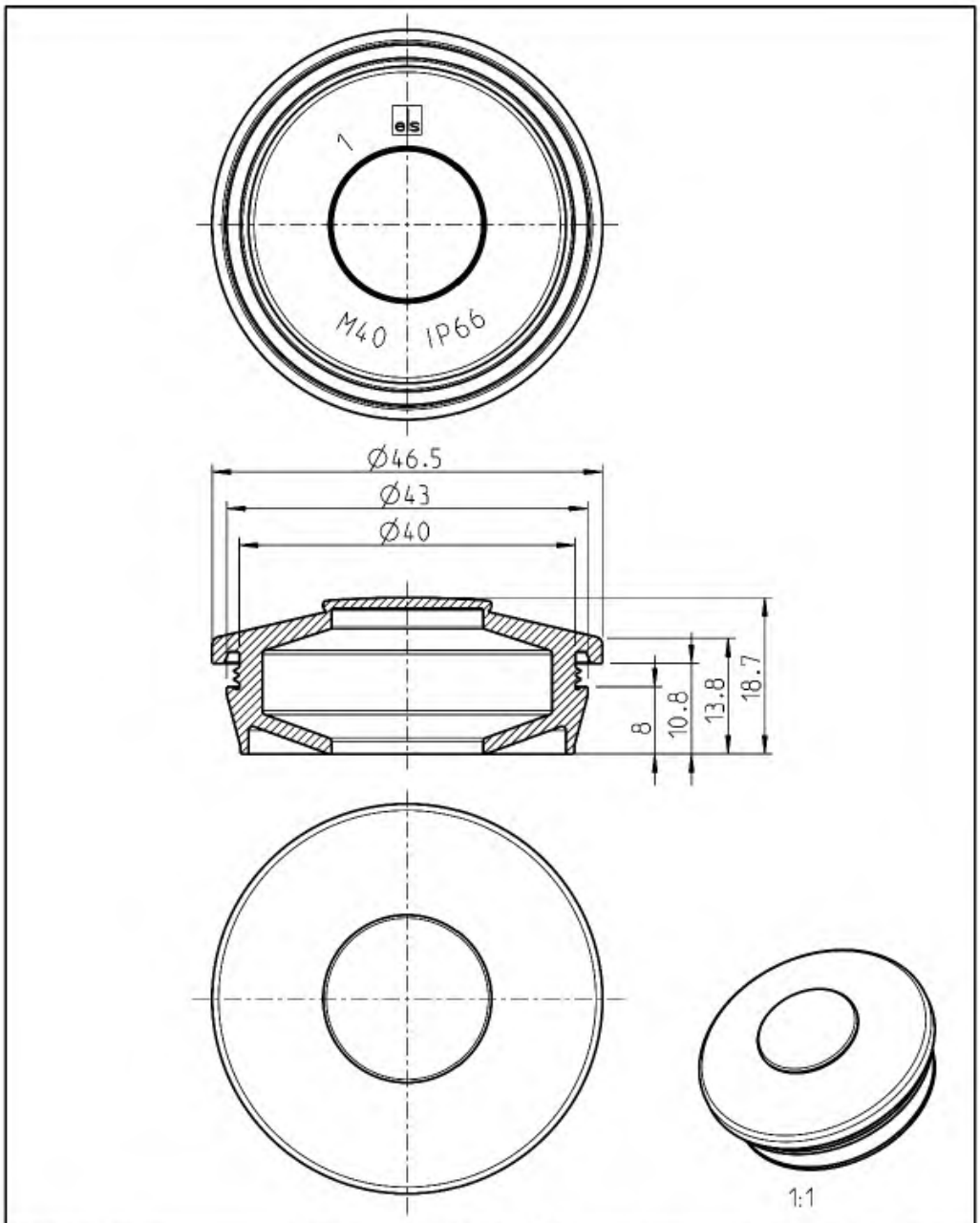

(Verwendungsbereich)	(Zul.Abw.)	(Oberflaeche)	Maßstab 8:5
			(Volumen in cm³) 9.584
			(Werkstoff,Halbzeug) TPE
Weitergabe sowie Vervielfältigung dieses Dokuments, Verwertung und Mitteilung seines Inhalts sind verboten, soweit nicht ausdrücklich gestattet. Zuwiderhandlungen verpflichten zu Schadenersatz. Alle Rechte für den Fall der Patent-, Gebrauchsmuster- oder Geschmacksmustereintragung vorbehalten.			(Benennung) Maßblatt Doppelmembranstutzen M40
	Bearb. 07.05.15 WGe		
	Gepr. 18.05.15 DHa		
	Vers.		
	Status Freigabe		
	es spelsberg		(Zeichnungsnummer) M-260-440-01
			Blatt 1 A4 Bl.
0 . . .			
Zust. Aenderung Datum Name	(Urspr.) .		(Ersatz fuer:) .

(Dateiname Modell.) DMS_M40_M-260-440-01 (Dateiname Zeichnung.) DMS_M40_M-260-440-01

Cable system with integrated functional integrity: "WKE" junction boxes of Günther Spelsberg GmbH + Co KG for use in cable systems with integrated functional integrity	DMT Annex 20
Double-membrane seal “DMS”: Drawing of double-membrane seal DMS-40	to the General Building Authority Test Certificate P-1032 DMT DO of 12/09/2019, amended on 26 June 2023

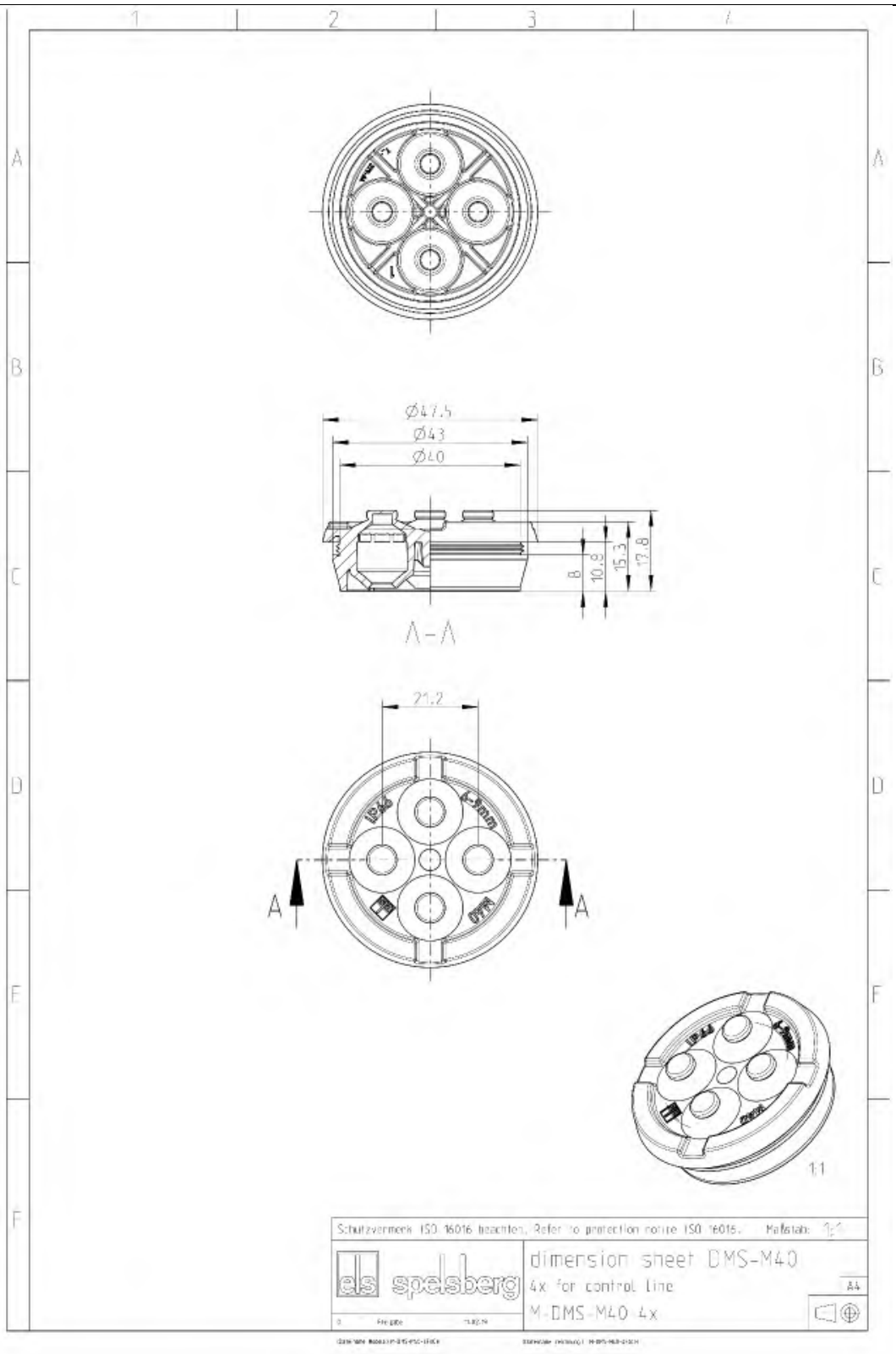

Cable system with integrated functional integrity: "WKE" junction boxes of Günther Spelsberg GmbH + Co KG for use in cable systems with integrated functional integrity	DMT Annex 21
Double-membrane seal “DMS”: Drawing of double-membrane seal 4-fold DMS-40	to the General Building Authority Test Certificate P-1032 DMT DO of 12/09/2019, amended on 26 June 2023

DMT GmbH & Co. KG
Anlagen- und Produktsicherheit
Prüfstelle für Brandschutz

Tremoniastraße 13
44137 Dortmund
Deutschland

Telefon +49 231 5333-240
Telefax +49 231 5333-297
dmt-firetest@dmt-group.com
www.dmt-group.com

TÜV NORD GROUP

DMT-Prüfstelle für Brandschutz DMT

Verlängerungsbescheid zum Allgemeinen bauaufsichtlichen Prüfzeugnis

Prüfzeugnis Nummer	P-1032 DMT DO
Antragsteller	Günther Spelsberg GmbH + Co. KG Im Gewerbepark 1 58579 Schalksmühle Deutschland
Gegenstand	Bauarten zur Herstellung von elektrischen Kabelanlagen, an die Anforderungen hinsichtlich des Funktionserhalts unter Brandeinwirkung gestellt werden der Funktionserhaltsklasse „E30“, „E60“ und „E90“ nach DIN 4102-12:1998-11 gemäß VV TB NRW Ausgabe Oktober 2023 lfd. Nr. C 4.9, mit der/den Produktbezeichnung(en): **Abzweigdosen "WKE" der Günther Spelsberg GmbH + Co. KG zur Verwendung in Kabelanlagen mit integriertem Funktionserhalt**
Ausstelldatum	12.09.2024
Geltungsdauer bis	12.09.2029

Aufgrund dieses allgemeinen bauaufsichtlichen Prüfzeugnisses ist der oben genannte Gegenstand im Sinne der Landesbauordnung des jeweiligen Bundeslandes anwendbar.

Dieser Verlängerungsbescheid zum allgemeinen bauaufsichtlichen Prüfzeugnis umfasst 9 Seiten inklusive Deckblatt und Anlage sowie das Prüfzeugnis vom 26.06.2023 mit insgesamt 43 Seiten. Jede Seite dieses Verlängerungsbescheids des allgemeinen bauaufsichtlichen Prüfzeugnisses ist mit dem Stempel der DMT GmbH & Co. KG, Dortmund versehen. Dokumente ohne Unterschrift und Stempel haben keine Gültigkeit.

INHALTSVERZEICHNIS **SEITE**

1 ALLGEMEINE BESTIMMUNGEN 3

2 BESONDERE BESTIMMUNGEN 4

2.1 GEGENSTAND UND ANWENDUNGSBEREICH 4

2.1.1 Gegenstand 4

2.2 BESTIMMUNGEN FÜR DIE BAUART 4

2.2.1 Grundlage zur Erteilung des allgemeinen bauaufsichtlichen Prüfzeugnisses 4

2.2.2 Kennzeichnung 7

3 ÜBEREINSTIMMUNGSNACHWEIS 7

4 RECHTSGRUNDLAGE 8

5 RECHTSBEHELFSBELEHRUNG 8

Anlage 1

1 Allgemeine Bestimmungen

- Mit diesem allgemeinen bauaufsichtlichen Prüfzeugnis ist die Verwendbarkeit der als Gegenstand aufgeführten Bauart im Sinne der Landesbauordnungen nachgewiesen.
- Das allgemeine bauaufsichtliche Prüfzeugnis ersetzt nicht die für die Durchführung von Bauvorhaben gesetzlich vorgeschriebenen Genehmigungen, Zustimmungen und Bescheinigungen.
- Das allgemeine bauaufsichtliche Prüfzeugnis wird unbeschadet der Rechte Dritter, insbesondere privater Schutzrechte, erteilt.
- Hersteller und Vertreiber der Bauart haben, unbeschadet weitergehender Regelungen in den „Besonderen Bestimmungen“, dem Verwender des Bauprodukts Kopien des allgemeinen bauaufsichtlichen Prüfzeugnisses zur Verfügung zu stellen und darauf hinzuweisen, dass das allgemeine bauaufsichtliche Prüfzeugnis an der Verwendungsstelle vorliegen muss. Auf Anforderung sind den beteiligten Behörden Kopien des allgemeinen bauaufsichtlichen Prüfzeugnisses zur Verfügung zu stellen.
- Das allgemeine bauaufsichtliche Prüfzeugnis darf nur vollständig vervielfältigt werden. Eine auszugsweise Veröffentlichung bedarf der Zustimmung der DMT GmbH & Co. KG, Prüfstelle für Brandschutz. Texte und Zeichnungen von Werbeschriften dürfen dem allgemeinen bauaufsichtlichen Prüfzeugnis nicht widersprechen. Übersetzungen des allgemeinen bauaufsichtlichen Prüfzeugnisses müssen den Hinweis „Von der DMT GmbH & Co. KG, Prüfstelle für Brandschutz, nicht geprüfte Übersetzung der deutschen Originalfassung" in deutscher und der übersetzten Sprache enthalten.
- Das allgemeine bauaufsichtliche Prüfzeugnis wird widerruflich erteilt. Die hierin festgelegten Bestimmungen können nachträglich ergänzt und geändert werden, insbesondere wenn neue technische Erkenntnisse dies erfordern.
- Das als Gegenstand des allgemeinen bauaufsichtlichen Prüfzeugnisses aufgeführte Bauprodukt bedarf des Nachweises der Übereinstimmung (Übereinstimmungsnachweis) und der Kennzeichnung mit dem Übereinstimmungszeichen (Ü-Zeichen) nach den Übereinstimmungszeichen-Verordnungen der Länder.
- Im weiteren Verlauf (angrenzend an den mit diesem Dokument beschrieben Abschnitt ‚Einzelschelle-Abzweigdose-Einzelschelle‘) der Kabelanlage hat die Verlegung mit einem zu dem jeweiligen Kabel geeigneten Trag-/Befestigungssystem (z.B. Bügelschelle mit Langwanne, Einzelschelle, usw.) zu erfolgen. Hierzu sind die notwendigen bauaufsichtlichen Verwendbarkeitsnachweise erforderlich.

DMT-Prüfstelle für Brandschutz DMT

2 Besondere Bestimmungen

2.1 Gegenstand und Anwendungsbereich

2.1.1 Gegenstand

Hiermit wird das allgemeine bauaufsichtliche Prüfzeugnis „P-1032 DMT DO", erstmalig aus-gestellt am 12.09.2019 (geändert am 26.06.2023), verlängert bis zum 12.09.**2029.**

Dieses allgemeine bauaufsichtliche Prüfzeugnis gemäß VV TB NRW Ausgabe Oktober 2023 lfd. Nr. C 4.9 „Bauarten zur Herstellung von elektrischen Kabelanlagen, an die Anforderungen hinsichtlich des Funktionserhalts unter Brandeinwirkung gestellt werden" **gilt für** die Herstellung und Verwendung von Kabelanlagen als Bauart. Die Kabelanlage mit integriertem Funktionserhalt gewährleistet in Abhängigkeit von den Kabelbauarten in Verbindung mit den Abzweigdosen die Einstufung in die Funktionserhaltsklasse **„E30", „E60" und** „E90" nach DIN 4102-12:1998-11.

Die technische Beschreibung zur Ausführung ist dem allgemeinen bauaufsichtlichen Prüfzeug-**nis „P-1032 DMT DO" vom 26.06.2023** (erstmalig ausgestellt am 12.09.2019) zu entnehmen

2.2 Bestimmungen für die Bauart

2.2.1 Grundlage zur Erteilung des allgemeinen bauaufsichtlichen Prüfzeugnisses

Grundlage dieses allgemeinen bauaufsichtlichen Prüfzeugnisses sind die in Tabelle 1 genannten Dokumente.

Tabelle 1: Dokumente zur Erstellung dieses AbP

	Dokumentbezeichnung	Referenzdatum	Gegenstand	Aussteller/Prüfstelle
1	Antrag auf Verlängerung des vorhandenen AbP	26.06.2024	Antrag und formale Erklärungen/Versicherungen	Günther Spelsberg GmbH + Co. KG Im Gewerbepark 1 58579 Schalksmühle
2	Antrag auf Erteilung eines AbP	24.07.2019	Antrag und formale Erklärungen/Versicherungen	Günther Spelsberg GmbH + Co. KG Im Gewerbepark 1 58579 Schalksmühle
3	Prüfbericht DMT - 31/120 8115888184-30a	Berichtsdatum: 24.07.2019 Prüftermin: 08.11.2018	Prüfung nach DIN 4102-12 unter Beachtung von ABM-Beschluss BT-PRF-DE-12-14m	DMT-Prüfstelle für Brandschutz, NRW 49

	Dokumentbezeichnung	Referenzdatum	Gegenstand	Aussteller/Prüfstelle
4	Prüfbericht DMT - 31/121 8115888184-30b	Berichtsdatum: 24.07.2019 Prüftermin: 15.11.2018	Prüfung nach DIN 4102-12 unter Beachtung von ABM-Beschluss BT-PRF-DE-12-14m	DMT-Prüfstelle für Brandschutz, NRW 49
5	Prüfbericht DMT - 31/124 8115888184-30c	Berichtsdatum: 24.07.2019 Prüftermin: 06.12.2018	Prüfung nach DIN 4102-12 unter Beachtung von ABM-Beschluss BT-PRF-DE-12-14m	DMT-Prüfstelle für Brandschutz, NRW 49
6	Prüfbericht DMT - 31/125 8115888184-30d	Berichtsdatum: 24.07.2019 Prüftermin: 13.12.2019	Prüfung nach DIN 4102-12 unter Beachtung von ABM-Beschluss BT-PRF-DE-12-14m	DMT-Prüfstelle für Brandschutz, NRW 49
7	Prüfbericht DMT - 31/126 8115888184-30e	Berichtsdatum: 24.07.2019 Prüftermin: 17.01.2019	Prüfung nach DIN 4102-12 unter Beachtung von ABM-Beschluss BT-PRF-DE-12-14m	DMT-Prüfstelle für Brandschutz, NRW 49
8	Prüfbericht DMT - 31/127 8115888184-30f	Berichtsdatum: 24.07.2019 Prüftermin: 24.01.2019	Prüfung nach DIN 4102-12 unter Beachtung von ABM-Beschluss BT-PRF-DE-12-14m	DMT-Prüfstelle für Brandschutz, NRW 49
9	Prüfbericht DMT - 31/128 8115888184-30g	Berichtsdatum: 24.07.2019 Prüftermin: 31.01.2019	Prüfung nach DIN 4102-12 unter Beachtung von ABM-Beschluss BT-PRF-DE-12-14m	DMT-Prüfstelle für Brandschutz, NRW 49
10	Prüfbericht DMT - 31/129 8115888184-30h	Berichtsdatum: 24.07.2019 Prüftermin: 14.02.2019	Prüfung nach DIN 4102-12 unter Beachtung von ABM-Beschluss BT-PRF-DE-12-14m	DMT-Prüfstelle für Brandschutz, NRW 49
11	Prüfbericht DMT - 31/132 und DMT - 31/136 8115888184-30i	Berichtsdatum: 24.07.2019 Prüftermin: 28.03.2019 und 17.06.2019	Prüfung nach DIN 4102-12 unter Beachtung von ABM-Beschluss BT-PRF-DE-12-14m	DMT-Prüfstelle für Brandschutz, NRW 49
12	VDE-Zertifikat 40004684 VDE REG.-Nr. 7780	14.01.2003 letzte Änderung 2024-02-28	VDE-Zertifikat; Gutachten mit Fertigungsüberwachung	VDE Prüf- und Zertifizierungsinstitut

DMT-Prüfstelle für Brandschutz DMT

	Dokumentbezeichnung	Referenzdatum	Gegenstand	Aussteller/Prüfstelle
13	VDE-Zertifikat 40028822 VDE REG.-Nr. 9361	24.11.2009 letzte Änderung 2023-03-29	VDE-Zertifikat; Gutachten mit Fertigungsüberwachung	VDE Prüf- und Zertifizierungsinstitut
14	VDE-Zertifikat 103842 VDE REG.-Nr. 6563	26.11.1997 letzte Änderung 2022-05-30	VDE-Zertifikat; Gutachten mit Fertigungsüberwachung	VDE Prüf- und Zertifizierungsinstitut
15	VDE-Zertifikat 119117 VDE REG.-Nr. 7510	02.07.1999 letzte Änderung 2023-06-06	VDE-Zertifikat; Gutachten mit Fertigungsüberwachung	VDE Prüf- und Zertifizierungsinstitut
16	VDE-Zertifikat 130131 VDE REG.-Nr. 7581	11.01.2001 letzte Änderung 2023-08-30	VDE-Zertifikat; Gutachten mit Fertigungsüberwachung	VDE Prüf- und Zertifizierungsinstitut
17	VDE-Zertifikat 40032022 VDE REG.-Nr. 8512	02.03.2011 letzte Änderung 2023-02-16	VDE-Zertifikat; Gutachten mit Fertigungsüberwachung	VDE Prüf- und Zertifizierungsinstitut
18	VDE-Zertifikat 40035809 VDE REG.-Nr. 8513	13.09.2012 letzte Änderung 2021-06-30	VDE-Zertifikat; Gutachten mit Fertigungsüberwachung	VDE Prüf- und Zertifizierungsinstitut
19	VDE-Zertifikat 40032686 VDE REG.-Nr. 8447	07.06.2011 letzte Änderung 2021-07-07	VDE-Zertifikat; Gutachten mit Fertigungsüberwachung	VDE Prüf- und Zertifizierungsinstitut
20	VDE-Zertifikat 127434 VDE REG.-Nr. 9803	09.03.2000 letzte Änderung 2023-08-31	VDE-Zertifikat; Gutachten mit Fertigungsüberwachung	VDE Prüf- und Zertifizierungsinstitut
21	VDE-Zertifikat 40043928 VDE REG.-Nr. 8849	11.03.2016 letzte Änderung 2022-02-24	VDE-Zertifikat; Gutachten mit Fertigungsüberwachung	VDE Prüf- und Zertifizierungsinstitut
22	VDE-Zertifikat 40022546 VDE REG.-Nr. 9593	30.10.2007 letzte Änderung 2023-03-28	VDE-Zertifikat; Gutachten mit Fertigungsüberwachung	VDE Prüf- und Zertifizierungsinstitut
23	zusammenfassende Beurteilung 8117075212-10	24.07.2019	zusammenfassende Beurteilung zu P-1032 DMT DO	DMT-Prüfstelle für Brandschutz, NRW 49

DMT-Prüfstelle für Brandschutz DMT

2.2.2 Kennzeichnung

Jede Kabelanlage ist mit wie folgt beschrieben dauerhaft zu kennzeichnen. Ist eine Kennzeichnung der eigentlichen Kabelanlage nicht möglich, ist die Kennzeichnung so in der Nähe anzubringen, dass eine Zuordnung leichtfällt. Die Kennzeichnung soll mit einem Schild oder einem Aufkleber dauerhaft erfolgen.

Die Kennzeichnung muss folgende Angaben enthalten:

- Name des Unternehmers der die Kabelanlage errichtet hat
- Produktbezeichnung: Kabelanlage mit Abzweigdosen "WKE" der Günther Spelsberg GmbH + Co. KG zur Verwendung in Kabelanlagen mit integriertem Funktionserhalt
- Name des Herstellers der Kabelanlage
- Schriftzug: "Kabelanlage mit integriertem Funktionserhalt E…[1] entsprechend DIN 4102-12:1998-11"
- Prüfzeugnisnummer: „P-1032 DMT DO vom 12.09.2024“
- Schriftzug: „Inhaber des Prüfzeugnis: Günther Spelsberg GmbH + Co. KG“
- Schriftzug: "Prüfstelle: DMT GmbH & Co. KG, Prüfstelle für Brandschutz"
- Herstellungsjahr/Chargenbezeichnung

Die Kennzeichnung darf nur erfolgen, wenn die Voraussetzungen nach Abschnitt 3 zum Übereinstimmungsnachweis erfüllt sind.

3 Übereinstimmungsnachweis

Die diesem allgemeinen bauaufsichtlichen Prüfzeugnis aufgeführte Bauart bedarf des Nachweises der Übereinstimmung (Übereinstimmungsnachweis) nach den Vorgaben der Verwaltungsvorschrift Technische Baubestimmungen NRW (VV TB NRW), Ausgabe Oktober 2023, Abschnitt C4, lfd. Nr. C.4.9. Danach muss eine Übereinstimmungserklärung des Errichters (Unternehmers) erfolgen.

Der Unternehmer, der die Kabelanlage mit integriertem Funktionserhalt herstellt, muss gegenüber dem Auftraggeber eine Übereinstimmungserklärung (Muster siehe Anlage 1) ausstellen, mit der er bescheinigt, dass die von ihm ausgeführte Kabelanlage mit integriertem Funktionserhalt den Bestimmungen dieses allgemeinen bauaufsichtlichen Prüfzeugnisses entspricht.

4 Rechtsgrundlage

Dieses allgemeine bauaufsichtliche Prüfzeugnis wird aufgrund des § 17 Absatz III der Bauordnung für das Land Nordrhein-Westfalen (BauO NRW) vom 21. Juli 2018, zuletzt geändert am 24.09.2021, in Verbindung mit der VV TB NRW, Ausgabe Oktober 2023, Abschnitt C4, lfd. Nr. C.4.9 erteilt. In den Landesbauordnungen der übrigen Bundesländer sind entsprechende Rechtsgrundlagen enthalten.

5 Rechtsbehelfsbelehrung

Gegen diesen Bescheid kann innerhalb eines Monats nach seiner Bekanntgabe Klage erhoben werden. Die Klage ist schriftlich oder zur Niederschrift beim Verwaltungsgericht Gelsenkirchen, Bahnhofsvorplatz 3, 45879 Gelsenkirchen, zu erheben.

Die Klage kann auch in elektronischer Form nach Maßgabe der Verordnung über den elektronischen Rechtsverkehr bei den Verwaltungsgerichten und Finanzgerichten im Lande Nordrhein-Westfalen -ERVVO VG/FG- vom 7. November 2012 (GVNRW.2012 S. 548) eingereicht werden. In diesem Fall muss das elektronische Dokument mit einer qualifizierten Signatur nach § 2 Nr. 3 des Signaturgesetzes vom 16. Mai 2001 (BGBl. I S. 876) in der jeweils geltenden Fassung versehen sein und an die elektronische Poststelle des Gerichts übermittelt werden.

Hinweis: Bei Verwendung der elektronischen Form sind besondere technische Rahmenbedingungen zu beachten. Die besonderen technischen Voraussetzungen sind unter www.egvp.de aufgeführt.

Dortmund, 12.09.2024

DMT-Prüfstelle für Brandschutz DMT

Niederberghaus

Dipl.-Ing. (FH) Nadine Niederberghaus
(stellvertretende Leiterin der Prüfstelle)

Sebastian Feldmann

Feldmann, M.Sc.
(Sachbearbeiter)

ÜBEREINSTIMMUNGSERKLÄRUNG

Name und Anschrift des Unternehmers, der die Kabelanlage mit integriertem Funktionserhalt erstellt hat:
.....*

Baustelle/Gebäude/Objekt/Vorhaben:
.....*

Datum der Herstellung:
.....*

Geforderte Funktionserhaltsklasse der Kabelanlage(n) mit integriertem Funktionserhalt:
E.....* nach DIN 4102-12:1998-11

Hiermit wird bestätigt, dass die Kabelanlage(n) mit integriertem Funktionserhalt der oben genannten Funktionserhaltsklasse hinsichtlich aller Einzelheiten fachgerecht und unter Einhaltung aller Bestimmungen des allgemeinen bauaufsichtlichen Prüfzeugnisses Nr. P-1032 DMT DO der DMT GmbH & Co. KG, Prüfstelle für Brandschutz, Dortmund, vom 12.09.2024, hergestellt und eingebaut wurde(n).

Für die nicht vom Unterzeichner selbst hergestellten Bauprodukte oder Einzelteile (z. B. Kabelbauarten) wird dies hiermit ebenfalls bestätigt aufgrund [der vorhandenen Kennzeichnung der Teile entsprechend den Bestimmungen des allgemeinen bauaufsichtlichen Prüfzeugnisses/eigener Kontrollen/entsprechender schriftlicher Bestätigungen der Hersteller der Bauprodukte oder Teile, die der Unterzeichner zu seinen Akten genommen hat]**.

_____ _____

Ort, Datum Stempel und Unterschrift

(Diese Bescheinigung ist dem Bauherren zur Weitergabe
an die zuständige Bauaufsichtsbehörde auszuhändigen!)

*)vom Unterzeichner auszufüllen **) nichtzutreffendes streichen

DMT-Prüfstelle für Brandschutz DMT

Kabelanlage mit integriertem Funktionserhalt: Abzweigdosen "WKE" der Günther Spelsberg GmbH + Co. KG zur Verwendung in Kabelanlagen mit integriertem Funktionserhalt	DMT Anlage 1
Muster einer Übereinstimmungserklärung	zum Allgemeinen bauaufsichtlichen Prüfzeugnis P-1032 DMT DO vom 12.09.2024

DMT GmbH & Co. KG
Anlagen- und Produktsicherheit
Prüfstelle für Brandschutz

Tremoniastraße 13
44137 Dortmund
Deutschland

Telefon +49 231 5333-240
Telefax +49 231 5333-297
dmt-firetest@dmt-group.com
www.dmt-group.com

TÜV NORD GROUP

Allgemeines bauaufsichtliches Prüfzeugnis

DMT-Prüfstelle für Brandschutz DMT

Prüfzeugnis Nummer	P-1032 DMT DO
Antragsteller	Günther Spelsberg GmbH + Co. KG Im Gewerbepark 1 58579 Schalksmühle Deutschland
Gegenstand	Bauarten zur Herstellung von elektrischen Kabelanlagen, an die Anforderungen hinsichtlich des Funktionserhalts unter Brandeinwirkung gestellt werden der Funktionserhaltsklasse „E30“, „E60“ und „E90“ nach DIN 4102-12:1998-11 gemäß VV TB NRW Ausgabe Juni 2019 lfd. Nr. C 4.9, mit der/den Produktbezeichnung(en): **Abzweigdosen "WKE" der Günther Spelsberg GmbH + Co. KG zur Verwendung in Kabelanlagen mit integriertem Funktionserhalt**
Ausstelldatum	26.06.2023, zur Änderung des allgemeinen bauaufsichtlichen Prüfzeugnisses, erstmalig ausgestellt am 12.09.2019
Geltungsdauer bis	12.09.2024

Aufgrund dieses allgemeinen bauaufsichtlichen Prüfzeugnisses ist der oben genannte Gegenstand im Sinne der Landesbauordnung des jeweiligen Bundeslandes anwendbar.

Dieses allgemeine bauaufsichtliche Prüfzeugnis umfasst 43 Seiten inklusive Deckblatt und Anlagen. Jede Seite dieses allgemeinen bauaufsichtlichen Prüfzeugnisses ist mit dem Stempel der DMT GmbH & Co. KG, Dortmund versehen. Dokumente ohne Unterschrift und Stempel haben keine Gültigkeit.

INHALTSVERZEICHNIS **SEITE**

1 ALLGEMEINE BESTIMMUNGEN 4

2 BESONDERE BESTIMMUNGEN 5

2.1 GEGENSTAND UND ANWENDUNGSBEREICH/VERWENDUNGSBEREICH 5

2.1.1 Gegenstand 5

2.1.2 Anwendungsbereich/Verwendungsbereich 5

2.1.2.1 Anwendungsbereich für Energiekabel 6

2.1.2.2 Anwendungsbereich für Fernmelde-/Kommunikationskabel 11

2.2 BESTIMMUNGEN FÜR DIE BAUART 12

2.2.1 Grundlage zur Erteilung des allgemeinen bauaufsichtlichen Prüfzeugnisses 12

2.2.2 Kennzeichnung 14

3 ÜBEREINSTIMMUNGSNACHWEIS 15

4 BESTIMMUNGEN FÜR DIE AUSFÜHRUNG 15

4.1 ALLGEMEINES 15

4.2 KABELBAUARTEN 16

4.3 ABZWEIGDOSEN, ZUBEHÖR UND NÄCHSTGELEGENE BEFESTIGUNG 17

4.3.1 Abzweigdosen 17

4.3.1.1 WKE 2 17

4.3.1.2 WKE 4 17

4.3.1.3 WKE 6 18

4.3.2 Kabelklemmen 18

4.3.3 Kabeldurchführung 19

4.3.3.1 Kabelverschraubung 19

4.3.3.2 Membrandurchführung 19

4.3.4 nächstgelegene Befestigung durch Einzelschelle 20

5 UNTERHALT UND WARTUNG DES BAUPRODUKTS 21

6 RECHTSGRUNDLAGE 21

7 RECHTSBEHELFSBELEHRUNG 21

Anlage 1

Anlage 2

Anlage 3

Anlage 4

Anlage 5

Anlage 6

Anlage 7

Anlage 8

Anlage 9

Anlage 10

Anlage 11

DMT-Prüfstelle für Brandschutz DMT

Anlage 12

Anlage 13

Anlage 14

Anlage 15

Anlage 16

Anlage 17

Anlage 18

Anlage 19

Anlage 20

Anlage 21

DMT-Prüfstelle für Brandschutz DMT

1 Allgemeine Bestimmungen

- Mit diesem allgemeinen bauaufsichtlichen Prüfzeugnis ist die Verwendbarkeit der als Gegenstand aufgeführten Bauart im Sinne der Landesbauordnungen nachgewiesen.
- Das allgemeine bauaufsichtliche Prüfzeugnis ersetzt nicht die für die Durchführung von Bauvorhaben gesetzlich vorgeschriebenen Genehmigungen, Zustimmungen und Bescheinigungen.
- Das allgemeine bauaufsichtliche Prüfzeugnis wird unbeschadet der Rechte Dritter, insbesondere privater Schutzrechte, erteilt.
- Hersteller und Vertreiber der Bauart haben, unbeschadet weitergehender Regelungen in den „Besonderen Bestimmungen“, dem Verwender des Bauprodukts Kopien des allgemeinen bauaufsichtlichen Prüfzeugnisses zur Verfügung zu stellen und darauf hinzuweisen, dass das allgemeine bauaufsichtliche Prüfzeugnis an der Verwendungsstelle vorliegen muss. Auf Anforderung sind den beteiligten Behörden Kopien des allgemeinen bauaufsichtlichen Prüfzeugnisses zur Verfügung zu stellen.
- Das allgemeine bauaufsichtliche Prüfzeugnis darf nur vollständig vervielfältigt werden. Eine auszugsweise Veröffentlichung bedarf der Zustimmung der DMT GmbH & Co. KG, Prüfstelle für Brandschutz. Texte und Zeichnungen von Werbeschriften dürfen dem allgemeinen bauaufsichtlichen Prüfzeugnis nicht widersprechen. Übersetzungen des allgemeinen bauaufsichtlichen Prüfzeugnisses müssen den Hinweis „Von der DMT GmbH & Co. KG, Prüfstelle für Brandschutz, nicht geprüfte Übersetzung der deutschen Originalfassung" in deutscher und der übersetzten Sprache enthalten.
- Das allgemeine bauaufsichtliche Prüfzeugnis wird widerruflich erteilt. Die hierin festgelegten Bestimmungen können nachträglich ergänzt und geändert werden, insbesondere wenn neue technische Erkenntnisse dies erfordern.
- Das als Gegenstand des allgemeinen bauaufsichtlichen Prüfzeugnisses aufgeführte Bauprodukt bedarf des Nachweises der Übereinstimmung (Übereinstimmungsnachweis) und der Kennzeichnung mit dem Übereinstimmungszeichen (Ü-Zeichen) nach den Übereinstimmungszeichen-Verordnungen der Länder.
- Im weiteren Verlauf (angrenzend an den mit diesem Dokument beschrieben Abschnitt ‚Einzelschelle-Abzweigdose-Einzelschelle‘) der Kabelanlage hat die Verlegung mit einem zu dem jeweiligen Kabel geeigneten Trag-/Befestigungssystem (z.B. Bügelschelle mit Langwanne, Einzelschelle, usw.) zu erfolgen. Hierzu sind die notwendigen bauaufsichtlichen Verwendbarkeitsnachweise erforderlich.

DMT-Prüfstelle für Brandschutz DMT

2 Besondere Bestimmungen

2.1 Gegenstand und Anwendungsbereich/Verwendungsbereich

2.1.1 Gegenstand

Dieses allgemeine bauaufsichtliche Prüfzeugnis gemäß VV TB NRW Ausgabe Juni 2019 lfd. Nr. C 4.9 „Bauarten zur Herstellung von elektrischen Kabelanlagen, an die Anforderungen hinsichtlich des Funktionserhalts unter Brandeinwirkung gestellt werden“ gilt für die Herstellung und Verwendung von Kabelanlagen als Bauart. Die Kabelanlage mit integriertem Funktionserhalt gewährleistet in Abhängigkeit von den Kabelbauarten in Verbindung mit den Abzweigdosen die Einstufung in die Funktionserhaltsklasse „E30“, „E60“ und „E90“ nach DIN 4102-12:1998-11.

Die Kabelanlage mit integriertem Funktionserhalt muss aus Kabelbauarten gemäß Abschnitt 4.2 und Abzweigdosen gemäß Abschnitt 4.3 bestehen.

Dieses allgemeine bauaufsichtliche Prüfzeugnis beschreibt Abzweigdosen, die im Zuge von Kabelanlagen mit integriertem Funktionserhalt eingesetzt werden müssen.

2.1.2 Anwendungsbereich/Verwendungsbereich

- Der Anwendungsbereich ist auf Kabel mit einer Nennspannung ≤ 1 kV beschränkt. Bei der Dimensionierung von Kabelanlagen mit integriertem Funktionserhalt ist eine mögliche Funktionsbeeinträchtigung der Kabel infolge thermisch bedingter Widerstanderhöhung zu berücksichtigen.
- Die Kabelanlage mit integriertem Funktionserhalt ist in die Funktionserhaltsklasse „E30“, „E60“ bzw. „E90“ einzustufen, wenn die in Tabelle 1 angegebenen Kabelbauarten und Dimensionen mit den entsprechenden Abzweigdosen verwendet werden.
- Die Abzweigdose sowie die jeweils nächste Einzelschellen müssen an
  - Massivwänden aus Mauerwerk nach DIN 1053-1 bis -4, aus Beton bzw. Stahlbeton nach DIN 1045 oder Porenbeton-Bauplatten nach DIN 4166 oder
  - Decken aus Beton bzw. Stahlbeton nach DIN 1045 oder Porenbeton nach DIN 4223

  befestigt werden, deren Feuerwiderstandsklasse nach DIN 4102-2 mindestens der Funktionserhaltsklasse der Kabelanlage mit integriertem Funktionserhalt entspricht.
- Für die Befestigung in anderen als zuvor genannten Bauteilen ist die Anwendbarkeit gesondert nachzuweisen, z.B. durch ein allgemeines bauaufsichtliches Prüfzeugnis.
- Eine Kombination verschiedener Verlegearten ist zulässig, sofern die gleichen Funktionserhaltsklassen vorliegen und die Verwendbarkeit durch einen bauaufsichtlichen Verwendbarkeitsnachweis nachgewiesen ist.

- Der Antragsteller hat erklärt, dass in der Bauart keine Produkte verwendet werden, die der Gefahrstoffverordnung, der Chemikalienverbortsverordnung oder FCKW-Halon-Verbotsverordnung unterliegen beziehungsweise, dass er die Auflagen (insbesondere Kennzeichnung) aus den genannten Regelwerken erfüllt.
  Weiterhin hat der Antragsteller erklärt, dass – sofern für den Handel und das Inverkehrbringen oder die Verwendung Maßnahmen im Hinblick auf die Hygiene, den Gesundheitsschutz oder den Umweltschutz zu treffen sind – diese vom Antragsteller veranlasst und in der erforderlichen Weise bekannt gemacht werden.
  Es bestand aufgrund der oben genannten Erklärung des Antragstellers kein Anlass, die Auswirkungen des Bauprodukts im eingebauten Zustand auf die Erfüllung von Anforderungen des Gesundheits- und Umweltschutzes zu prüfen.
- Dieses allgemeine bauaufsichtliche Prüfzeugnis behandelt das Bauprodukt nur hinsichtlich seiner Brandschutzeigenschaften (andere Aspekte wie Schall- und Wärmeschutz oder Standsicherheit sind unberücksichtigt).
- Soweit weitere Anforderungen an die Kabelanlage oder einzelne Teile der Kabelanlage gestellt werden, sind diese gesondert nachzuweisen.

2.1.2.1 Anwendungsbereich für Energiekabel

Tabelle 1: Klassifizierung von Kabelbauarten in Abhängigkeit von Installationsbedingungen

Kabelbauart[1]	Klassifizierung[2]	Abzweig-Dose[3]	Ausrichtung[4]	Dimension[5]
Dätwyler Keram (N)HXH FE 180 E30-E60 VDE 7780	E60	WKE 2***	WH	n x 1,5 mm² bis n x 6 mm²
			WV	
	E90	WKE 2**	D	
	E60	WKE 4***	WH	n x 1,5 mm² bis n x 10 mm²
			WV	
			D	
	E60	WKE 6***	WH	n x 1,5 mm² bis n x 16 mm²
	E90	WKE 6**	WV	
	E60	WKE 6***	D	
Dätwyler Keram (N)HXH FE 180	E90	WKE 2**	WH	n x 1,5 mm² bis n x 6 mm²

[1] Entsprechend Tabelle 4: verwendbare Kabelbauarten
[2] Nach DIN 4102-12:1998-11
[3] Entsprechend Abschnitt 4.3
[4] D = Verlegung unter der Decke; WV = Verlegung an Wand mit vertikalem Kabelverlauf; WH = Verlegung an Wand mit horizontalem Kabelverlauf
[5] Aderzahl x Leiternennquerschnitt [n x mm²] bzw. Aderpaarzahl x 2 x Leiterdurchmesser [n x 2 x mm]; die zugehörigen VDE-Papiere (Referenz über VDE-REG.-NR.) sind hinsichtlich weitergehender Einschränkungen bei Aderzahl und Leiterquerschnitt zu beachten;

Kabelbauart[1]	Klassifi-zierung[2]	Abzweig-Dose[3]	Ausrich-tung[4]	Dimension[5]
E90 VDE 7780			WV	
			D	
	E90	WKE 4*	WH	n x 1,5 mm² bis n x 10 mm²
			WV	
			D	
	E90	WKE 6*	WH	n x 1,5 mm² bis n x 16 mm²'
		WKE 6**	WV	
		WKE 6*	D	
Dätwyler Keram (N)HXCH FE 180 E90 VDE 7780	E90	WKE 2**	WH	n x 1,5/1,5 mm² bis n x 6/6 mm²
			WV	
			D	
	E90	WKE 4**	WH	n x 1,5/1,5 mm² bis 10/10 mm²
			WV	
			D	
	E90	WKE 6**	WH	n x 1,5/1,5 mm² bis n x 16/16 mm²
			WV	
			D	
Eupen EUCASAFE (N)HXH FE 180 E30-E60 VDE 8512	E90	WKE 2**	WH	n x 1,5 mm² bis n x 6 mm²
	E60	WKE 2***	WV	
	E90	WKE 2**	D	
	E60	WKE 4***	WH	n x 1,5 mm² - n x 10 mm²
			WV	
	E90	WKE 4**	D	
	E90	WKE 6**	WH	n x 1,5 mm² bis 16 mm²
	E60	WKE 6***	WV	
	E90	WKE 6**	D	
Eupen EUCASAFE (N)HXH FE 180 E90 VDE 8513	E90	WKE 2*	WH	n x 1,5 mm² bis n x 6 mm²
			WV	
			D	
	E90	WKE 4*	WH	n x 1,5 mm² bis n x 10 mm²

DMT-Prüfstelle für Brandschutz DMT

Kabelbauart[1]	Klassifi-zierung[2]	Abzweig-Dose[3]	Ausrich-tung[4]	Dimension[5]
			WV	
		WKE 4**	D	
	E90	WKE 6*	WH	n x 1,5 mm² bis n x 16 mm²
			WV	
			D	n x 1,5 mm²
		WKE 6**	D	n x 16 mm²
Eupen EUCASAFE (N)HXH FE 180 E30-E60 VDE 7581	E60	WKE 6***	WH	n x 16 mm²
			WV	
			D	
Eupen EUCASAFE (N)HXCH FE 180 E30 VDE 7581	E90	WKE 2**	WH	n x 1,5/1,5 mm² bis n x 6/6 mm²
			WV	
			D	
	E90	WKE 4**	WH	n x 1,5/1,5 mm² bis n x 10/10 mm²
			WV	
			D	
	E90	WKE 6**	WH	n x 1,5/1,5 mm² bis n x 16/16 mm²
			WV	
			D	n x 16/16 mm²
		WKE 6*	D	n x 1,5/1,5 mm²
Eupen EUCASAFE (N)HXCH FE 180 E90 VDE 8513	E90	WKE 2**	WH	n x 1,5/1,5 mm² bis n x 6/6 mm²
			WV	
			D	
	E90	WKE 4**	WH	n x 1,5/1,5 mm² bis n x 10/10 mm²
			WV	
			D	
	E90	WKE 6**	WH	n x 1,5/1,5 mm² bis n x 16/16 mm²
			WV	
	E30		D	
	E90			n x 16/16 mm²
Leoni Studer BETAflam (N)HXH-J	E90	WKE 2**	WH	n x 1,5 mm² bis n x 6 mm²

DMT-Prüfstelle für Brandschutz DMT

Kabelbauart[1]	Klassifi-zierung[2]	Abzweig-Dose[3]	Ausrich-tung[4]	Dimension[5]
FE 180 E90 VDE 9803			WV	
			D	
	E90	WKE 4**	WH	n x 1,5 mm² bis n x 10 mm²
			WV	
			D	
	E90	WKE 6**	WH	n x 1,5 mm² bis n x 16 mm²
			WV	
			D	
Leoni Studer BETAflam (N)HXH-J FE 180 E30-60 VDE 9803	E90	WKE 6*	WH	n x 16 mm²
		WKE 6**	WV	
			D	
Leoni Studer BETAflam (N)HXH-J FE 180 E30-E60 S VDE 8849	E90	WKE 2*	WH	n x 1,5 mm² bis n x 6 mm²
		WKE 2*	WV	
			D	
	E90	WKE 4*	WH	n x 1,5 mm² bis n x 10 mm²
		WKE 4**	WV	
			D	
	E90	WKE 6*	WH	n x 1,5 mm² bis n x 10 mm²
		WKE 6**	WV	n x 1,5 mm² bis 10 mm²
		WKE 6*	D	n x 1,5 mm²
		WKE 6**		n x 10 mm²
Leoni Studer BETAflam (N)HXCH FE 180 E90 VDE 9803	E90	WKE 2**	WH	n x 1,5/1,5 mm² bis n x 6/6 mm²
			WV	
			D	
	E90	WKE 4**	WH	n x 1,5/1,5 mm² bis n x 10/10 mm²
			WV	
	E90	WKE 6**	WH	n x 1,5/1,5 mm² bis n x 16/16 mm²
			WV	
			D	
Leoni Studer BETAflam (N)HXCH	E90	WKE 2**	WH	n x 1,5/1,5 mm² bis n x 6/6 mm²

DMT-Prüfstelle für Brandschutz DMT

Kabelbauart[1]	Klassifi-zierung[2]	Abzweig-Dose[3]	Ausrich-tung[4]	Dimension[5]
FE 180 E30-E60 VDE 9803			WV	
	E90	WKE 4**	WH	n x 1,5/1,5 mm² bis n x 10/10 mm²
			WV	
			D	
	E90	WKE 6**	WH	n x 1,5/1,5 mm² bis n x 16/16 mm²
			WV	
			D	

Erläuterung dritte Spalte:
* = Abstand Dose zur benachbarten Einzelschelle 120 mm
** = Abstand Dose zur benachbarten Einzelschelle 130 mm
*** = Abstand Dose zur benachbarten Einzelschelle 150 mm

DMT-Prüfstelle für Brandschutz DMT

2.1.2.2 Anwendungsbereich für Fernmelde-/Kommunikationskabel

Tabelle 2: Klassifizierung von Kabelbauarten in Abhängigkeit von Installationsbedingungen

Kabelbauart[6]	Klassifizierung[7]	Abzweig-Dose[8]	Ausrichtung[9]	Dimension[10]
Dätwyler Keram JE-H(St)H Bd FE180 E30-E90 VDE 9361	E30	WKE 2*	WH	≥1 x 2 x ≥0,8
		WKE 2**	WV	
			D	
Eupen EUCASAFE JE-H(St)H FE 180 E90 VDE 6563	E90	WKE 2*	WH	≥2 x 2 x ≥0,8
			WV	
			D	
Eupen EUCASAFE JE-H(St)H 180 E30 VDE 7510	E90	WKE 2**	WH	≥2 x 2 x ≥0,8
			WV	
			D	
Leoni Studer BETAflam JE-H(St)H FE 180 E30-E90 VDE 9593	E90	WKE 2*	WH	≥2 x 2 x ≥0,8
			WV	
			D	
Leoni Studer BETAflam JE-H(St)H FE180/E30 S VDE 8447	E90	WKE 2**	WH	≥2 x 2 x ≥0,8
		WKE 2*	WV	
	E30		D	
	E90	WKE 6*	WH	≥2 x 2 x ≥0,8
			WV	
	E30		D	

Erläuterung dritte Spalte:
* = Abstand Dose zur benachbarten Einzelschelle 120 mm
** = Abstand Dose zur benachbarten Einzelschelle 130 mm
*** = Abstand Dose zur benachbarten Einzelschelle 150 mm

DMT-Prüfstelle für Brandschutz DMT

[6] Entsprechend Tabelle 4: verwendbare Kabelbauarten
[7] Nach DIN 4102-12:1998-11
[8] Entsprechend Abschnitt 4.3
[9] D = Verlegung unter der Decke; WV = Verlegung an Wand mit vertikalem Kabelverlauf; WH = Verlegung an Wand mit horizontalem Kabelverlauf
[10] Aderzahl x Leiternennquerschnitt [n x mm²] bzw. Aderpaarzahl x 2 x Leiterdurchmesser [n x 2 x mm]; die zugehörigen VDE-Papiere (Referenz über VDE-REG.-NR.) sind hinsichtlich weitergehender Einschränkungen bei Aderzahl und Leiterquerschnitt zu beachten;

2.2 Bestimmungen für die Bauart

2.2.1 Grundlage zur Erteilung des allgemeinen bauaufsichtlichen Prüfzeugnisses

Grundlage dieses allgemeinen bauaufsichtlichen Prüfzeugnisses sind die in Tabelle 3 genannten Dokumente.

Tabelle 3: Dokumente zur Erstellung dieses AbP

	Dokumentbezeichnung	Referenzdatum	Gegenstand	Aussteller/Prüfstelle
1	Antrag auf Erteilung eines AbP	24.07.2019	Antrag und formale Erklärungen/Versicherungen	Günther Spelsberg GmbH + Co. KG Im Gewerbepark 1 58579 Schalksmühle
2	Prüfbericht DMT - 31/120 8115888184-30a	Berichtsdatum: 24.07.2019 Prüftermin: 08.11.2018	Prüfung nach DIN 4102-12 unter Beachtung von ABM-Beschluss BT-PRF-DE-12-14m	DMT-Prüfstelle für Brandschutz, NRW 49
3	Prüfbericht DMT - 31/121 8115888184-30b	Berichtsdatum: 24.07.2019 Prüftermin: 15.11.2018	Prüfung nach DIN 4102-12 unter Beachtung von ABM-Beschluss BT-PRF-DE-12-14m	DMT-Prüfstelle für Brandschutz, NRW 49
4	Prüfbericht DMT - 31/124 8115888184-30c	Berichtsdatum: 24.07.2019 Prüftermin: 06.12.2018	Prüfung nach DIN 4102-12 unter Beachtung von ABM-Beschluss BT-PRF-DE-12-14m	DMT-Prüfstelle für Brandschutz, NRW 49
5	Prüfbericht DMT - 31/125 8115888184-30d	Berichtsdatum: 24.07.2019 Prüftermin: 13.12.2019	Prüfung nach DIN 4102-12 unter Beachtung von ABM-Beschluss BT-PRF-DE-12-14m	DMT-Prüfstelle für Brandschutz, NRW 49
6	Prüfbericht DMT - 31/126 8115888184-30e	Berichtsdatum: 24.07.2019 Prüftermin: 17.01.2019	Prüfung nach DIN 4102-12 unter Beachtung von ABM-Beschluss BT-PRF-DE-12-14m	DMT-Prüfstelle für Brandschutz, NRW 49
7	Prüfbericht DMT - 31/127 8115888184-30f	Berichtsdatum: 24.07.2019 Prüftermin: 24.01.2019	Prüfung nach DIN 4102-12 unter Beachtung von ABM-Beschluss BT-PRF-DE-12-14m	DMT-Prüfstelle für Brandschutz, NRW 49
8	Prüfbericht DMT - 31/128 8115888184-30g	Berichtsdatum: 24.07.2019 Prüftermin: 31.01.2019	Prüfung nach DIN 4102-12 unter Beachtung von ABM-Beschluss BT-PRF-DE-12-14m	DMT-Prüfstelle für Brandschutz, NRW 49

	Dokumentbezeichnung	Referenzdatum	Gegenstand	Aussteller/Prüfstelle
9	Prüfbericht DMT - 31/129 8115888184-30h	Berichtsdatum: 24.07.2019 Prüftermin: 14.02.2019	Prüfung nach DIN 4102-12 unter Beachtung von ABM-Beschluss BT-PRF-DE-12-14m	DMT-Prüfstelle für Brand-schutz, NRW 49
10	Prüfbericht DMT - 31/132 und DMT - 31/136 8115888184-30i	Berichtsdatum: 24.07.2019 Prüftermin: 28.03.2019 und 17.06.2019	Prüfung nach DIN 4102-12 unter Beachtung von ABM-Beschluss BT-PRF-DE-12-14m	DMT-Prüfstelle für Brand-schutz, NRW 49
11	VDE-Zertifikat 40004684 VDE REG.-Nr. 7780	14.01.2003 letzte Änderung 2017-11-23	VDE-Zertifikat; Gutachten mit Fertigungsüberwachung	VDE Prüf- und Zertifizierungs-institut
12	VDE-Zertifikat 40028822 VDE REG.-Nr. 9361	24.11.2009 letzte Änderung 2017-10-26	VDE-Zertifikat; Gutachten mit Fertigungsüberwachung	VDE Prüf- und Zertifizierungs-institut
13	VDE-Zertifikat 103842 VDE REG.-Nr. 6563	26.11.1997 letzte Änderung 2017-05-12	VDE-Zertifikat; Gutachten mit Fertigungsüberwachung	VDE Prüf- und Zertifizierungs-institut
14	VDE-Zertifikat 119117 VDE REG.-Nr. 7510	07.07.1999 letzte Änderung 2017-12-20	VDE-Zertifikat; Gutachten mit Fertigungsüberwachung	VDE Prüf- und Zertifizierungs-institut
15	VDE-Zertifikat 130131 VDE REG.-Nr. 7581	11.01.2001 letzte Änderung 2016-11-30	VDE-Zertifikat; Gutachten mit Fertigungsüberwachung	VDE Prüf- und Zertifizierungs-institut
16	VDE-Zertifikat 40032022 VDE REG.-Nr. 8512	02.03.2011 letzte Änderung 2016-12-22	VDE-Zertifikat; Gutachten mit Fertigungsüberwachung	VDE Prüf- und Zertifizierungs-institut
17	VDE-Zertifikat 40035809 VDE REG.-Nr. 8513	13.09.2012 letzte Änderung 2015-12-11	VDE-Zertifikat; Gutachten mit Fertigungsüberwachung	VDE Prüf- und Zertifizierungs-institut
18	VDE-Zertifikat 40032686 VDE REG.-Nr. 8447	07.06.2011 letzte Änderung 2018-09-24	VDE-Zertifikat; Gutachten mit Fertigungsüberwachung	VDE Prüf- und Zertifizierungs-institut
19	VDE-Zertifikat 127434 VDE REG.-Nr. 9803	09.03.2000 letzte Änderung 2016-07-25	VDE-Zertifikat; Gutachten mit Fertigungsüberwachung	VDE Prüf- und Zertifizierungs-institut

DMT-Prüfstelle für Brandschutz DMT

	Dokumentbezeichnung	Referenzdatum	Gegenstand	Aussteller/Prüfstelle
20	VDE-Zertifikat 40043928 VDE REG.-Nr. 8849	11.03.2016 letzte Änderung 2018-08-29	VDE-Zertifikat; Gutachten mit Fertigungsüberwachung	VDE Prüf- und Zertifizierungs-institut
21	VDE-Zertifikat 40022546 VDE REG.-Nr. 9593	30.10.2007 letzte Änderung 2017-07-03	VDE-Zertifikat; Gutachten mit Fertigungsüberwachung	VDE Prüf- und Zertifizierungs-institut
22	zusammenfassende Beurteilung 8117075212-10	24.07.2019	zusammenfassende Beurtei-lung zu P-1032 DMT DO	DMT-Prüfstelle für Brand-schutz, NRW 49

Dieses allgemeine bauaufsichtliche Prüfzeugnis wurde entsprechend den Beschlüssen des ABM Arbeitskreises 'Bauteile' beurteilt und erstellt. Die Ergebnisse sind in einer zusammenfassenden Beurteilung 8117075212-10 zu P-1032 DMT-DO vom 17.07.2019 dargestellt. Diese Beurteilung ist nicht veröffentlicht und bei der Prüfstelle hinterlegt.

2.2.2 Kennzeichnung

Jede Kabelanlage ist mit wie folgt beschrieben dauerhaft zu kennzeichnen. Ist eine Kennzeichnung der eigentlichen Kabelanlage nicht möglich, ist die Kennzeichnung so in der Nähe anzubringen, dass eine Zuordnung leicht fällt. Die Kennzeichnung soll mit einem Schild oder einem Aufkleber dauerhaft erfolgen.

Die Kennzeichnung muss folgende Angaben enthalten:

- Name des Unternehmers der die Kabelanlage errichtet hat
- Produktbezeichnung: Kabelanlage mit Abzweigdosen "WKE" der Günther Spelsberg GmbH + Co. KG zur Verwendung in Kabelanlagen mit integriertem Funktionserhalt
- Name des Herstellers der Kabelanlage
- Schriftzug: "Kabelanlage mit integriertem Funktionserhalt E…[11] entsprechend DIN 4102-12:1998-11"
- Prüfzeugnisnummer: „P-1032 DMT DO vom 12.09.2019, geändert am 26.06.2023“
- Schriftzug: „Inhaber des Prüfzeugnis: Günther Spelsberg GmbH + Co. KG“
- Schriftzug: "Prüfstelle: DMT GmbH & Co. KG, Prüfstelle für Brandschutz"
- Herstellungsjahr/Chargenbezeichnung

Die Kennzeichnung darf nur erfolgen, wenn die Voraussetzungen nach Abschnitt 3 zum Übereinstimmungsnachweis erfüllt sind.

[11] Angabe der tatsächlichen Funktionserhaltsklasse gemäß Tabelle 1

3 Übereinstimmungsnachweis

Die diesem allgemeinen bauaufsichtlichen Prüfzeugnis aufgeführte Bauart bedarf des Nachweises der Übereinstimmung (Übereinstimmungsnachweis) nach den Vorgaben der VV TB NRW Ausgabe Juni 2019 Kapitel C1 Absatz 14 Satz 2 durch eine Übereinstimmungserklärung des Anwenders (Errichters).

Der Anwender, der die Kabelanlage mit integriertem Funktionserhalt herstellt, muss gegenüber dem Auftraggeber eine Übereinstimmungserklärung (Muster siehe Anlage 1) ausstellen, mit der er bescheinigt, dass die von ihm ausgeführte Kabelanlage mit integriertem Funktionserhalt den Bestimmungen dieses allgemeinen bauaufsichtlichen Prüfzeugnisses entspricht.

4 Bestimmungen für die Ausführung

4.1 Allgemeines

- Der Bauherr/die von ihm beauftragten am Bau Beteiligten sind für die Standsicherheit und sichere Ausführung der Verwendung der Bauart, einschließlich aller Befestigungen verantwortlich. Die Standsicherheit oder die Ausführung der Befestigung des Bauprodukts waren nicht Bestandteil der diesem allgemeinen bauaufsichtlichen Prüfzeugnis zu Grunde liegenden Prüfungen.
- Soweit weitere Anforderungen an die Kabelanlage oder einzelne Teile der Kabelanlage gestellt werden, sind diese gesondert nachzuweisen.
- Es ist sicherzustellen, dass die Kabelanlage mit integriertem Funktionserhalt durch umgebende Bauteile im Brandfall für die ihrer Funktionserhaltsklasse entsprechenden Zeitdauer nicht negativ beeinträchtigt wird.
- Die Befestigungen der Kabeltragsysteme an Massivbauteilen sind mit für den Untergrund geeigneten Stahlspreizdübeln an der Massivdecke bzw. –wand zu befestigen.
  Dübel ohne brandschutztechnischen Eignungsnachweis müssen den Angaben gültiger allgemeiner bauaufsichtlicher Zulassungen des Deutschen Instituts für Bautechnik (DIBt), Berlin, entsprechen und darüber hinaus doppelt so tief wie im Zulassungsbescheid angegeben - mindestens jedoch 60 mm tief - eingebaut werden, sofern in der Zulassung nichts anderes ausgesagt wird. Die rechnerische Zugbelastung je Dübel darf 500 N nicht übersteigen (vgl. DIN 4102-4:1994-03, Abschnitt 8.5.7.5).
  Alternativ dürfen Dübel verwendet werden, deren brandschutztechnische Eignung über die der Klassifizierung der Kabelanlage entsprechende Dauer mit einer allgemeinen

bauaufsichtlichen Zulassung, einer europäischen technischen Zulassung oder einem allgemeinen bauaufsichtlichen Prüfzeugnis nachgewiesen ist. Sie sind entsprechend den Vorgaben in der allgemeinen bauaufsichtlichen Zulassung bzw. im allgemeinen bauaufsichtlichen Prüfzeugnis einzubauen.

4.2 Kabelbauarten

- Es dürfen nur Kabelbauarten entsprechend Tabelle 4 mit einer gültigen VDE-Approbation bzw. Gutachten mit Fertigungsüberwachung verwendet werden, sofern die Verwendung gemäß Tabelle 1 vorgesehen ist.
- Das Kabel ist gemäß den VDE-Bestimmungen zu kennzeichnen.
- Es dürfen nur die folgenden Kabelbauarten verwendet werden. Dabei ist die Zuordnung gemäß Tabelle 1 zu beachten. Zum Zeitpunkt der Verwendung muss der genannte VDE-Nachweis (Gutachten mit Fertigungsüberwachung) vorliegen und gültig sein.

Tabelle 4: verwendbare Kabelbauarten

Hersteller	Bauart/Bezeichnung	VDE-Nachweis
DÄTWYLER Cabling Solutions AG Gotthardstr. 31 CH-6460 Altdorf Schweiz	Dätwyler Keram (N)HXH FE 180 E30-E60	7780
	Dätwyler Keram (N)HXH FE 180 E90	
	Dätwyler Keram (N)HXCH FE 180 E90	
	Dätwyler Keram JE-H(St)H…Bd FE180 E30-E90	9361
KABELWERK EUPEN AG Malmedyer Str. 9 BE-4700 Eupen Belgien	EUCASAFE (N)HXH FE 180/E30-E60	8512, 7581
	EUCASAFE (N)HXCH FE 180/E30	7581
	EUCASAFE (N)HXH FE 180/E90	8513
	EUCASAFE (N)HXCH FE 180/E90	
	EUCASAFE JE-H(St)H Bd FE 180/E30	7510
	EUCASAFE JE-H(St)H Bd FE 180/E90	6563
LEONI Studer AG Herrenmattenstr. 20 CH-4658 Däniken Schweiz	BETAFLAM (N)HXH FE180	9803
	BETAFLAM (N)HXCH FE 180	
	BETAFLAM (N)HXH FE180	8849
	BETAFLAM JE-H(St)H Bd FE 180/E30-E90	9593
	BETAFLAM JE-H(St)H Bd FE180/E30	8447

4.3 Abzweigdosen, Zubehör und nächstgelegene Befestigung

4.3.1 Abzweigdosen

Die Abzweigdosen vom Fabrikat „Günther Spelsberg“ sind aus PC-FR (Polycarbonat – flame retardant) zu fertigen. Weitere konstruktive Einzelheiten zur Ausbildung der Abzweigdosen sind den Anlagen zu entnehmen.

4.3.1.1 WKE 2

Die Kabelabzweigdose „WKE 2“ mit Einzelschellen zur Kabelbefestigung weist folgende Eigenschaften auf:

- Die Abzweigdose Typ „WKE 2“ entspricht der Zeichnung (siehe Anlage).
- Im Inneren der Abzweigdose sind die elektrischen Verbindungen mit Klemmen gemäß Abschnitt 4.3.2 herzustellen.
- Die Kabelführung mit der Abzweigdose am nächsten gelegener Befestigung durch eine Einzelschelle (gemäß Abschnitt 4.3.4) erfolgt im nominellen Abstand von 120 mm, 130 mm bzw. 150 mm (entsprechend Sternchen-Kennzeichnung in dritter Spalte von Tabelle 1 bzw. Tabelle 2) zur Abzweigdose.
- Die Befestigung der Abzweigdose im Untergrund erfolgt mit einem zugelassenen Befestigungsmittel (Nenn-Durchmesser ≥ 6mm) gemäß Abschnitt 4.1.
- Kabelverschraubungen gemäß Abschnitt 4.3.3 werden verwendet.
- Durch die Einzelschelle und die Kabelverschraubung darf je nur ein Kabel geführt werden.

4.3.1.2 WKE 4

Die Kabelabzweigdose „WKE 4“ mit Einzelschellen zur Kabelbefestigung weist folgende Eigenschaften auf:

- Die Abzweigdose Typ „WKE 4“ entspricht der Zeichnung (siehe Anlage).
- Im Inneren der Abzweigdose sind die elektrischen Verbindungen mit Klemmen gemäß Abschnitt 4.3.2 herzustellen.
- Die Kabelführung mit der Abzweigdose am nächsten gelegener Befestigung durch eine Einzelschelle (gemäß Abschnitt 4.3.4) erfolgt im nominellen Abstand von 120 mm, 130 mm bzw. 150 mm (entsprechend Sternchen-Kennzeichnung in dritter Spalte von Tabelle 1 bzw. Tabelle 2) zur Abzweigdose.

- Die Befestigung der Abzweigdose im Untergrund erfolgt mit einem zugelassenen Befestigungsmittel (Nenn-Durchmesser ≥ 6mm) gemäß Abschnitt 4.1.
- Kabelverschraubungen gemäß Abschnitt 4.3.3 werden verwendet.
- Durch die Einzelschelle und die Kabelverschraubung darf je nur ein Kabel geführt werden.

Weitere konstruktive Einzelheiten zur Ausbildung der Abzweigdosen sind den Anlagen zu entnehmen.

4.3.1.3 WKE 6

Die Kabelabzweigdose „WKE 6“ mit Einzelschellen zur Kabelbefestigung weist folgende Eigenschaften auf:

- Die Abzweigdose Typ „WKE 6“ entspricht der Zeichnung (siehe Anlage).
- Im Inneren der Abzweigdose sind die elektrischen Verbindungen mit Klemmen gemäß Abschnitt 4.3.2 herzustellen.
- Die Kabelführung mit der Abzweigdose am nächsten gelegener Befestigung durch eine Einzelschelle (gemäß Abschnitt 4.3.4) erfolgt im nominellen Abstand von 120 mm, 130 mm bzw. 150 mm (entsprechend Sternchen-Kennzeichnung in dritter Spalte von Tabelle 1 bzw. Tabelle 2) zur Abzweigdose.
- Die Befestigung der Abzweigdose im Untergrund erfolgt mit einem zugelassenen Befestigungsmittel (Nenn-Durchmesser ≥ 6mm) gemäß Abschnitt 4.1.
- Kabelverschraubungen gemäß Abschnitt 4.3.3 werden verwendet.
- Durch die Einzelschelle und die Kabelverschraubung darf je nur ein Kabel geführt werden.

Weitere konstruktive Einzelheiten zur Ausbildung der Abzweigdosen sind den Anlagen zu entnehmen.

4.3.2 Kabelklemmen

Die Auswahl der Kabelklemmen muss entsprechend des Aderquerschnitts erfolgen und für diesen geeignet sein. Es kommen die folgenden Kabelklemmen (siehe auch Zeichnungen gemäß Anlage) in Betracht:

- Fabrikat Spelsberg Keramik-Einzelklemme 6 mm²
- Fabrikat Spelsberg Keramik-Einzelklemme 10 mm²

- Fabrikat Spelsberg Keramik-Einzelklemme 16 mm²
- Fabrikat Spelsberg Keramik-Doppelklemme 6 mm²
- Fabrikat Spelsberg Keramik-Doppelklemme 10 mm²
- Fabrikat Spelsberg Keramik-Doppelklemme 16 mm²

Die Klemmengehäuse sind aus einem keramischen Werkstoff Stealite MRP 6 zu fertigen. Der Buchsenklemmkörper ist aus Kupfermaterial zu fertigen. Weitere konstruktive Einzelheiten zur Ausbildung der Kabelklemmen sind den Anlagen zu entnehmen.

4.3.3 Kabeldurchführung

Es können wahlweise Kabelverschraubungen oder Membrandurchführungen verwendet werden. Die Durchführungen müssen 4.3.3.1 oder 4.3.3.2 entsprechen.

4.3.3.1 Kabelverschraubung

Die Kabelverschraubungen sind aus Polyamid zu fertigen. Es kommen folgende Kabelverschraubungen in Betracht:

- Fabrikat Spelsberg Typ M20
- Fabrikat Spelsberg Typ M25
- Fabrikat Spelsberg Typ M32
- Fabrikat Spelsberg Typ M40

Weitere konstruktive Einzelheiten zur Ausbildung der Kabelverschraubungen sind den Anlagen zu entnehmen.

4.3.3.2 Membrandurchführung

Die Membrandurchführungen sind aus thermoplastischem Elastomer (TPE) zu fertigen. Es kommen folgende Membrandurchführungen in Betracht:

- Fabrikat Spelsberg Typ Doppelmembranstutzen M16
- Fabrikat Spelsberg Typ Doppelmembranstutzen M20
- Fabrikat Spelsberg Typ Doppelmembranstutzen M25
- Fabrikat Spelsberg Typ Doppelmembranstutzen M32
- Fabrikat Spelsberg Typ Doppelmembranstutzen 4-fach DMS-M32
- Fabrikat Spelsberg Typ Doppelmembranstutzen M40

- Fabrikat Spelsberg Typ Doppelmembranstutzen 4-fach DMS-M40

Weitere konstruktive Einzelheiten zur Ausbildung der Membrandurchführungen sind den Anlagen zu entnehmen.

DMT-Prüfstelle für Brandschutz DMT

4.3.4 nächstgelegene Befestigung durch Einzelschelle

Die Kabelführung muss mit Einzelschellen Fabrikat OBO Typ 732 oder gleichwertig erfolgen. Die Einzelschellen sind aus Stahl zu fertigen.

Der nominelle Anwendungsbereich der Einzelschelle muss dem Durchmesser des Kabels entsprechen. Die Befestigung der Einzelschelle im Untergrund muss mit einem zugelassenen Befestigungsmittel (Nenn-Durchmesser ≥ 6mm) gemäß Abschnitt 4.1 erfolgen.

Weitere konstruktive Einzelheiten zur Ausbildung der Einzelschellen sind den Anlagen zu entnehmen.

5 Unterhalt und Wartung des Bauprodukts

- Das Bauprodukt darf in der Anwendung keiner weitergehenden oder zweckfremden Beanspruchung ausgesetzt sein. Der Hersteller hat in seinen Begleitdokumenten die bestimmungsgemäße Nutzung zu beschreiben, die eine negative Beeinflussung der Eigenschaften des Bauprodukts nicht besorgen lässt.
- Das Bauprodukt darf in der Anwendung keiner Wirkung aggressiver/scharfer Chemikalien/Reinigungsmittel ausgesetzt sein. Der Hersteller hat in seinen Begleitdokumenten solche Reinigungsmethoden und –mittel anzugeben, deren Anwendung die Eigenschaften des Bauprodukts nicht negativ beeinflussen.
- Ist die wesentliche Verschlechterung der Eigenschaften des Bauprodukts über die Zeit nicht auszuschließen, ist durch den Hersteller eine maximale Lebensdauer des Bauprodukts anzugeben.
- Bei jeder Ausführung der Kabelanlage mit integriertem Funktionserhalt hat der Anwender den Auftraggeber darauf hinzuweisen, dass die Brandschutzwirkung der Kabelanlage mit integriertem Funktionserhalt auf Dauer nur sichergestellt ist, wenn die Kabelanlage, d. h. die Kabelbauarten und die Kabeltragekonstruktion, stets in ordnungsgemäßem Zustand gehalten und nach evtl. Nachbelegung mit Kabeln der bestimmungsgemäße Zustand der Kabelanlage mit integriertem Funktionserhalt wieder hergestellt wird.

DMT-Prüfstelle für Brandschutz DMT

6 Rechtsgrundlage

Dieses allgemeine bauaufsichtliche Prüfzeugnis wird aufgrund des § 17 Absatz 3 in Verbindung mit § 22 Absatz 2 der Bauordnung für das Land Nordrhein-Westfalen (BauO NRW) vom 15. Dezember 2016 in Verbindung mit der VV TB NRW laufende Nummer C4.9 Ausgabe Juni 2019 erteilt. In den Landesbauordnungen der übrigen Bundesländer sind § 19 Absatz 2 Satz 2 in Verbindung mit § 18 Absatz 7 der Musterbauordnung (MBO), in der Fassung vom November 2002, zuletzt geändert durch Beschluss der Bauministerkonferenz vom Mai 2016, entsprechende Rechtsgrundlagen enthalten, welche auch die Anerkennung von allgemeinen bauaufsichtlichen Prüfzeugnissen der Prüfstellen anderer Länder regeln.

7 Rechtsbehelfsbelehrung

Gegen diesen Bescheid kann innerhalb eines Monats nach seiner Bekanntgabe Klage erhoben werden. Die Klage ist schriftlich oder zur Niederschrift beim Verwaltungsgericht Gelsenkirchen, Bahnhofsvorplatz 3, 45879 Gelsenkirchen, zu erheben.

Die Klage kann auch in elektronischer Form nach Maßgabe der Verordnung über den elektronischen Rechtsverkehr bei den Verwaltungsgerichten und Finanzgerichten im Lande Nordrhein-Westfalen -ERVVO VG/FG- vom 7. November 2012 (GVNRW.2012 S. 548) eingereicht werden. In diesem Fall muss das elektronische Dokument mit einer qualifizierten Signatur nach § 2 Nr. 3 des Signaturgesetzes vom 16. Mai 2001 (BGBl. I S. 876) in der jeweils geltenden Fassung versehen sein und an die elektronische Poststelle des Gerichts übermittelt werden.

Hinweis: Bei Verwendung der elektronischen Form sind besondere technische Rahmenbedingungen zu beachten. Die besonderen technischen Voraussetzungen sind unter www.egvp.de aufgeführt.

Dortmund, 26.06.2023

DMT-Prüfstelle für Brandschutz DMT

Dipl.-Ing. (FH) Nadine Niederberghaus
(stellvertretende Leiterin der Prüfstelle)

Ludäscher, M.Sc.
(Sachbearbeiter)

ÜBEREINSTIMMUNGSERKLÄRUNG

Name und Anschrift des Unternehmers, der die Kabelanlage mit integriertem Funktionserhalt erstellt hat:
.....*

Baustelle/Gebäude/Objekt/Vorhaben:
.....*

Datum der Herstellung:
.....*

Geforderte Funktionserhaltsklasse der Kabelanlage(n) mit integriertem Funktionserhalt:
E.....* nach DIN 4102-12:1998-11

Hiermit wird bestätigt, dass die Kabelanlage(n) mit integriertem Funktionserhalt der oben genannten Funktionserhaltsklasse hinsichtlich aller Einzelheiten fachgerecht und unter Einhaltung aller Bestimmungen des allgemeinen bauaufsichtlichen Prüfzeugnisses Nr. P-1032 DMT DO der DMT GmbH & Co. KG, Prüfstelle für Brandschutz, Dortmund, vom 12.09.2019, geändert am 26.06.2023, hergestellt und eingebaut wurde(n).

Für die nicht vom Unterzeichner selbst hergestellten Bauprodukte oder Einzelteile (z. B. Kabelbauarten) wird dies hiermit ebenfalls bestätigt aufgrund [der vorhandenen Kennzeichnung der Teile entsprechend den Bestimmungen des allgemeinen bauaufsichtlichen Prüfzeugnisses/eigener Kontrollen/entsprechender schriftlicher Bestätigungen der Hersteller der Bauprodukte oder Teile, die der Unterzeichner zu seinen Akten genommen hat]**.

_____ _____

Ort, Datum Stempel und Unterschrift

(Diese Bescheinigung ist dem Bauherren zur Weitergabe
an die zuständige Bauaufsichtsbehörde auszuhändigen!)

*)vom Unterzeichner auszufüllen **) nichtzutreffendes streichen

DMT-Prüfstelle für Brandschutz DMT

Kabelanlage mit integriertem Funktionserhalt: Abzweigdosen "WKE" der Günther Spelsberg GmbH + Co. KG zur Verwendung in Kabelanlagen mit integriertem Funktionserhalt	DMT Anlage 1
Muster einer Übereinstimmungserklärung	zum Allgemeinen bauaufsichtlichen Prüfzeugnis P-1032 DMT DO vom 12.09.2019, geändert am 26.06.2023

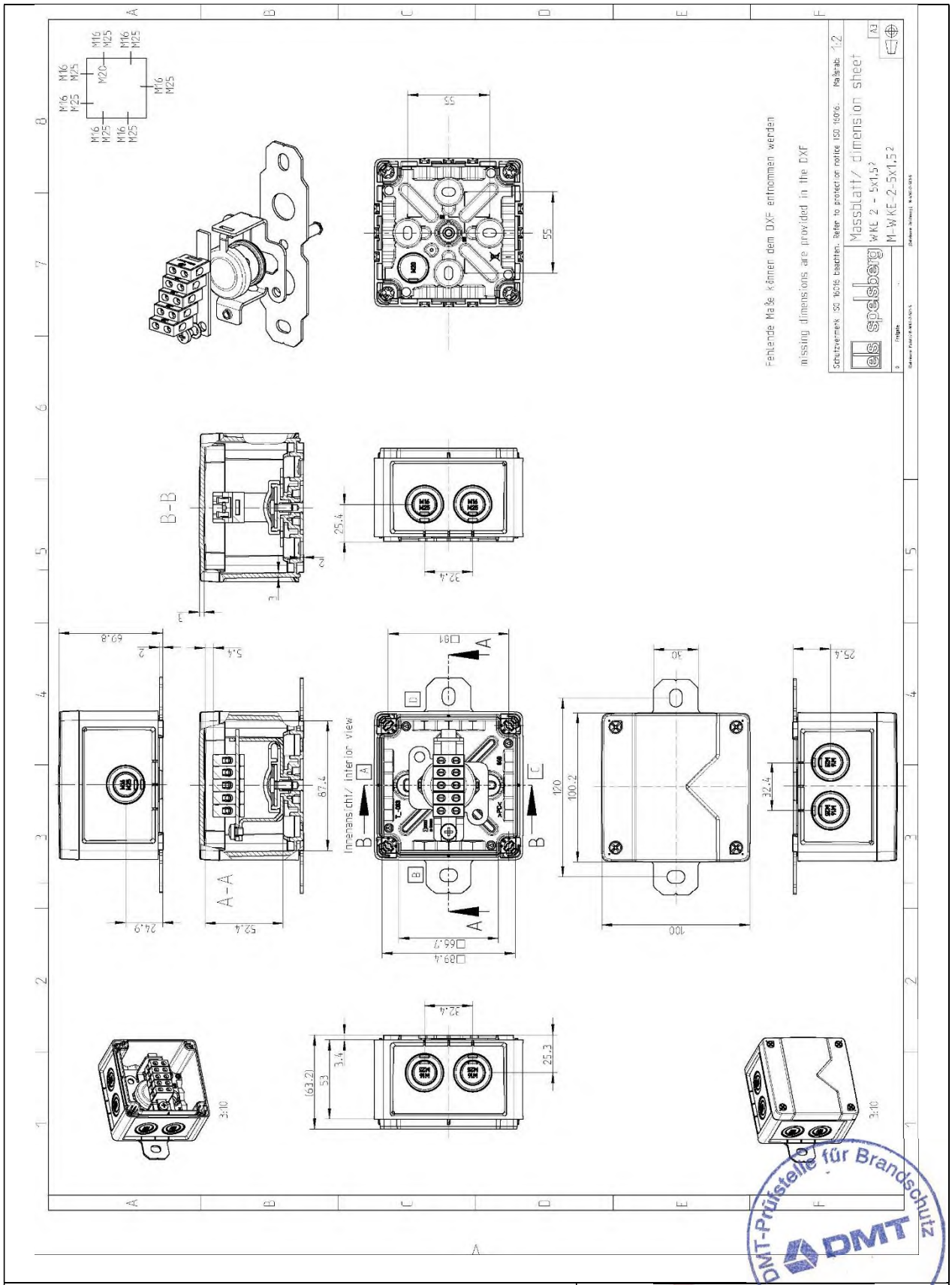

Kabelanlage mit integriertem Funktionserhalt: Abzweigdosen "WKE" der Günther Spelsberg GmbH + Co. KG zur Verwendung in Kabelanlagen mit integriertem Funktionserhalt	Anlage 2
WKE 2: Zeichnung der Abzweigdose	zum Allgemeinen bauaufsichtlichen Prüfzeugnis P-1032 DMT DO vom 12.09.2019, geändert am 26.06.2023

DMT-Prüfstelle für Brandschutz

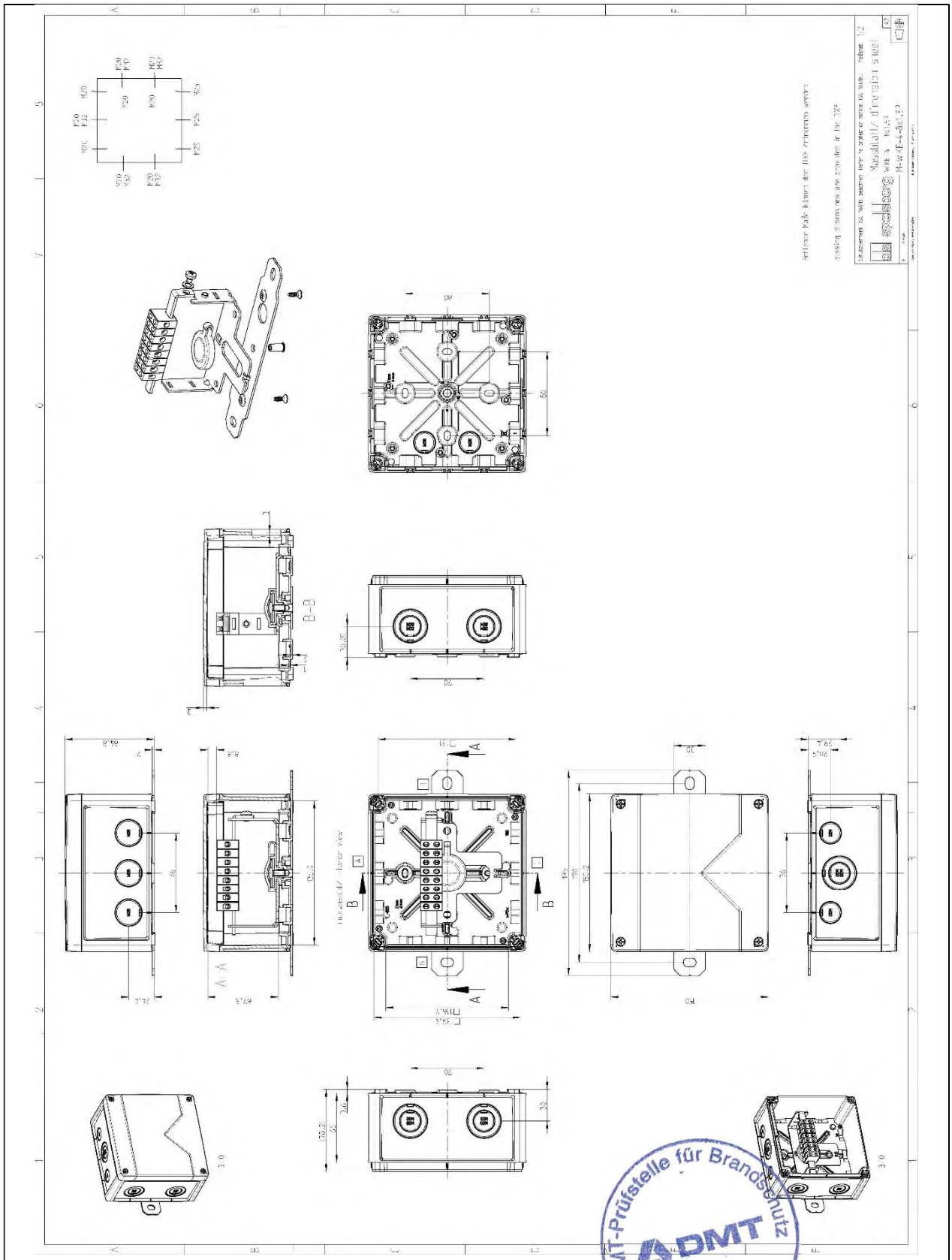

Kabelanlage mit integriertem Funktionserhalt: Abzweigdosen "WKE" der Günther Spelsberg GmbH + Co. KG zur Verwendung in Kabelanlagen mit integriertem Funktionserhalt	Anlage 3
WKE 4: Zeichnung der Abzweigdose	zum Allgemeinen bauaufsichtlichen Prüfzeugnis P-1032 DMT DO vom 12.09.2019, geändert am 26.06.2023

DMT-Prüfstelle für Brandschutz
DMT

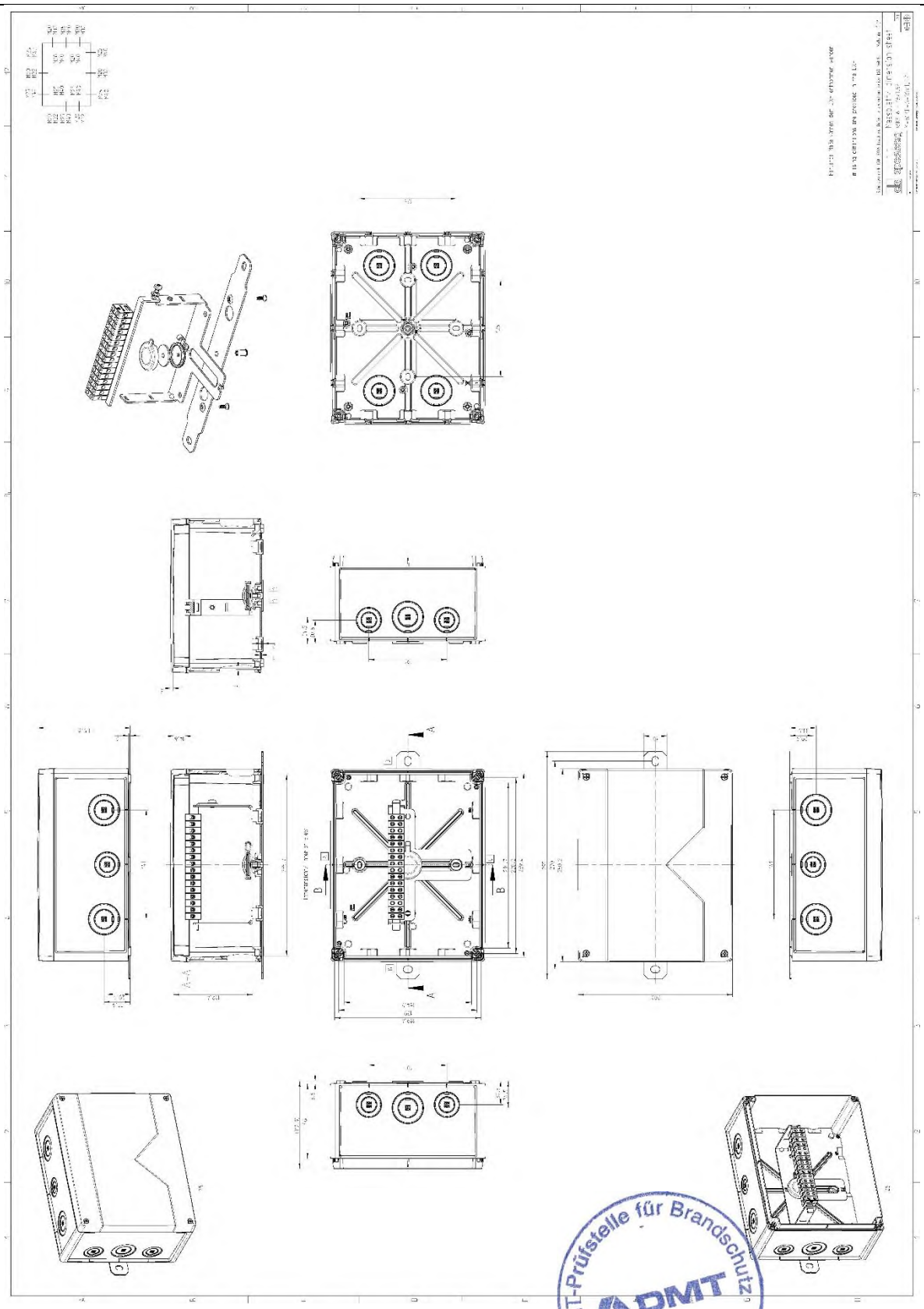

Kabelanlage mit integriertem Funktionserhalt: Abzweigdosen "WKE" der Günther Spelsberg GmbH + Co. KG zur Verwendung in Kabelanlagen mit integriertem Funktionserhalt

Anlage 4

WKE 6:
Zeichnung der Abzweigdose

zum Allgemeinen bauaufsichtlichen Prüfzeugnis P-1032 DMT DO vom 12.09.2019, geändert am 26.06.2023

DMT-Prüfstelle für Brandschutz

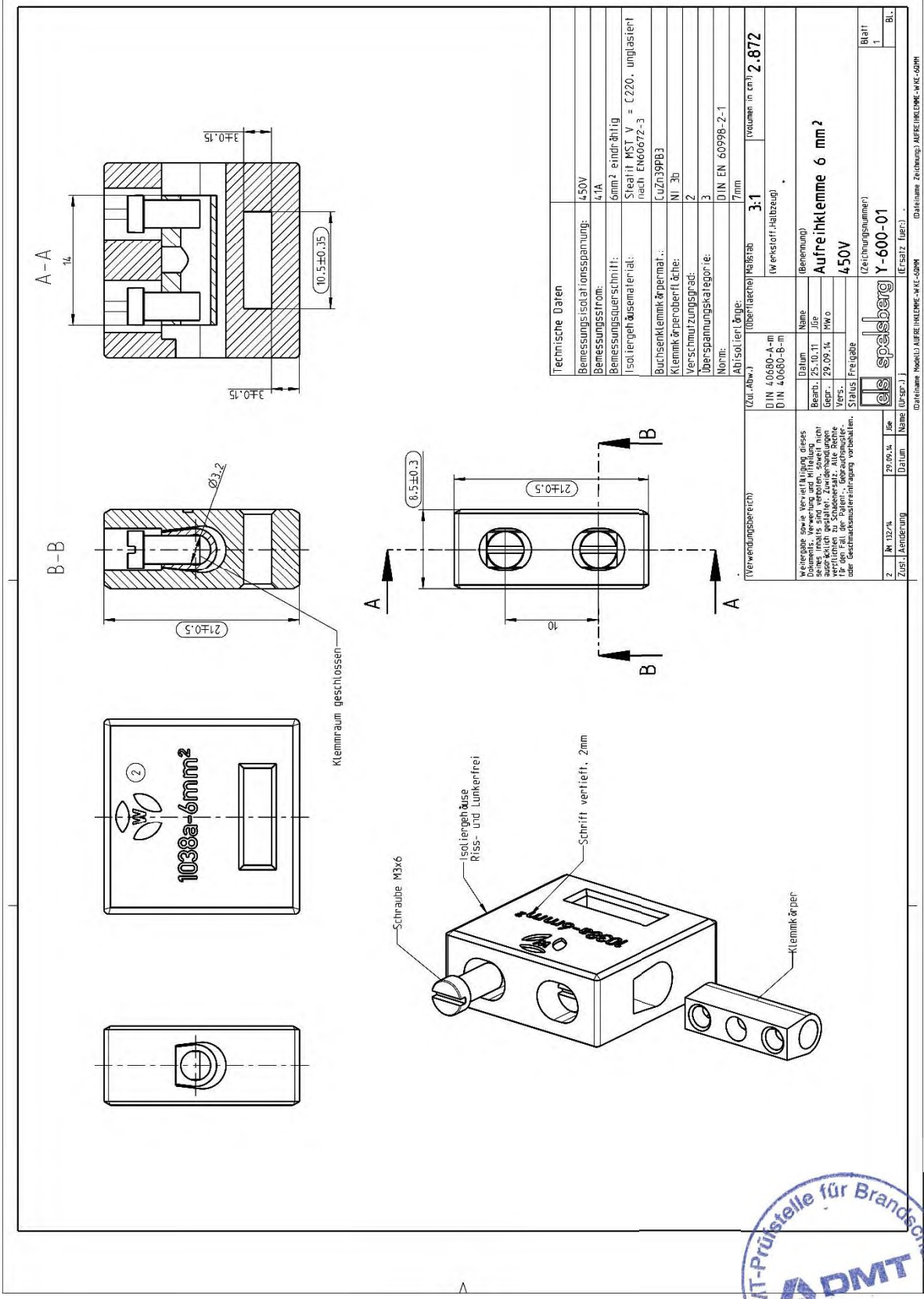

Kabelanlage mit integriertem Funktionserhalt: Abzweigdosen "WKE" der Günther Spelsberg GmbH + Co. KG zur Verwendung in Kabelanlagen mit integriertem Funktionserhalt

Einzelklemme 6 mm²:
Zeichnung der Einzelklemme 6 mm²

DMT

Anlage 5

zum Allgemeinen bauaufsichtlichen Prüfzeugnis P-1032 DMT DO vom 12.09.2019, geändert am 26.06.2023

DMT-Prüfstelle für Brandschutz DMT

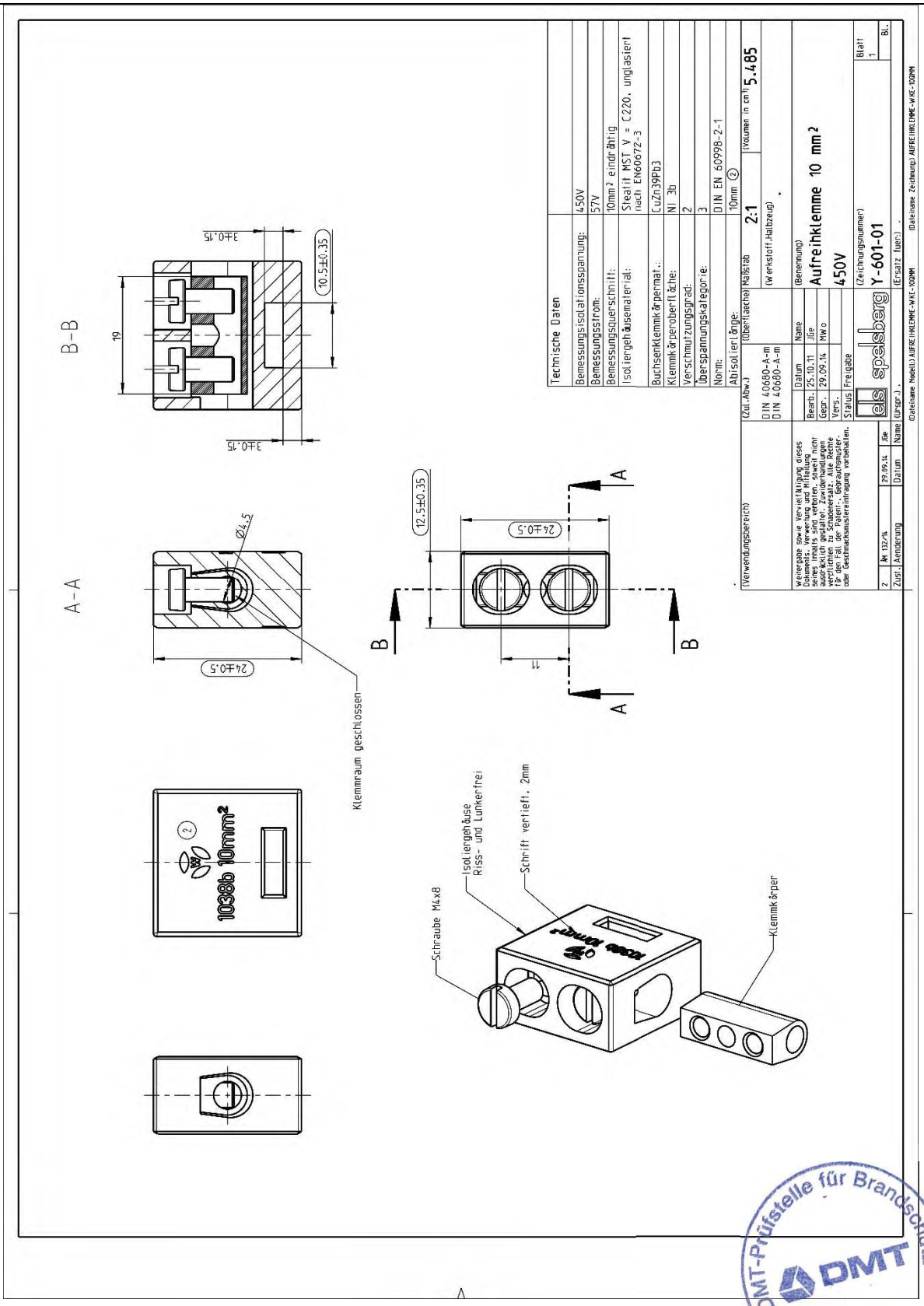

DMT-Prüfstelle für Brandschutz
DMT

Kabelanlage mit integriertem Funktionserhalt: Abzweigdosen "WKE" der Günther Spelsberg GmbH + Co. KG zur Verwendung in Kabelanlagen mit integriertem Funktionserhalt

Einzelklemme 10 mm²:
Zeichnung der Einzelklemme 10 mm²

DMT

Anlage 6

zum Allgemeinen bauaufsichtlichen Prüfzeugnis P-1032 DMT DO vom 12.09.2019, geändert am 26.06.2023

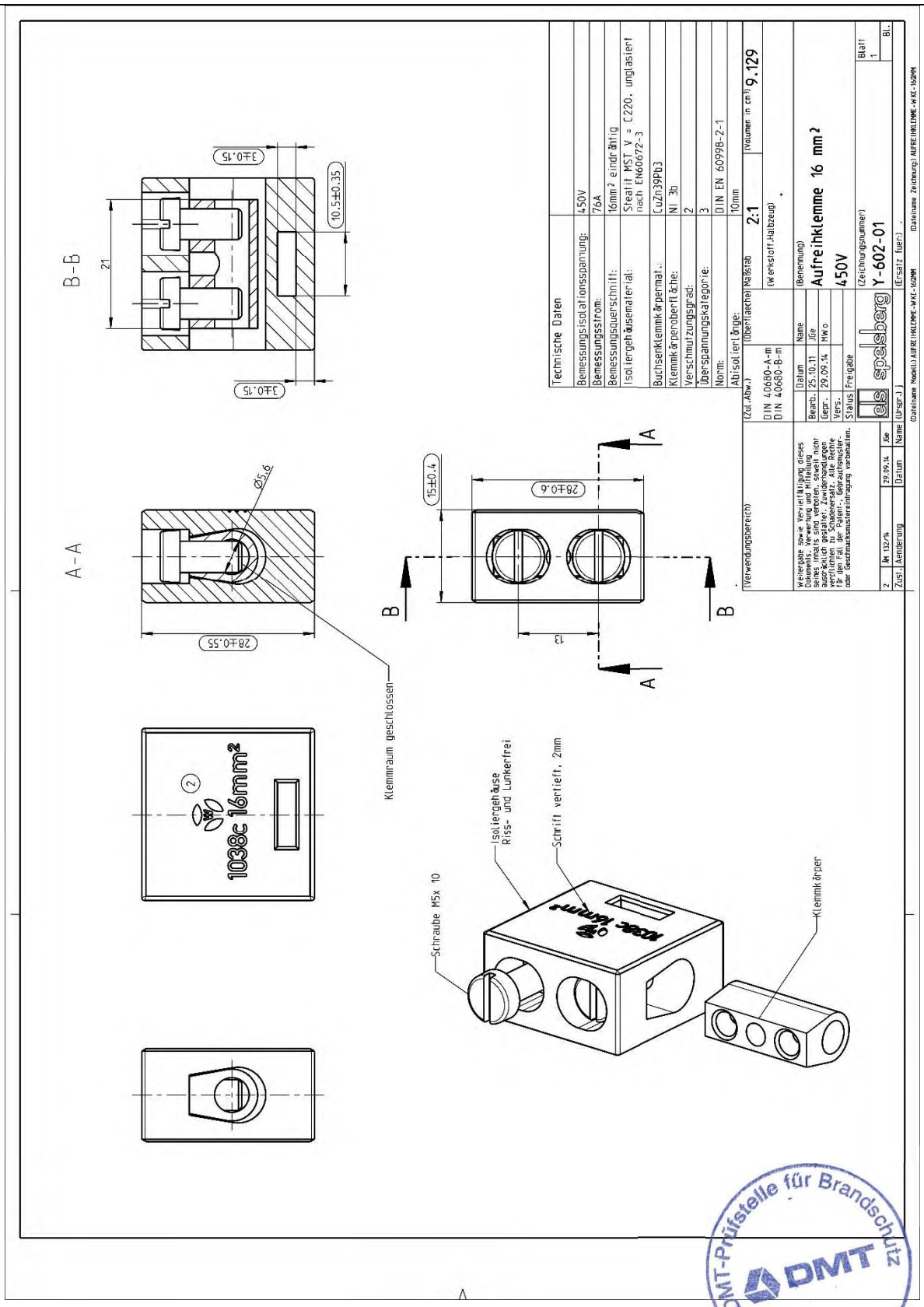

Kabelanlage mit integriertem Funktionserhalt: Abzweigdosen "WKE" der Günther Spelsberg GmbH + Co. KG zur Verwendung in Kabelanlagen mit integriertem Funktionserhalt	DMT Anlage 7
Einzelklemme 16 mm²: Zeichnung der Einzelklemme 16 mm²	zum Allgemeinen bauaufsichtlichen Prüfzeugnis P-1032 DMT DO vom 12.09.2019, geändert am 26.06.2023

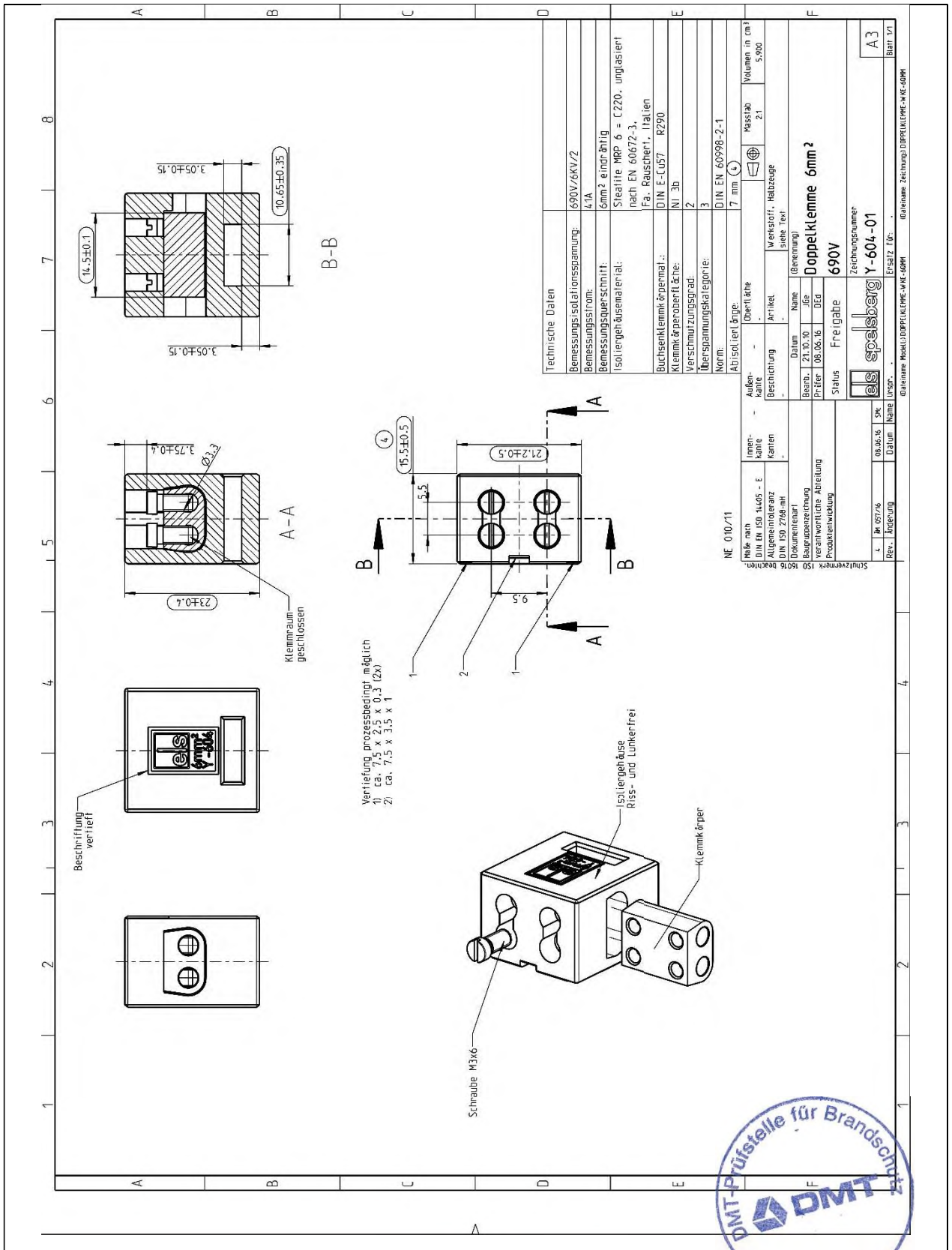

Kabelanlage mit integriertem Funktionserhalt: Abzweigdosen "WKE" der Günther Spelsberg GmbH + Co. KG zur Verwendung in Kabelanlagen mit integriertem Funktionserhalt

Doppelklemme 6 mm²:
Zeichnung der Doppelklemme 6 mm²

DMT

Anlage 8

zum Allgemeinen bauaufsichtlichen Prüfzeugnis P-1032 DMT DO vom 12.09.2019, geändert am 26.06.2023

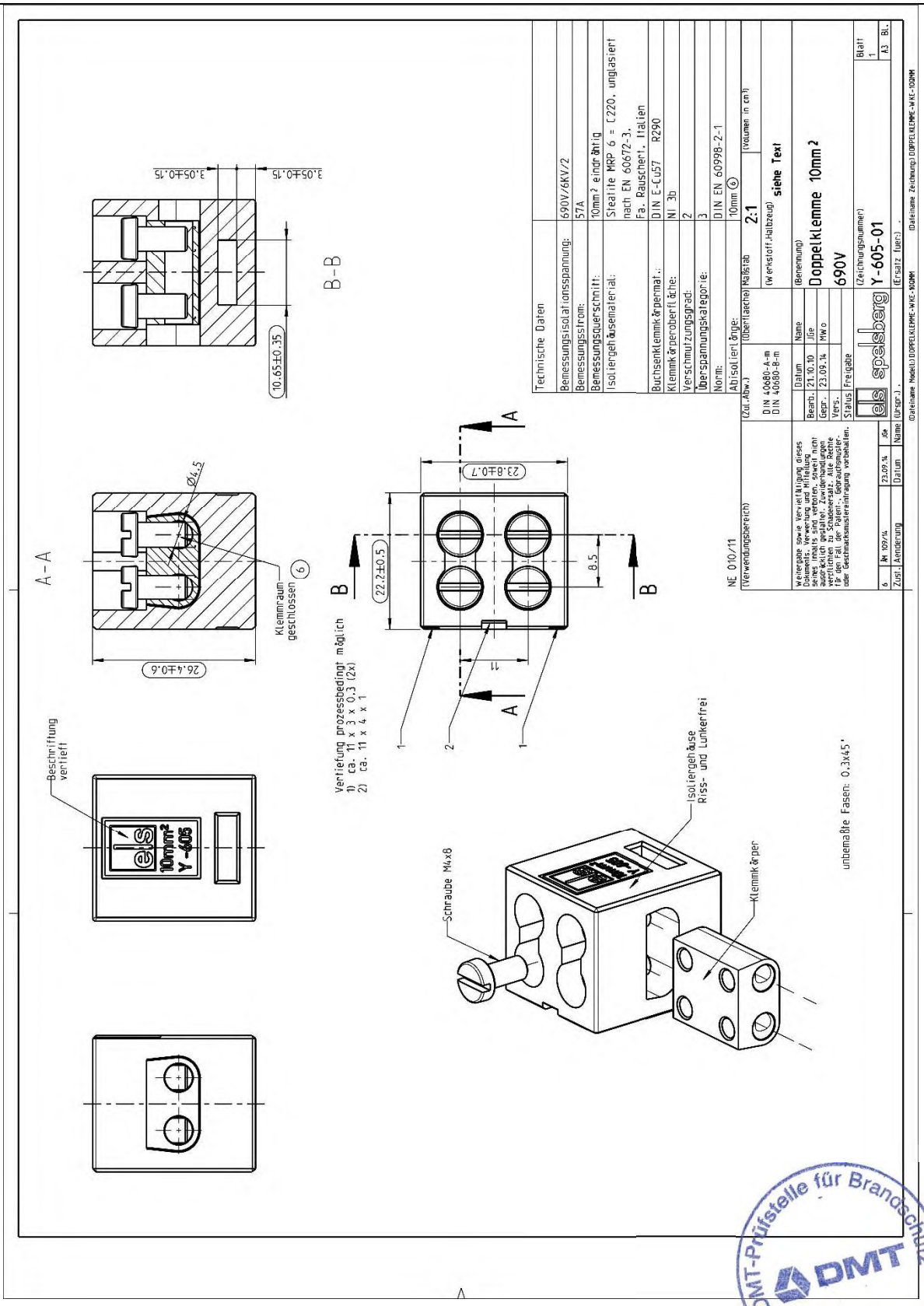

Kabelanlage mit integriertem Funktionserhalt: Abzweigdosen "WKE" der Günther Spelsberg GmbH + Co. KG zur Verwendung in Kabelanlagen mit integriertem Funktionserhalt

Doppelklemme 10 mm²:
Zeichnung der Doppelklemme 10 mm²

DMT

Anlage 9

zum Allgemeinen bauaufsichtlichen Prüfzeugnis P-1032 DMT DO vom 12.09.2019, geändert am 26.06.2023

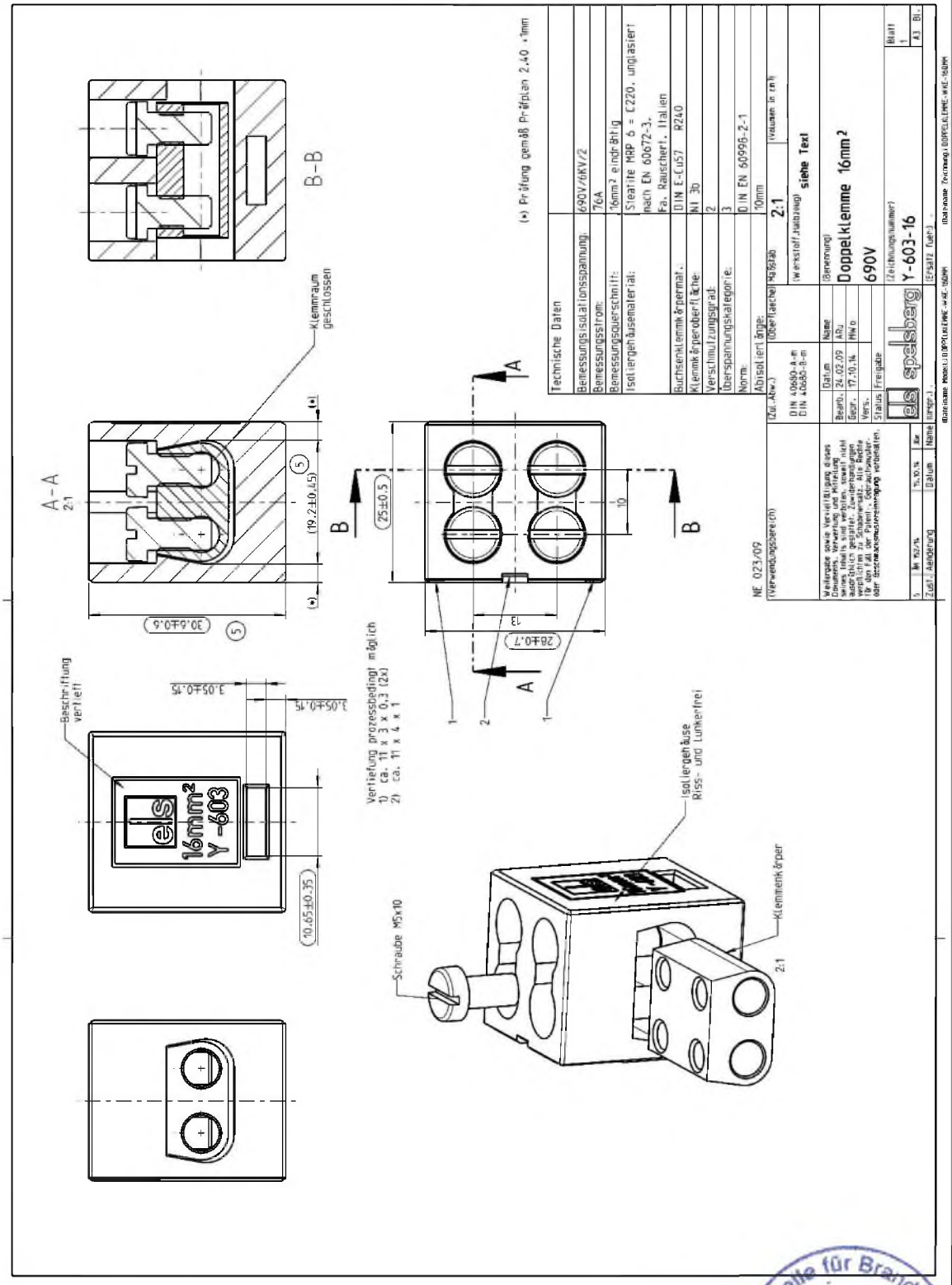

Kabelanlage mit integriertem Funktionserhalt: Abzweigdosen "WKE" der Günther Spelsberg GmbH + Co. KG zur Verwendung in Kabelanlagen mit integriertem Funktionserhalt

Doppelklemme 16 mm²:
Zeichnung der Doppelklemme 16 mm²

DMT

Anlage 10

zum Allgemeinen bauaufsichtlichen Prüfzeugnis P-1032 DMT DO vom 12.09.2019, geändert am 26.06.2023

DMT-Prüfstelle für Brandschutz

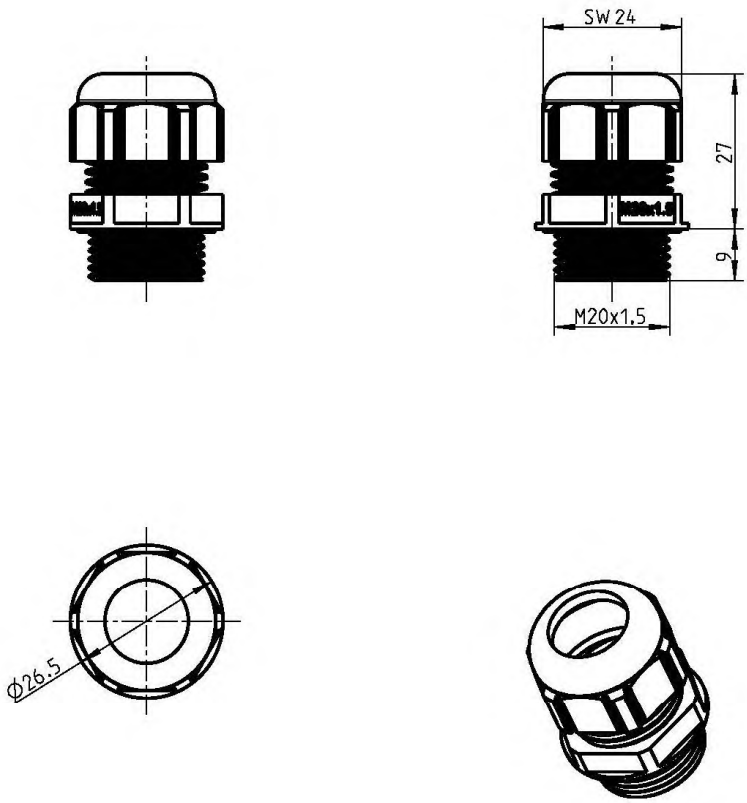

Klemmbereich 6-12 mm
Nenndrehmoment 4 Nm

(Verwendungsbereich)	(Zul.Abw.)		(Oberflaeche)	Masstab 1:1	(Volumen in cm³) •••
				(Werkstoff,Halbzeug) Polyamid, grau	
		Datum	Name	(Benennung)	
	Bearb.	26.07.05	mbh	Massblatt	
	Gepr.	26.07.05	dqu		
	Vers.			Kabelverschraubung M20 klein	
	Status	Freigabe			
	spelsberg			(Zeichnungsnummer) M-247-420-01	Blatt 1 Bl.
Zust. Aenderung Datum Name	(Urspr.)			(Ersatz fuer:)	

Schutzvermerk nach DIN 34 beachten!

(Dateiname Modell:) MASSBLATT-4335 (Dateiname Zeichnung:) MASSBLATT-4345

DMT-Prüfstelle für Brandschutz

Kabelanlage mit integriertem Funktionserhalt: Abzweigdosen "WKE" der Günther Spelsberg GmbH + Co. KG zur Verwendung in Kabelanlagen mit integriertem Funktionserhalt

DMT

Anlage 11

Kabelverschraubung M20:
Zeichnung der Kabelverschraubung Ø6-12 mm

zum Allgemeinen bauaufsichtlichen Prüfzeugnis P-1032 DMT DO vom 12.09.2019, geändert am 26.06.2023

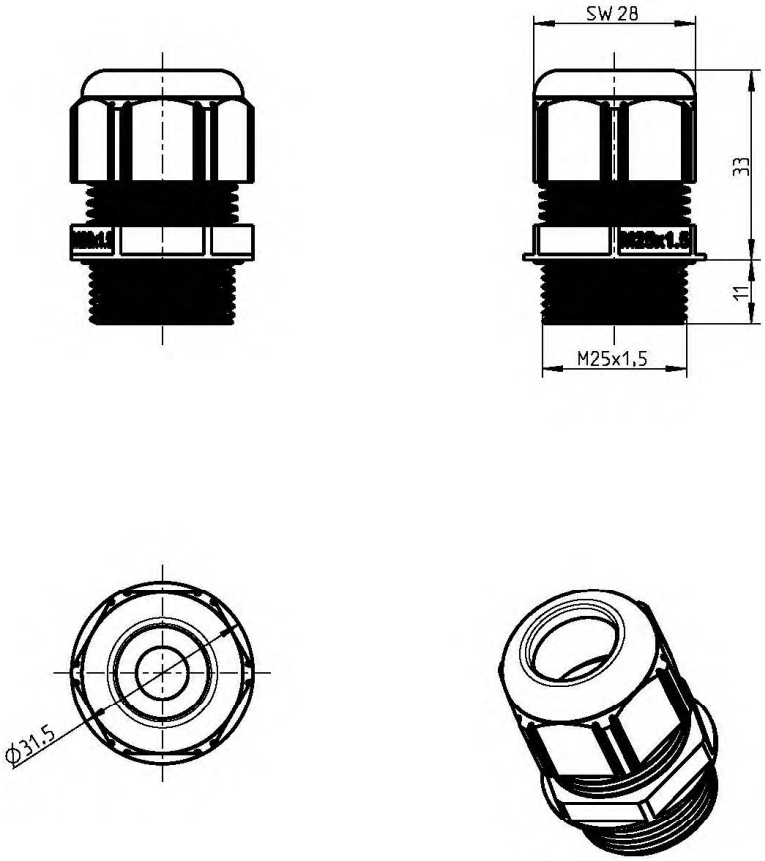

Klemmbereich 9-16 mm
Nenndrehmoment 6 Nm

(Verwendungsbereich)	(Zul.Abw.)		(Oberflaeche)	Masstab 1:1	(Volumen in cm³) •••
				(Werkstoff,Halbzeug) Polyamid. grau	
		Datum	Name	(Benennung)	
	Bearb.	26.07.05	mbh	Massblatt	
	Gepr.	26.07.05	dqu		
	Vers.			Kabelverschraubung M25	
	Status	Freigabe			
	spelsberg			(Zeichnungsnummer) M-247-425-01	Blatt 1 Bl.
Zust. Aenderung Datum Name	(Urspr.)			(Ersatz fuer:)	

Schutzvermerk nach DIN 34 beachten!

(Dateiname Modell:) MASSBLATT-4337 (Dateiname Zeichnung:) MASSBLATT-4347

Kabelanlage mit integriertem Funktionserhalt: Abzweigdosen "WKE" der Günther Spelsberg GmbH + Co. KG zur Verwendung in Kabelanlagen mit integriertem Funktionserhalt

Kabelverschraubung M25:
Zeichnung der Kabelverschraubung Ø9-16 mm

DMT

Anlage 12

zum Allgemeinen bauaufsichtlichen Prüfzeugnis P-1032 DMT DO vom 12.09.2019, geändert am 26.06.2023

DMT-Prüfstelle für Brandschutz

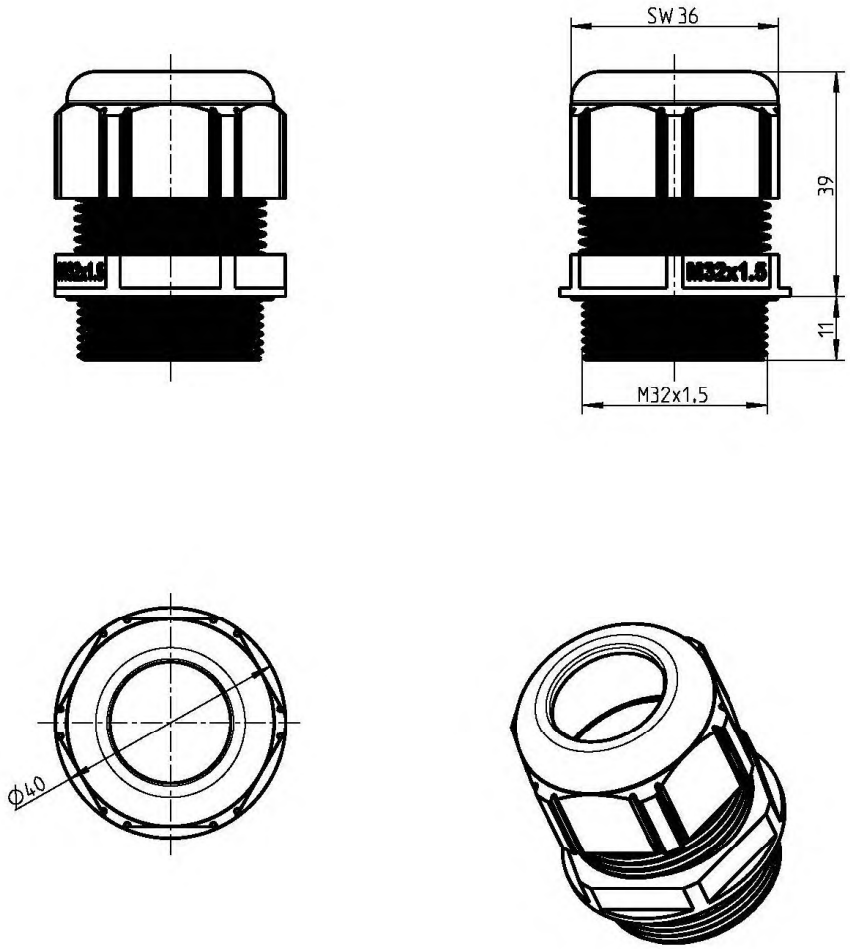

Klemmbereich 10-21 mm
Nenndrehmoment 7 Nm

(Verwendungsbereich)	(Zul.Abw.)		(Oberflaeche)	Masstab 1:1	(Volumen in cm³) •••
				(Werkstoff,Halbzeug) Polyamid, grau	
		Datum	Name	(Benennung)	
	Bearb.	26.07.05	mbh	Massblatt	
	Gepr.	26.07.05	dqu		
	Vers.			Kabelverschraubung M32	
	Status	Freigabe			
	spelsberg			(Zeichnungsnummer) M-247-432-01	Blatt 1 Bl.
Zust. Aenderung Datum Name	(Urspr.)			(Ersatz fuer:)	

Schutzvermerk nach DIN 34 beachten!

(Dateiname Modell:) MASSBLATT-4338 (Dateiname Zeichnung:) MASSBLATT-4349

Kabelanlage mit integriertem Funktionserhalt: Abzweigdosen "WKE" der Günther Spelsberg GmbH + Co. KG zur Verwendung in Kabelanlagen mit integriertem Funktionserhalt

Kabelverschraubung M32:
Zeichnung der Kabelverschraubung Ø10-21 mm

Anlage 13

zum Allgemeinen bauaufsichtlichen Prüfzeugnis P-1032 DMT DO vom 12.09.2019, geändert am 26.06.2023

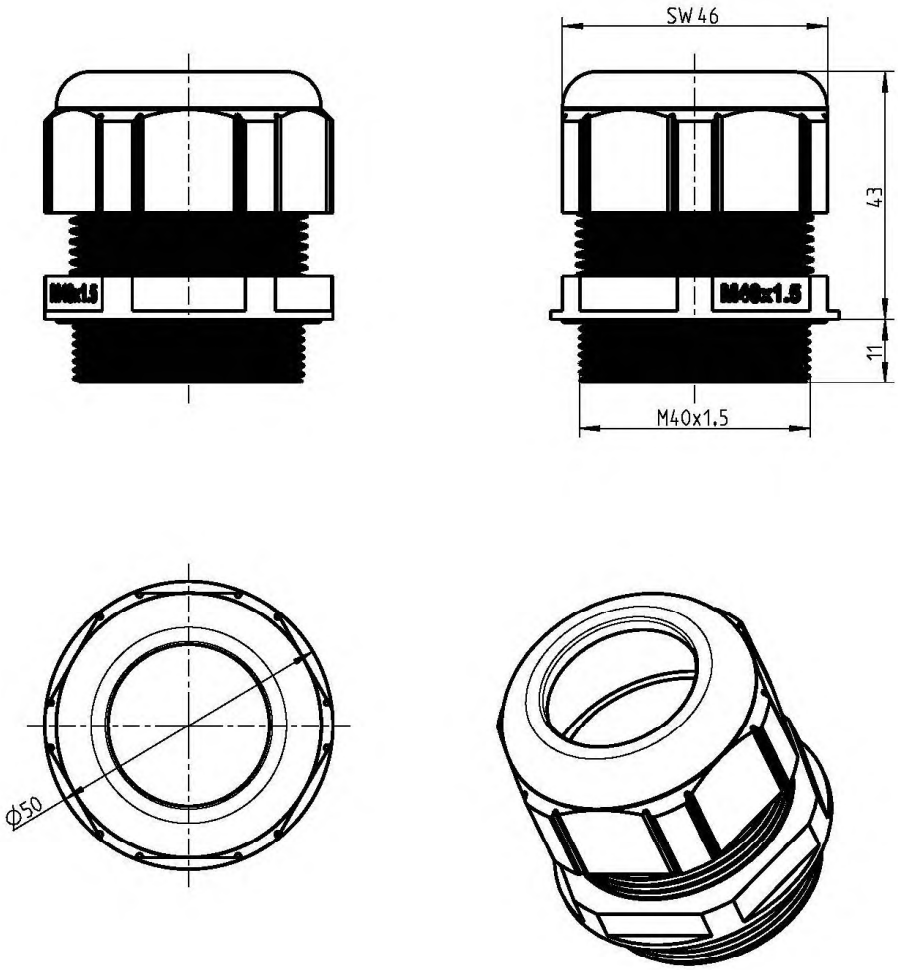

Klemmbereich 16-28 mm
Nenndrehmoment 7,5 Nm

(Verwendungsbereich)	(Zul.Abw.)		(Oberflaeche)	Masstab 1:1	(Volumen in cm³) •••
				(Werkstoff,Halbzeug) Polyamid. grau	
		Datum	Name	(Benennung)	
	Bearb.	26.07.05	mbh	Massblatt	
	Gepr.	26.07.05	dqu		
	Vers.			Kabelverschraubung M40	
	Status	Freigabe			
	spelsberg			(Zeichnungsnummer) M-247-440-01	Blatt 1 Bl.
Zust. Aenderung Datum Name	(Urspr.)			(Ersatz fuer:)	

Schutzvermerk nach DIN 34 beachten!

(Dateiname Modell:) MASSBLATT-4339 (Dateiname Zeichnung:) MASSBLATT-4350

Kabelanlage mit integriertem Funktionserhalt: Abzweigdosen "WKE" der Günther Spelsberg GmbH + Co. KG zur Verwendung in Kabelanlagen mit integriertem Funktionserhalt

Kabelverschraubung M40:
Zeichnung der Kabelverschraubung Ø16-28 mm

Anlage 14

zum Allgemeinen bauaufsichtlichen Prüfzeugnis P-1032 DMT DO vom 12.09.2019, geändert am 26.06.2023

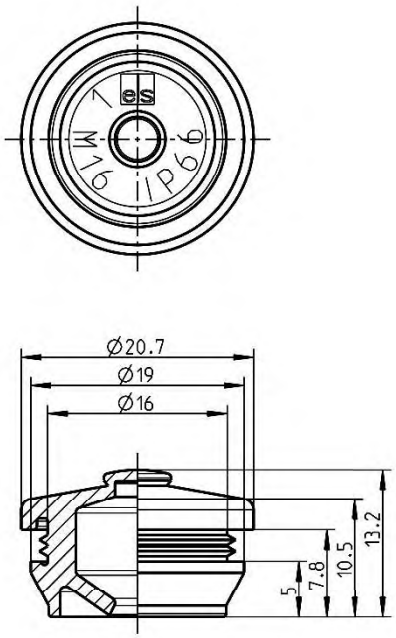

1:1

(Verwendungsbereich)	(Zul.Abw.)	(Oberflaeche)	Maßstab 2:1		(Volumen in cm³) 1.841
			(Werkstoff,Halbzeug) TPE		
Weitergabe sowie Vervielfältigung dieses Dokuments, Verwertung und Mitteilung seines Inhalts sind verboten, soweit nicht ausdrücklich gestattet. Zuwiderhandlungen verpflichten zu Schadenersatz. Alle Rechte für den Fall der Patent-, Gebrauchsmuster- oder Geschmacksmustereintragung vorbehalten.		Datum / Name	(Benennung)		
	Bearb.	18.09.13 / Konscha	Massblatt		
	Gepr.	18.09.13 / JGe			
	Vers.		Doppelmembranstutzen M16		
	Status	Freigabe			
			(Zeichnungsnummer) M-260-416-01		Blatt 1
Zust. / Aenderung / Datum / Name	(Urspr.) .		(Ersatz fuer:) .		A4 / BU

(Dateiname Modell:) DOPPELMEMBRANSTUTZEN-1180-M (Dateiname Zeichnung:) DOPPELMEMBRANSTUTZEN-1180-M

DMT-Prüfstelle für Brandschutz

Kabelanlage mit integriertem Funktionserhalt: Abzweigdosen "WKE" der Günther Spelsberg GmbH + Co. KG zur Verwendung in Kabelanlagen mit integriertem Funktionserhalt

Doppelmembranstutzen „DMS“:
Zeichnung des Doppelmembranstutzen M16

DMT

Anlage 15

zum Allgemeinen bauaufsichtlichen Prüfzeugnis P-1032 DMT DO vom 12.09.2019, geändert am 26.06.2023

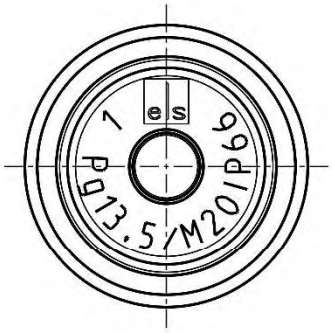

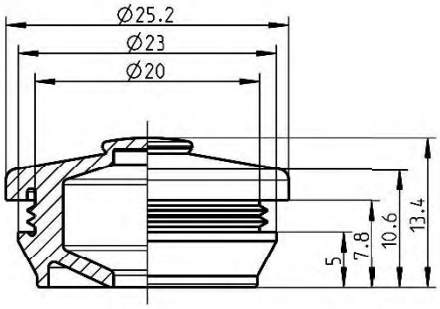

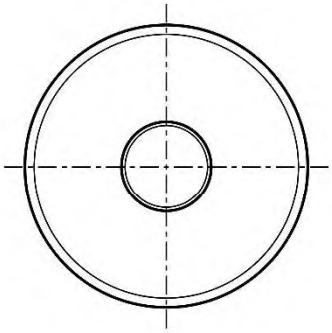

1:1

(Verwendungsbereich)	(Zul.Abw.)		(Oberflaeche)	Maßstab 2:1	(Volumen in cm³) 2.582
				(Werkstoff,Halbzeug) TPE	
Weitergabe sowie Vervielfältigung dieses Dokuments, Verwertung und Mitteilung seines Inhalts sind verboten, soweit nicht ausdrücklich gestattet. Zuwiderhandlungen verpflichten zu Schadenersatz. Alle Rechte für den Fall der Patent-, Gebrauchsmuster- oder Geschmacksmustereintragung vorbehalten.		Datum	Name	(Benennung) Massblatt Doppelmembranstutzen M20	
	Bearb.	18.09.13	Konscha		
	Gepr.	18.09.13	JGe		
	Vers.				
	Status	Freigabe			
				(Zeichnungsnummer) M-260-420-01	Blatt 1 A4 Bl.
Zust. Aenderung Datum Name	(Urspr.) .			(Ersatz fuer:) .	

(Dateiname Modell:) DOPPELMEMBRANSTUTZEN-1181-M (Dateiname Zeichnung:) DOPPELMEMBRANSTUTZEN-1181-M

Kabelanlage mit integriertem Funktionserhalt: Abzweigdosen "WKE" der Günther Spelsberg GmbH + Co. KG zur Verwendung in Kabelanlagen mit integriertem Funktionserhalt

Anlage 16

Doppelmembranstutzen „DMS“:
Zeichnung des Doppelmembranstutzen M20

zum Allgemeinen bauaufsichtlichen Prüfzeugnis P-1032 DMT DO vom 12.09.2019, geändert am 26.06.2023

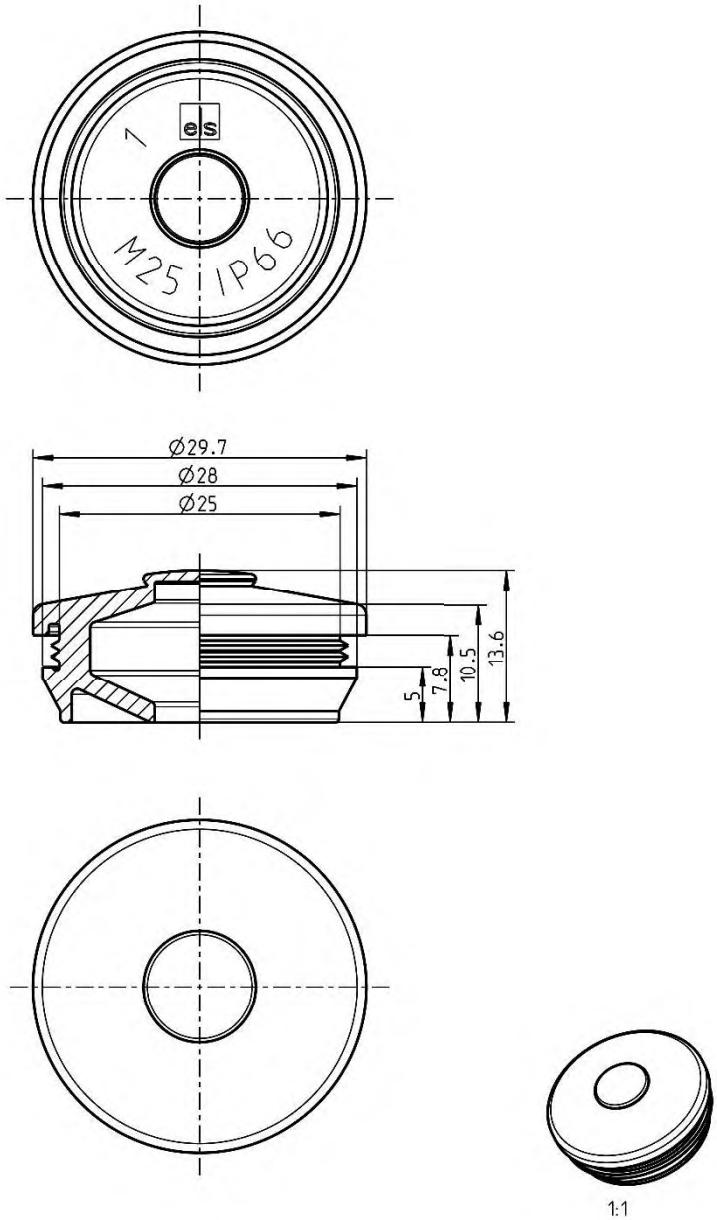

(Verwendungsbereich)	(Zul.Abw.)	(Oberflaeche)	Maßstab 2:1	(Volumen in cm³) 3.674
			(Werkstoff,Halbzeug) TPE	
Weitergabe sowie Vervielfältigung dieses Dokuments, Verwertung und Mitteilung seines Inhalts sind verboten, soweit nicht ausdrücklich gestattet. Zuwiderhandlungen verpflichten zu Schadenersatz. Alle Rechte für den Fall der Patent-, Gebrauchsmuster- oder Geschmacksmustereintragung vorbehalten.	Datum / Name		(Benennung) Massblatt Doppelmembranstutzen M25	
	Bearb. 18.09.13	Konscha		
	Gepr. 18.09.13	JGe		
	Vers.			
	Status Freigabe			
	es spelsberg		(Zeichnungsnummer) M-260-425-01	Blatt 1 A4 BL
Zust. Aenderung Datum Name	(Urspr.) .		(Ersatz fuer:) .	

(Dateiname Modell:) DOPPELMEMBRANSTUTZEN-1182-M (Dateiname Zeichnung:) DOPPELMEMBRANSTUTZEN-1182-M

DMT Prüfstelle für Brandschutz

Kabelanlage mit integriertem Funktionserhalt: Abzweigdosen "WKE" der Günther Spelsberg GmbH + Co. KG zur Verwendung in Kabelanlagen mit integriertem Funktionserhalt

Doppelmembranstutzen „DMS“:
Zeichnung des Doppelmembranstutzen M25

DMT

Anlage 17

zum Allgemeinen bauaufsichtlichen Prüfzeugnis P-1032 DMT DO vom 12.09.2019, geändert am 26.06.2023

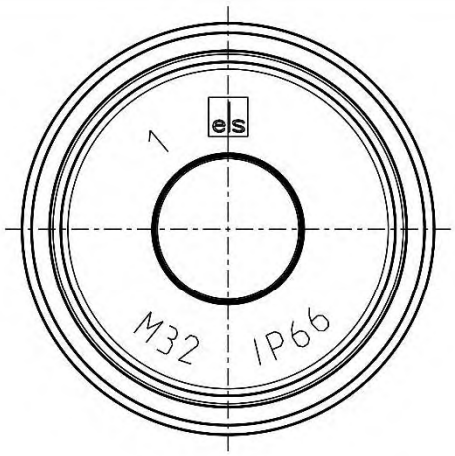

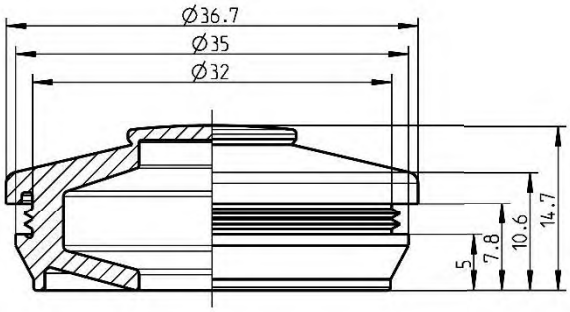

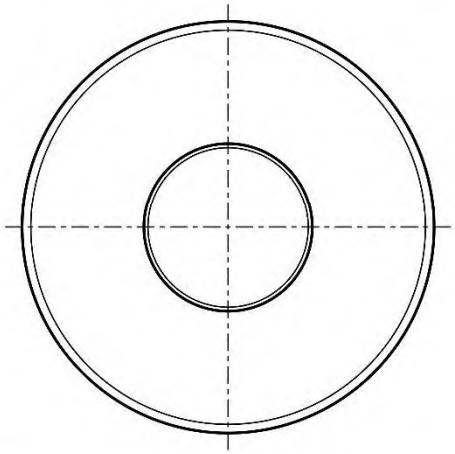

1:1

(Verwendungsbereich)	(Zul.Abw.)	(Oberflaeche)	Maßstab 2:1	(Volumen in cm³) 5.625
			(Werkstoff,Halbzeug) TPE	
Weitergabe sowie Vervielfältigung dieses Dokuments, Verwertung und Mitteilung seines Inhalts sind verboten, soweit nicht ausdrücklich gestattet. Zuwiderhandlungen verpflichten zu Schadenersatz. Alle Rechte für den Fall der Patent-, Gebrauchsmuster- oder Geschmacksmustereintragung vorbehalten.	Datum / Name		(Benennung) Massblatt Doppelmembranstutzen M32	
	Bearb. 18.09.13	Konscha		
	Gepr. 18.09.13	JGe		
	Vers.			
	Status Freigabe			
			(Zeichnungsnummer) M-260-432-01	Blatt A4 Bl.
Zust. / Aenderung / Datum / Name	(Urspr.) .		(Ersatz fuer:) .	

(Dateiname Modell:) DOPPELMEMBRANSTUTZEN-1183-M (Dateiname Zeichnung:) DOPPELMEMBRANSTUTZEN-1183-M

DMT-Prüfstelle für Brandschutz

Kabelanlage mit integriertem Funktionserhalt: Abzweigdosen "WKE" der Günther Spelsberg GmbH + Co. KG zur Verwendung in Kabelanlagen mit integriertem Funktionserhalt

Anlage 18

Doppelmembranstutzen „DMS“:
Zeichnung des Doppelmembranstutzen M32

zum Allgemeinen bauaufsichtlichen Prüfzeugnis P-1032 DMT DO vom 12.09.2019, geändert am 26.06.2023

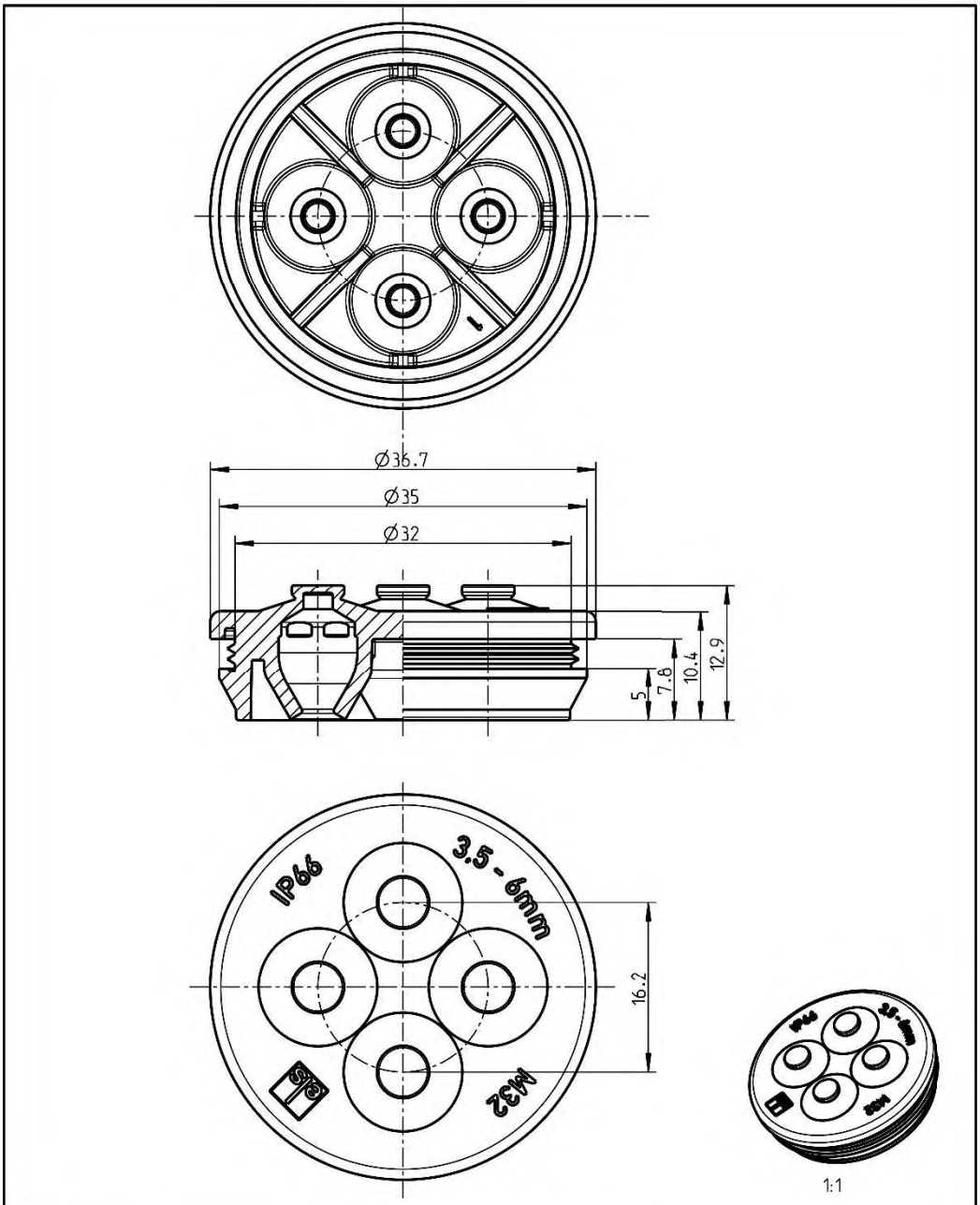

NE 021/09

(Verwendungsbereich)	(Zul.Abw.)	(Oberflaeche)	Maßstab 2:1	(Volumen in cm³) 5.509
			(Werkstoff,Halbzeug) TPE	
Weitergabe sowie Vervielfältigung dieses Dokuments, Verwertung und Mitteilung seines Inhalts sind verboten, soweit nicht ausdrücklich gestattet. Zuwiderhandlungen verpflichten zu Schadenersatz. Alle Rechte für den Fall der Patent-, Gebrauchsmuster- oder Geschmacksmustereintragung vorbehalten.	Datum / Name		(Benennung) Massblatt DMS-M32 4-fach fuer Steuerleitungen	
	Bearb. 06.04.09	DHa		
	Gepr. 07.04.09	WGe		
	Vers.			
	Status Freigabe			
	spelsberg		(Zeichnungsnummer) M-260-433-01	Blatt A4 Bl.
Zust. Aenderung Datum Name	(Urspr.) .		(Ersatz fuer:)	

(Dateiname Modell:) M-260-433-01 (Dateiname Zeichnung:) M-260-433-01

DMT-Prüfstelle für Brandschutz

Kabelanlage mit integriertem Funktionserhalt: Abzweigdosen "WKE" der Günther Spelsberg GmbH + Co. KG zur Verwendung in Kabelanlagen mit integriertem Funktionserhalt

Doppelmembranstutzen „DMS“:
Zeichnung des Doppelmembranstutzen 4-fach DMS-M32

DMT

Anlage 19

zum Allgemeinen bauaufsichtlichen Prüfzeugnis P-1032 DMT DO vom 12.09.2019, geändert am 26.06.2023

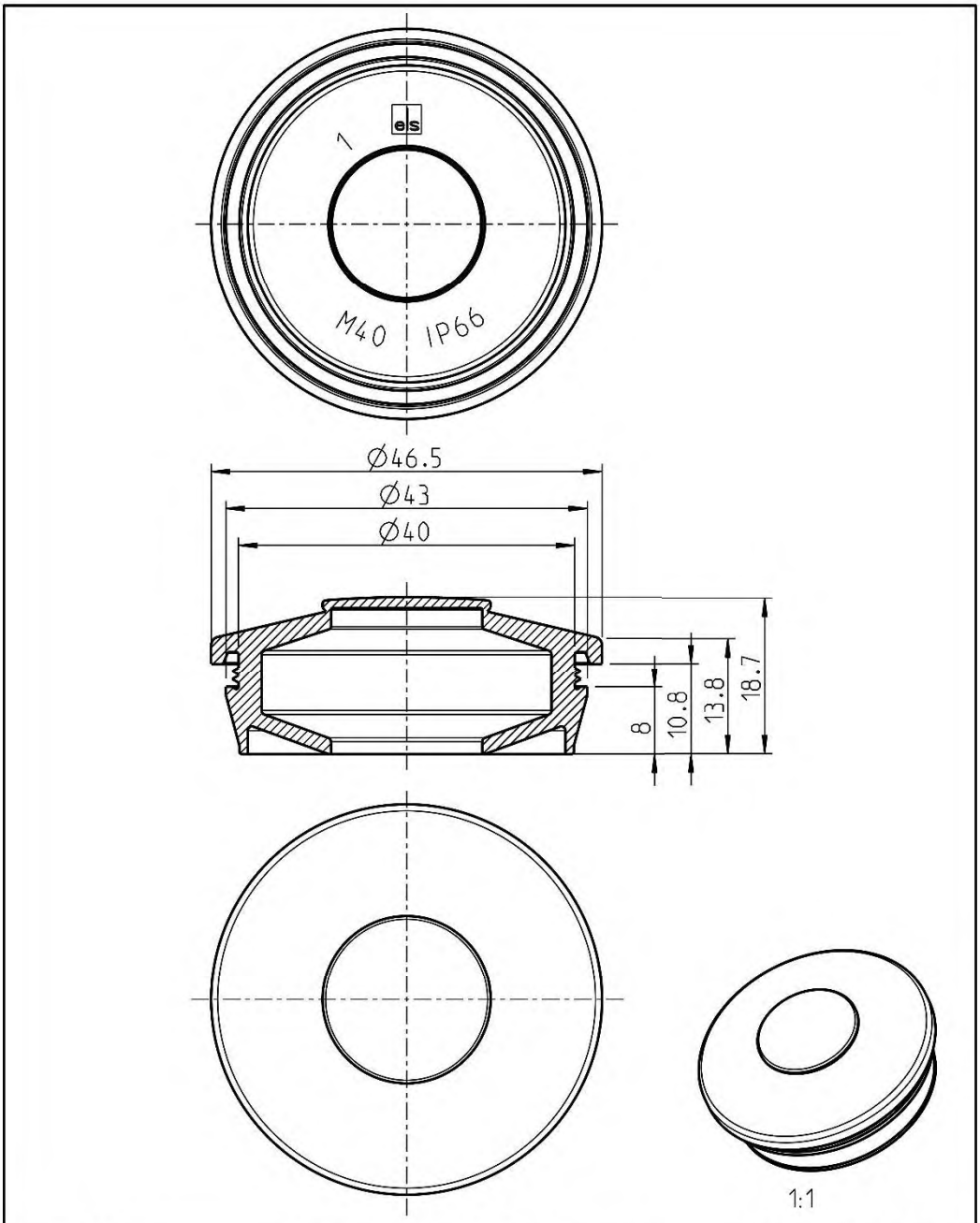

(Verwendungsbereich)	(Zul.Abw.)		(Oberflaeche)	Maßstab 8:5	(Volumen in cm³) 9.584
				(Werkstoff,Halbzeug) TPE	
Weitergabe sowie Vervielfältigung dieses Dokuments, Verwertung und Mitteilung seines Inhalts sind verboten, soweit nicht ausdrücklich gestattet. Zuwiderhandlungen verpflichten zu Schadenersatz. Alle Rechte für den Fall der Patent-, Gebrauchsmuster- oder Geschmacksmustereintragung vorbehalten.		Datum	Name	(Benennung) Maßblatt Doppelmembranstutzen M40	
	Bearb.	07.05.15	WGe		
	Gepr.	18.05.15	DHa		
	Vers.				
	Status	Freigabe			
				(Zeichnungsnummer) M-260-440-01	Blatt A4 Bl.
0 . . .					
Zust. Aenderung Datum Name	(Urspr.) .			(Ersatz fuer:) .	

(Dateiname Modell:) DMS_M40_M-260-440-01 (Dateiname Zeichnung:) DMS_M40_M-260-440-01

Kabelanlage mit integriertem Funktionserhalt: Abzweigdosen "WKE" der Günther Spelsberg GmbH + Co. KG zur Verwendung in Kabelanlagen mit integriertem Funktionserhalt

Anlage 20

Doppelmembranstutzen „DMS“:
Zeichnung des Doppelmembranstutzen DMS-40

zum Allgemeinen bauaufsichtlichen Prüfzeugnis P-1032 DMT DO vom 12.09.2019, geändert am 26.06.2023

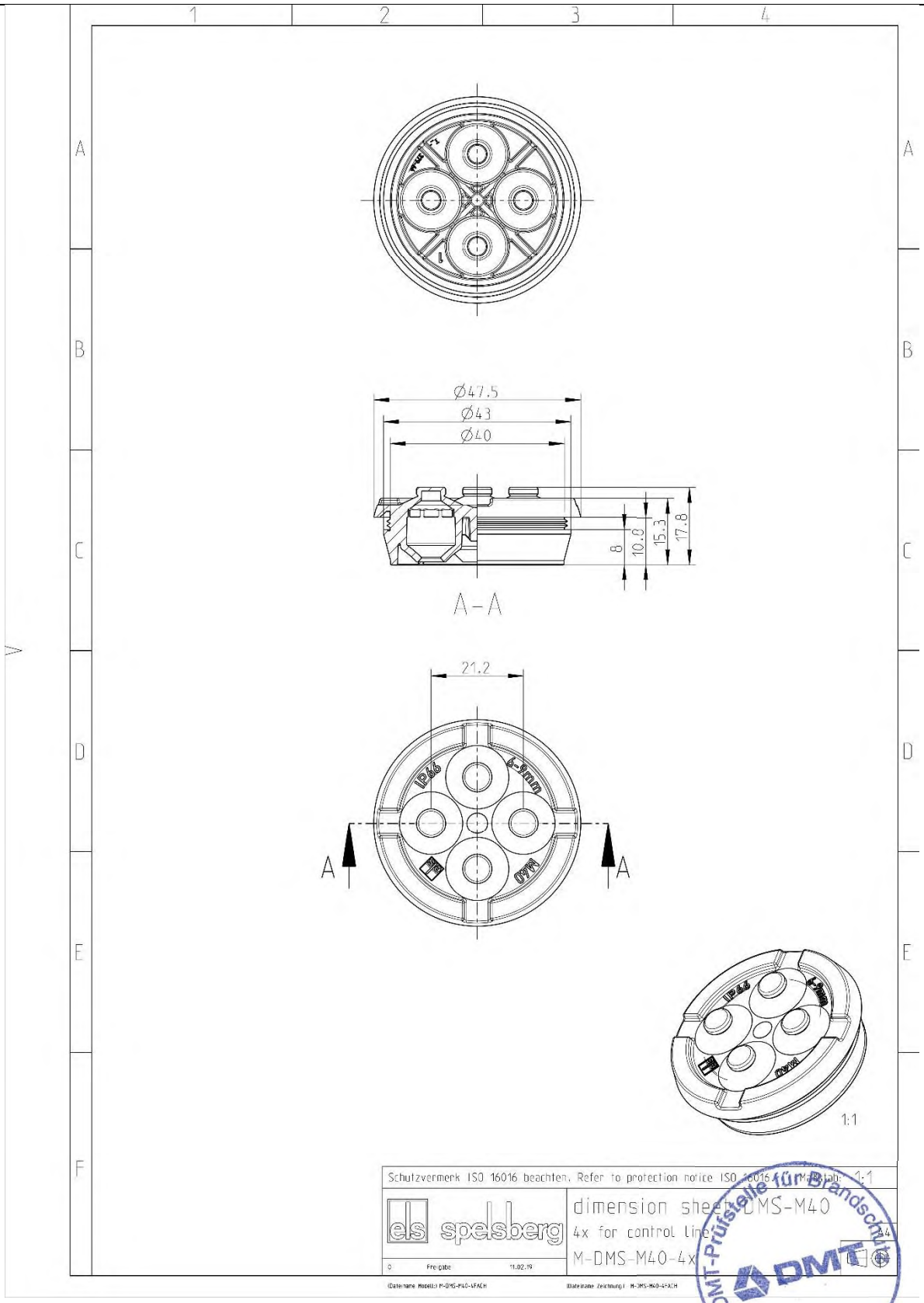

Kabelanlage mit integriertem Funktionserhalt: Abzweigdosen "WKE" der Günther Spelsberg GmbH + Co. KG zur Verwendung in Kabelanlagen mit integriertem Funktionserhalt	Anlage 21
Doppelmembranstutzen „DMS“: Zeichnung des Doppelmembranstutzen 4-fach DMS-40	zum Allgemeinen bauaufsichtlichen Prüfzeugnis P-1032 DMT DO vom 12.09.2019, geändert am 26.06.2023

I, Andrea Schmengler, a duly sworn interpreter and certified translator of the English language, do hereby certify that the above and foregoing is a true and correct translation from the German into the English language of the document submitted to me.

The submitted source text is attached to the translation.

Witness my hand and seal in Magdeburg, Germany, on this 1st day of December 2025.

(Andrea Schmengler)

Öffentlich bestellte Übersetzerin und Dolmetscherin für die englische Sprache
Andrea Schmengler
Meyendorfer Weg 72
39110 Magdeburg

The registration data can be verified via the following website:
https://www.justiz-dolmetscher.de/Recherche/de/Suchen