Stecker - mit schraubloser Anschlusstechnik

Artikelbeschreibung	
BALS-Art.-Nr	2130
EAN	4024941021302
Produktgruppe	Stecker QUICK-CONNECT
Stromstärke	16A
Polzahl	4p
Anordnung der Phasen	3P+PE
Lage des Schutzkontaktes	6h
Spannung	380 - 415V~
Frequenz	50/60Hz

Bals Elektrotechnik (Schweiz) AG Aspstrasse 6, 8154 Oberglatt CH
phone: +41 (0) 41 220 80 40 / fax: +41 (0) 41 220 80 41 / email: team@bals.ch

Artikelbeschreibung	
Schutzart	IP44
Kennfarbe	rot
Gerätefarbe	Kragen rot RAL 3000, Gehäusehaube rot RAL 3000, Kabelverschraubung grau RAL 7035
Anschlusstechnik	schraublose Federklemmtechnik mit Buchsenfederklemmen
Maximaler Leiterquerschnitt	2,5 qmm
Kabeleinführung	mit Kabelverschraubung
Geräte-Höhe	146mm
Geräte-Breite	60mm
Geräte-Tiefe	65mm
Gehäusematerial	Polyamid
Kontakte	Die Kontakte sind Messing blank, Der Kontaktträger ist aus Polyamid

sonstige technische Eigenschaften	
	Die Verbindung der Gehäuseteile ist schraubenlos und wird durch einen Rastverschluß arretiert. Ein Öffnen mittels Schraubendreher ist möglich, Für Kabel mit einem min. Durchmesser von 8mm bis max. Durchmesser 18mm, Mit Multi-Grip Kabelverschraubung und integrierter Zugentlastung

Logistikdaten	
Einzelgewicht	0.146 kg / Stück
Verpackungsart	Tüte
Inhaltsmenge	1 ST

Bals Elektrotechnik (Schweiz) AG Aspstrasse 6, 8154 Oberglatt CH
phone: +41 (0) 41 220 80 40 / fax: +41 (0) 41 220 80 41 / email: team@bals.ch

Logistikdaten	
EAN	4024941021302
Länge	65 mm
Breite	60 mm
Höhe	146 mm
Gewicht	0.147 kg
Volumen	569.4 ccm
Verpackungsart	Karton
Inhaltsmenge	10 ST
EAN	4024941958042
Länge	275 mm
Breite	175 mm
Höhe	137 mm
Gewicht	1.585 kg
Volumen	5’737.5 ccm

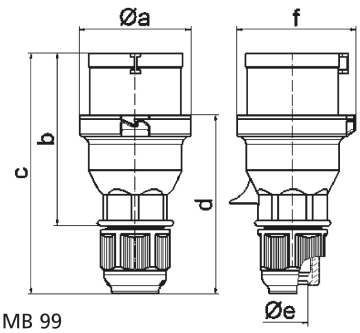

2 MB 99

Ampere Polzahl	16 3	16 4	16 5	32 3	32 4	32 5
a ø	53,0	60,0	66,0	74,5	74,5	74,5
b	93,5	100,5	103,0	121,0	121,0	121,5
c	134,0	141,0	142,0	174,0	174,0	174,5
d	97,5	104,5	105,5	128,0	128,0	128,5
e ø	18,0	18,0	18,0	23,0	23,0	23,0
f	57,5	64,5	70,5	78,0	78,0	80,0
Leiter mm² min	1	1	1	2,5	2,5	2,5
Leiter mm² max	2,5	2,5	2,5	6	6	6

Bals Elektrotechnik (Schweiz) AG Aspstrasse 6, 8154 Oberglatt CH
phone: +41 (0) 41 220 80 40 / fax: +41 (0) 41 220 80 41 / email: team@bals.ch