socle de prise mural, apparent - , protégé par un interrupteur différentiel Dimensions du boîtier 460 x 180

Description de l'article	
Référence	15166
EAN	4024941151665
Groupe de produits	socle de prise mural protégé
Intensité	63A
Nombre de pôles	5p
Disposition des phases	3P+N+PE
Emplacement du contact de protection	6h
Tension	200/346 à 240/415V

Bals France SA Rue Des Hetres 220, 77590 Chartrettes FR
phone: +33 1 64 81 10 10 / fax: +33 164811045 / email: info@bals-france.fr

Description de l'article	
Fréquence	50 et 60Hz
Indice de protection	IP67
Code couleur	rouge
Couleur de l’appareil	couv. rabatt. rouge RAL 3000, partie inf. gris RAL 7035, vis boîtier gris RAL 7035, partie sup. gris RAL 7035, fenêtre topaze fumée, anneau baïonnette gris RAL7035
Connectique	bornes à vis en bornes à cage avec contact Kontex
Section maximale des conducteurs	25,0 mm²
Entrée de câble	1xM40 en haut, 1xM40/M32 bas
Hauteur de l'appareil en mm	503mm
Largeur de l'appareil en mm	180mm
Profondeur de l'appareil en mm	192mm
Dimensions du boîtier	460x180 mm (HxL)
Matériau du boîtier	polycarbonate
Contacts	le porte-contacts est en polyamide, les contacts sont en laiton nickelé

Autres caractéristiques techniques	
	L'entrée de câble est ouverte une fois en haut et deux fois en bas
	Avec disjoncteur différentiel 63/0,03A 4 pôles intégré

Données logistiques	
Poids unitaire	3.285 Kg / null

Bals France SA Rue Des Hetres 220, 77590 Chartrettes FR
phone: +33 1 64 81 10 10 / fax: +33 164811045 / email: info@bals-france.fr

Données logistiques	
Type d'emballage	null
Contenu	1 ST
EAN	4024941151665
Longueur	560 mm
Largeur	215 mm
Hauteur	260 mm
Poids	3,747 kg
Volume	26400 ccm

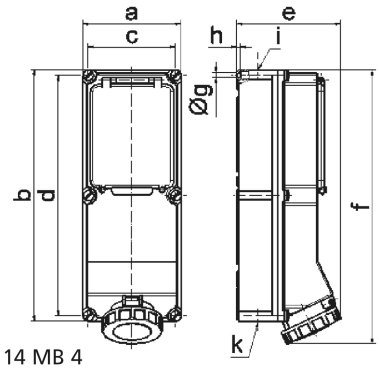

Ampere Polzahl	63 3	63 4	63 5	125 4	125 5
a	180,0	180,0	180,0	180,0	180,0
b	460,0	460,0	460,0	460,0	460,0
c	160,0	160,0	160,0	160,0	160,0
d	440,0	440,0	440,0	440,0	440,0
e	191,0	191,0	191,0	210,0	210,0
f	500,0	500,0	500,0	512,0	512,0
g ø	8,3	8,3	8,3	8,3	8,3
h	6,5	6,5	6,5	6,5	6,5
i	M40	M40	M40	M40	M40
k	M32/40	M32/40	M32/40	M40/50	M40/50

Bals France SA Rue Des Hetres 220, 77590 Chartrettes FR
phone: +33 1 64 81 10 10 / fax: +33 164811045 / email: info@bals-france.fr