THORN

UK	Installation instructions	**FI**	Asennusohje	**LV**	Instalacijas instrukcija
DE	Montageanleitung	**FR**	Notice de montage	**NO**	Monteringsanvisning
CZ	Montážní návod	**HU**	Szerelési útmutató	**PL**	Instrukcja montazu
DK	Monteringsvejledning	**IT**	Istruzioni di montaggio	**SE**	Installationsanvisning
EE	Paigaldusjuhend	**LT**	Montavimo Instrukcijos	**RU**	ИНСТРУКЦИЯ ПО МОНТАЖУ

TYPE : CARAT Small & Large

Do not open the luminaire for the installation. Luminaire shall be exclusively maintained by removing the luminaire from the mast.

Small

MTP/MLE

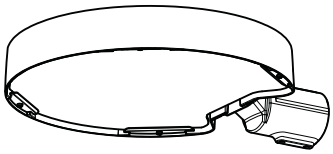

MSU

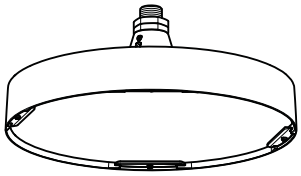

Large

MTP/MLE

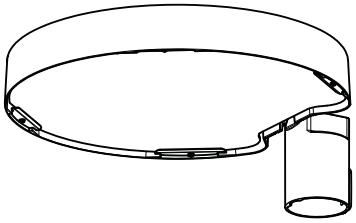

MSU

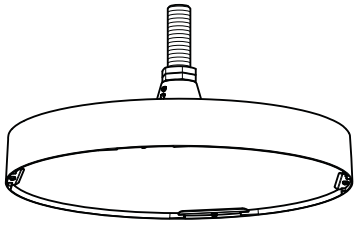

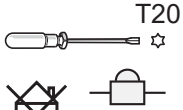

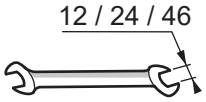

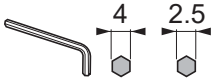

Do not touch the glass or with white gloves

LED CLASS I CLASS II IK08 / IK10 CE IP66

1

MLE

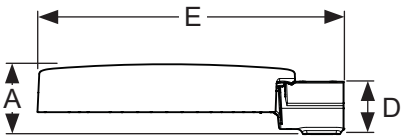

MTP

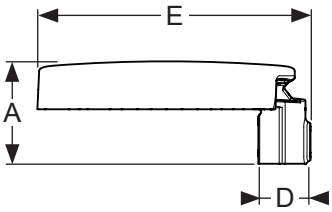

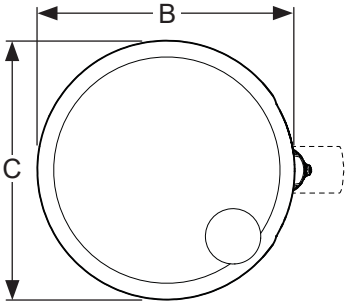

MSU

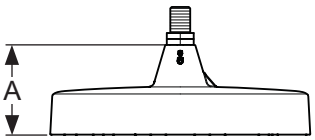

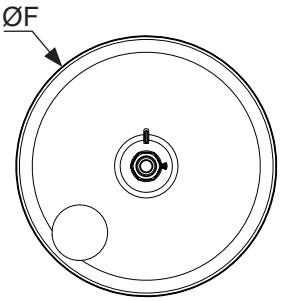

The luminaire with clear optic should be positioned so that prolonged staring into the luminaire at a distance <1.5 m is not expected.

			A	B	C	D	E	ØF	(kg)	SCx (m^2)
Small	MTP	Ø60	175	432	435	80	459		6,9	0,040
		Ø76	175	432	435	95	459		7,0	0,040
	MLE	Ø42	120	432	435	62	515		6,8	0,040
		Ø60	120	432	435	80	515		6,9	0,040
Large	MTP	Ø60	202	507	510	88	538		9,4	0,050
		Ø76	202	507	510	95	538		9,5	0,050
	MLE	Ø42	140	507	510	62	603		9,3	0,050
		Ø60	140	507	510	80	603		9,4	0,050
Small MSU			150					435	6,2	0,046
Large MSU			150					510	8,7	0,055

2 MTP/MLE Pre-Wired version

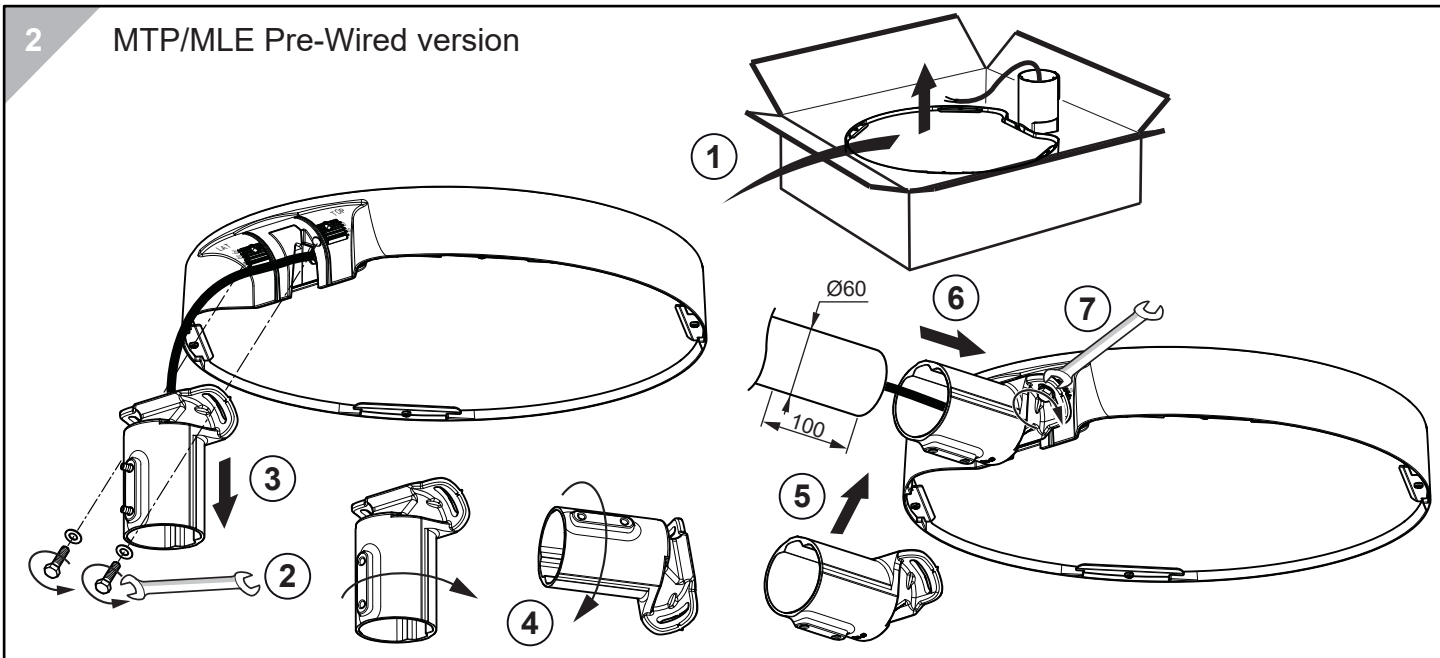

3

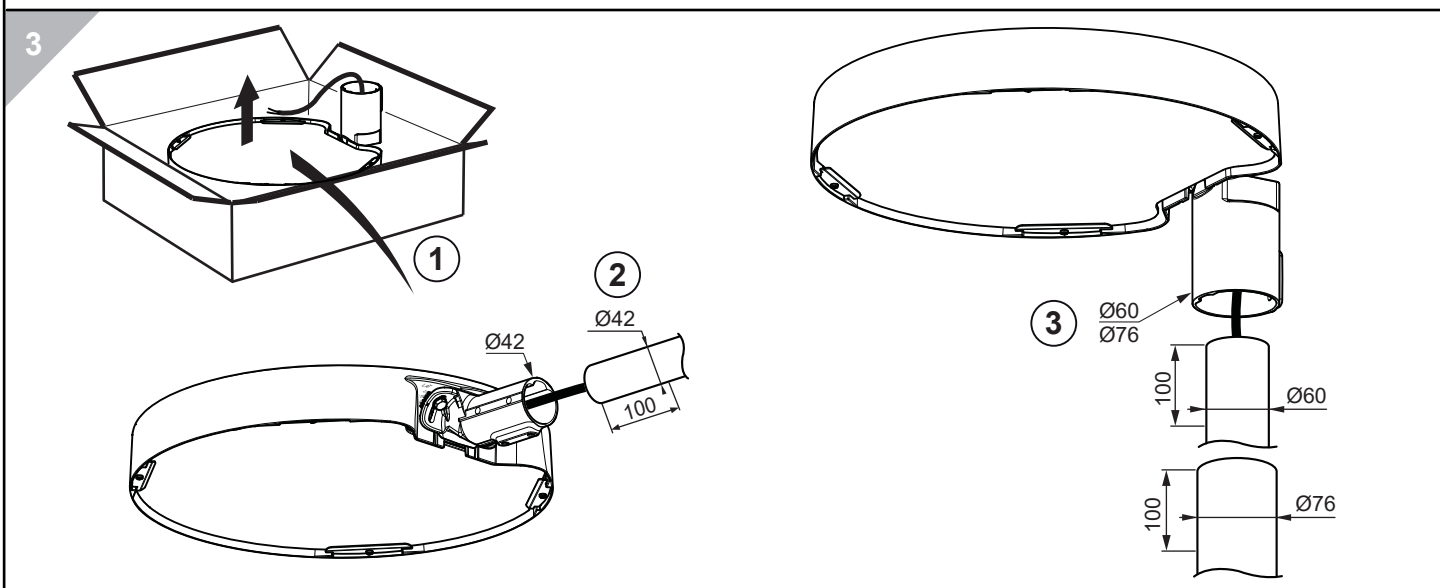

4 LAT

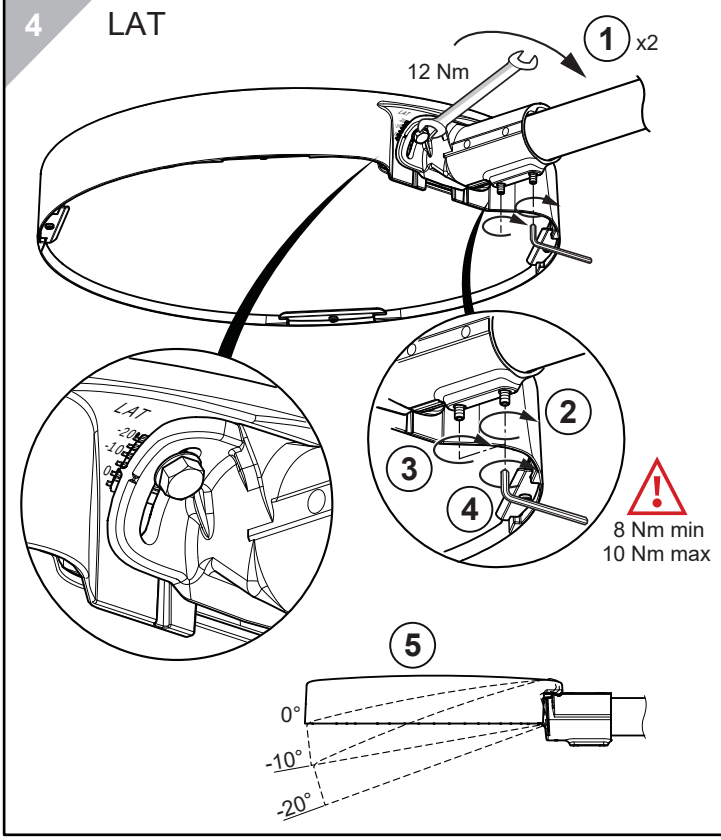

TOP

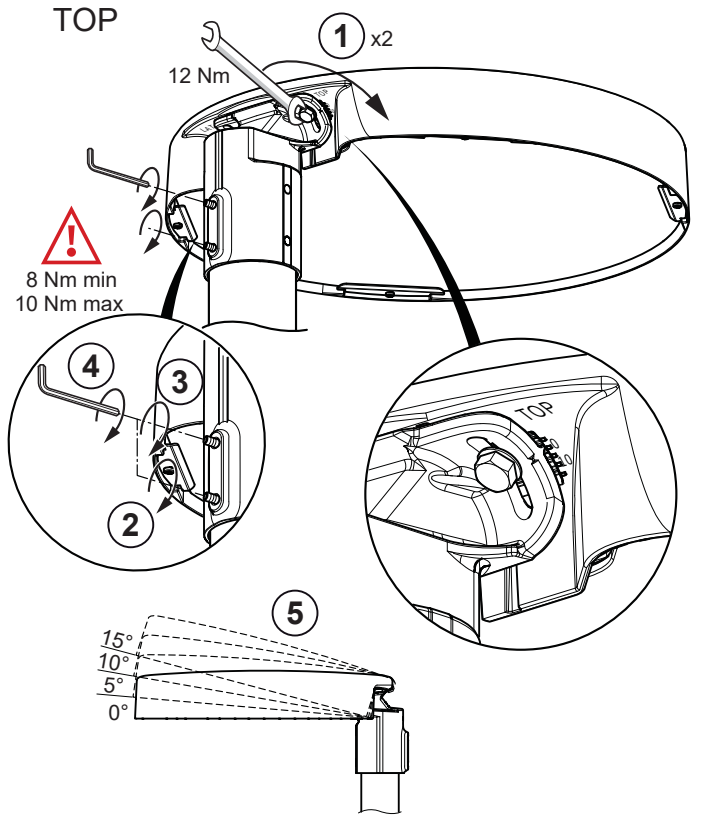

5

MTP/MLE Not Pre-Wired version

Manipulate with care.
Do not drop the glass on the printing face.

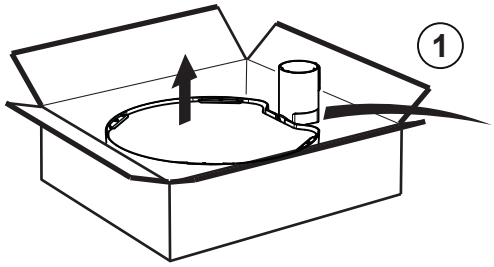

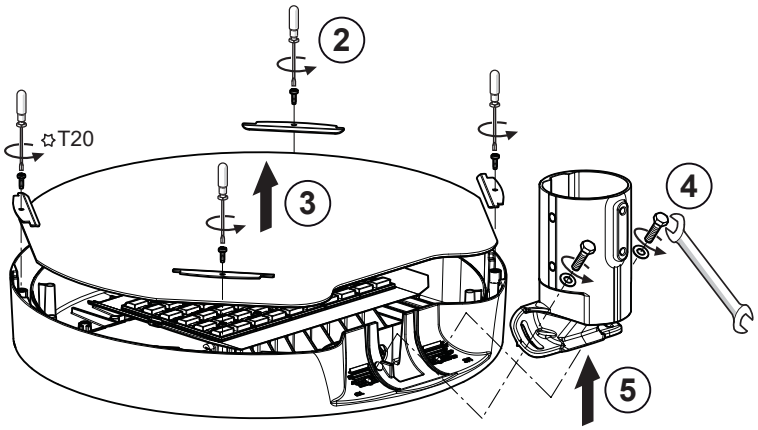

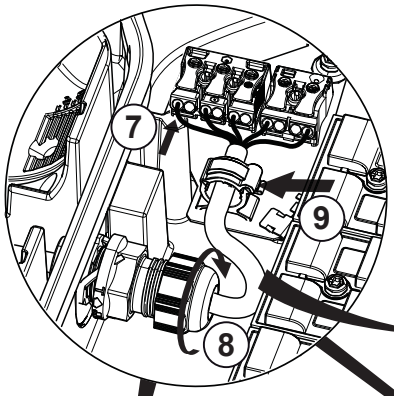

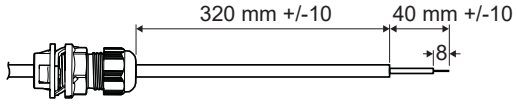

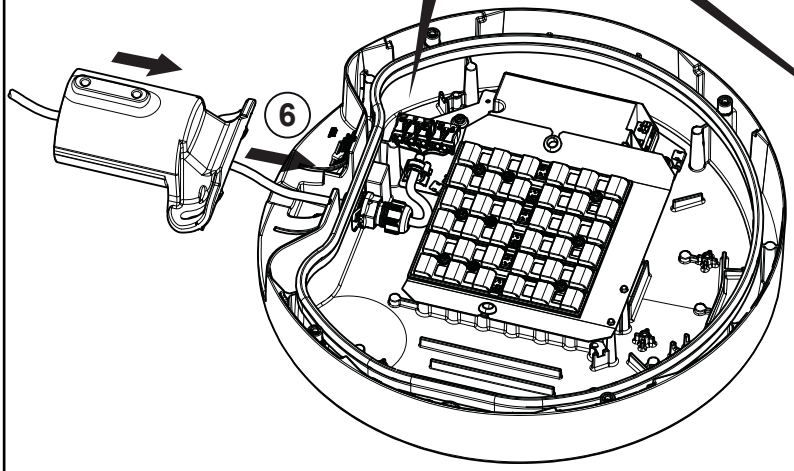

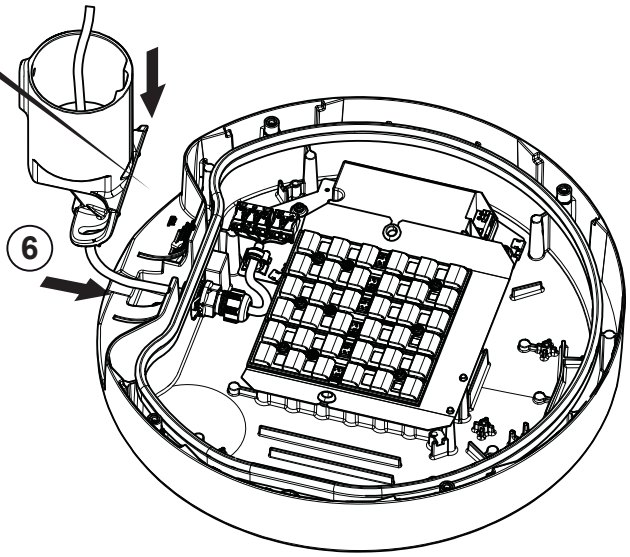

CLASS 1

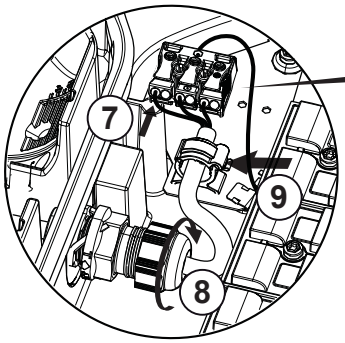

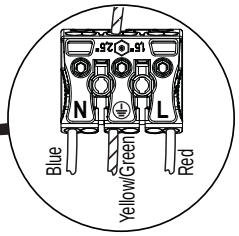

CLASS 1

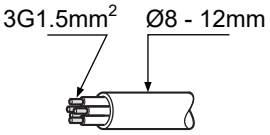

H07 RNF	10mm L			
	2x1.5mm	3G1.5mm	4x1.5mm	5G1.5mm
L	35	40	45	45

CLASS 2

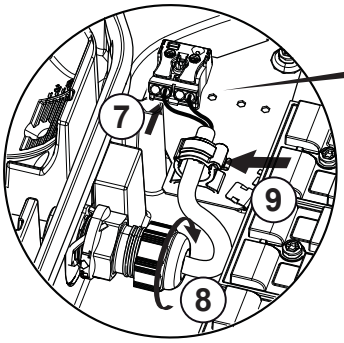

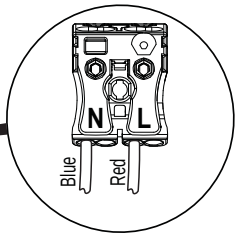

CLASS 2

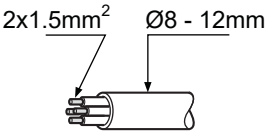

6 MTP/MLE Not Pre-Wired version

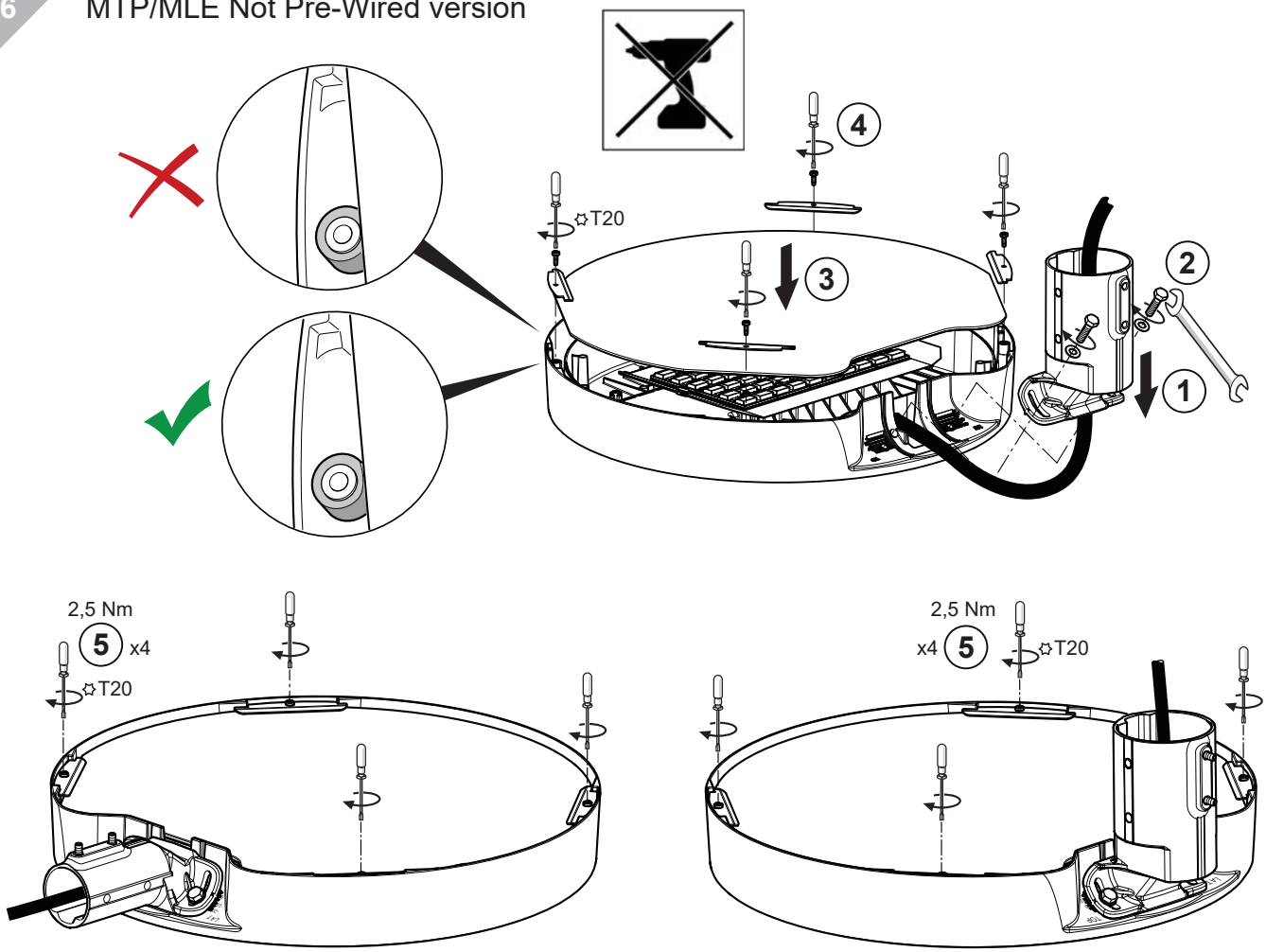

7 LAT

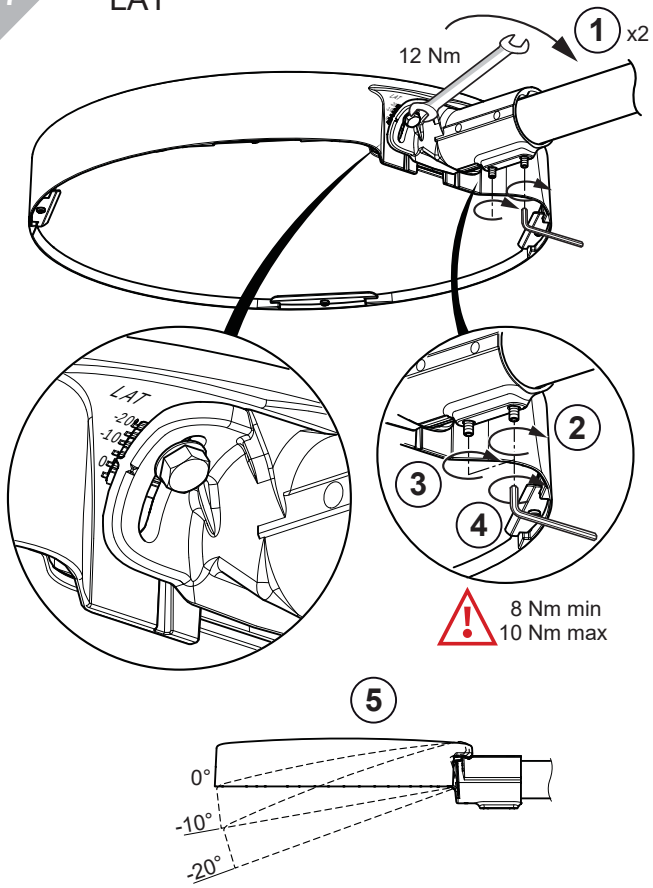

TOP

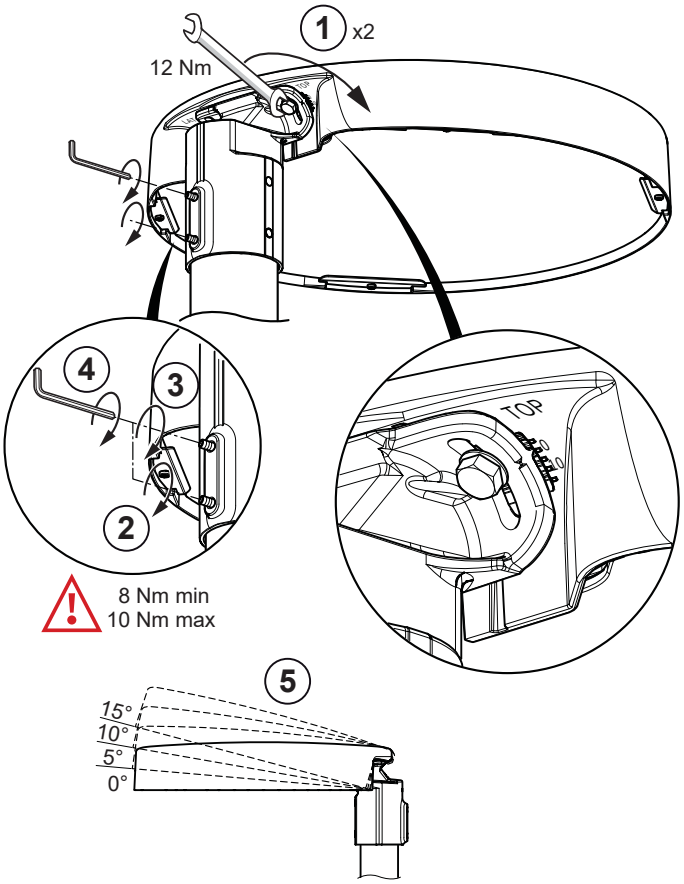

8

MSU

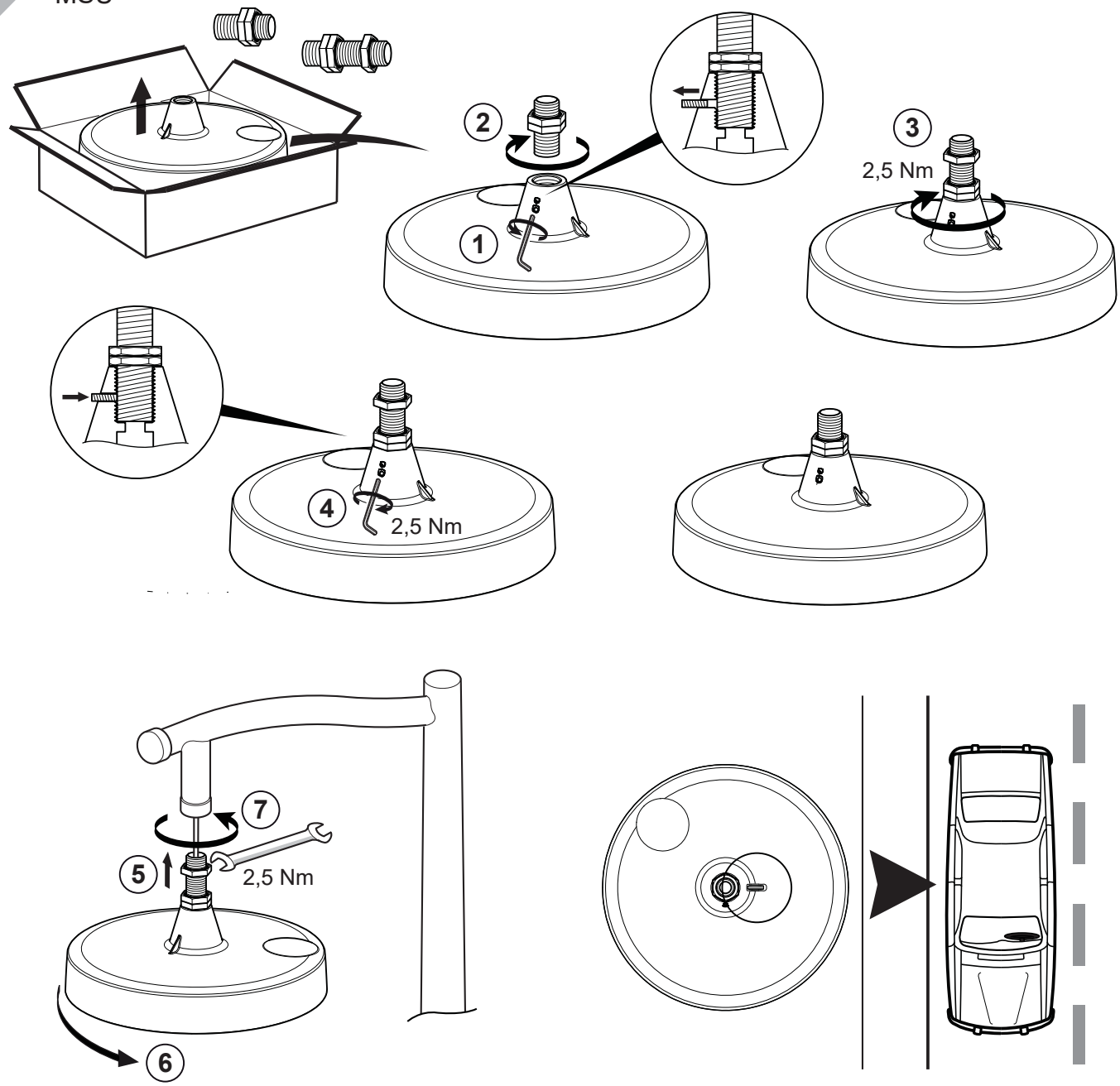

9

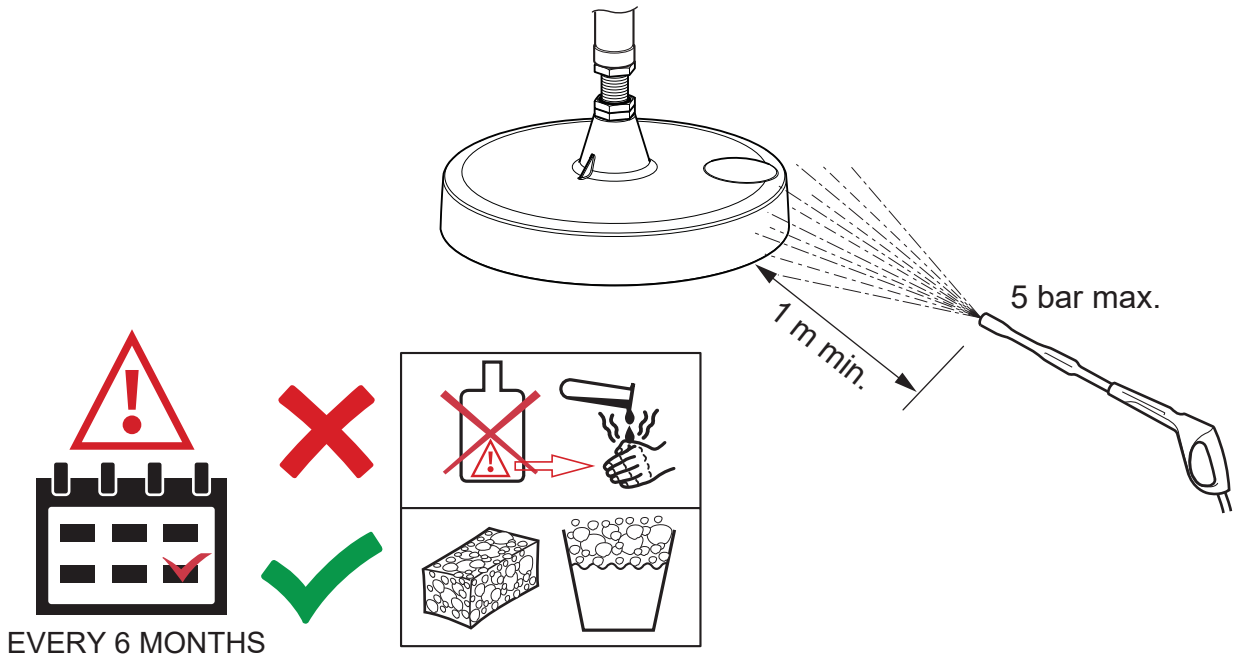

FRANCAIS

-Remplacer toute protection fissurée.
-Les luminaires classe II doivent être installés de façon à ce que la partie métallique ne soit pas en contact avec l'installation électrique connectée à la terre.

ATTENTION:Les luminaires classe I doivent être reliés à la terre.
-Ce luminaire fonctionne à une tension nominale qui doit être coupée avant toute intervention sur l'appareillage.
-Toute modification de cet appareil est interdite.
-Respecter la distance minimale par rapport aux objets éclairés définie par ce sigle.

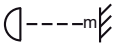

SVERIGE

-Ersätta alla spräckta skyddsplåtar.
-Klass II armaturer måste installeras så att nakna metalldelar i armaturen inte är i kontakt med någon elektrisk installation,kopplad till en skyddledare.

VARNING:Klass I armaturer måste vara jordade.
-Denna armatur fungerar med högspänning som måste vara frånslagen fore ingripande i driftdonen.
-Alla ändringar i denna armatur är förbjuden.

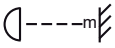

ITALIANO

-Sostituire sempre tutte le protezioni danneggiate.
-Gli apparecchi in classe II devono essere installati in modo che le parti metalliche non siano in contatto con apparati elettrici collegati a terra.
ATTENZIONE:Gli apparecchi in class I devono essere collegati a terra.
-Questo apparecchio funziona a tensione nominale,questa deve essere interrotta prima di ogni intervento sul gruppo di alimentazione.
-Ogni modifica dell' apparechio à proibita.

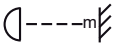

ENGLISH

-Replace any cracked protective shield.
-Class II luminaires must be installed so that exposed metal work of the luminaire is not in contact with any part of the electrical installation connected to a protective conductor.
WARNING:Class I luminaires must be earthed.
-This luminaire operates at mains voltage which must be switched off before intervention in control gear.
-Any modification to this luminaire is forbidden.
-Lighted objects nearer than the minimal distance in the is forbidden.

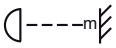

DEUTSCH

-Ersetze jede gebrochene Schutzscheibe.
-Schutzklasse II Leuchten müssen so installiert werden,daß berührbare Metallteile nich mit einem,an dem Schutzleiter angeschlossenen Teil der elektrischen Installation in Kontakt kommen können.
ACHTUNG:Schutzklasse I Leuchten müssen geerdet sein.
-Diese Leuchte wird mit Netzspannung betrieben.Bevor Eingriffe am Vorschaltgerät vorgenommen werden sowie vor Wartung und Installation,ist die Versorgungsspannung abzuschalten.
-Jede Änderung an dieser Leuchte ist verboten.

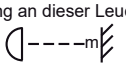

SUOMI

-Rikkoontunut suojalasi vaihdettava välittömästi uutsen vastaavaan.
-Asennettaessa suojausluokan II valaisinta on peruseristetyn johdon ja kosketeltavien metalliosien välinen kosketus tehokkaasti eristettävä.
VAROITUS: Suojausluokan I valaisin täytyy maadoittaa.
-Verkkojännite on kytkettävä pois ennen valaisimen huoltotoimenpiteitä.
-Valaisimen rakennetta el saa muuttaa.

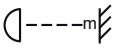

Thorn Lighting is constantly developing and improving its products. The right is reserved to change specifications without prior notification or public announcement.

© Thorn Lighting