mME Wechselstromzähler NORAX 1D+

DATENBLATT

Stand 1/2025

Beschreibung

Der Wechselstromzähler NORAX 1D+ ermöglicht eine direkte Messung in einphasigen Zweileiternetzen mit einem Maximalstrom von 60 A. Der Zähler entspricht den Anforderungen an moderne Messeinrichtungen.

- Zweirichtungsmessung (Lieferung und Bezug) der Wirkenergie
- 2 Tarife Tarifsteuersignal: Klemmen 13/15
- Anzeige der Momentanleistung
- Historische Verbrauchswerte (bis 730 Tage, 104 Wochen, 24 Monate, 2 Jahre)
- Unabhängige Register für Lieferung und Bezug
- Optische Schnittstelle unterstützt SML Protokoll nach FNN Lastenheft
- Rückstellbares Register
- Tastengeführte Menüsteuerung
- Variable Befestigung für eine bessere Handhabung
- Resistenz gegen Manipulation durch Magnete
- 2-zeiliges Display (Funktionalität gemäß FNN mit 6.0 Stellen für Energieanzeige in kWh)
- Mit Konformitätsbewertung nach MID

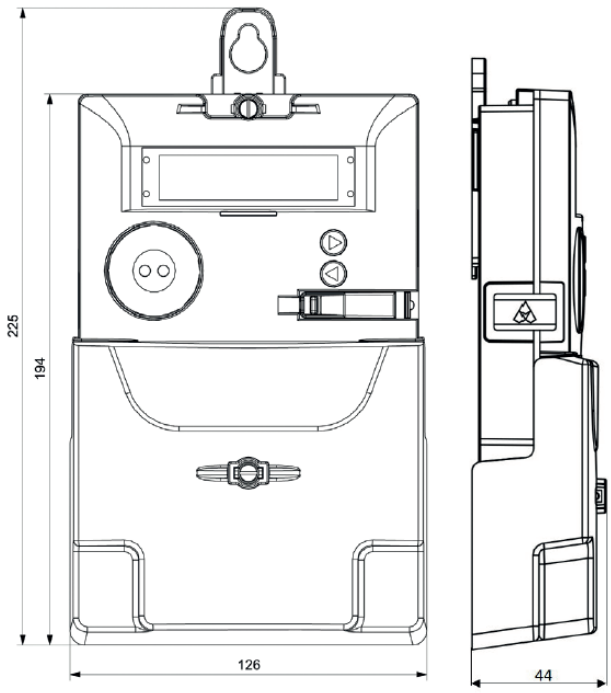

Technische Daten		NORAX 1D+
Messprinzip		direktmessend
Messsystem		2 Leiter
Messspannung	V	1x230
Messstrom (I)	A	0,25-(5)60
Messart		Lieferung und Bezug (+A / -A), 2-Tarif, Wirkenergie
Genauigkeit	Klasse	B
Formfaktor		3-Punkt
Eigenverbrauch	W / VA	< 0,6 / <1,5
Impulswertigkeit LED	Imp./kWh	10000
Mechanische Umgebungsbedingungen		M1
Elektromechanische Umgebungsbedingungen		E2
Schutzklasse (DIN EN 50470)	Klasse	II
Anschlussquerschnitte Strom-, Neutralleiter	max.	35 mm²
Anschlussquerschnitte Zusatzklemmen	max.	1,5 mm²
Gewicht	gr	ca. 400
MID (Wirkenergie)		ja
Moderne Messeinrichtung (nach MsbG)		ja
Anbindung Smart Meter Gateway		ja
Frequenz MID	Hz	50
Kommunikation		SML / LMN
Anschluss / Kommunikation		RSA485
Hintergrundbeleuchtung		nein
Temperaturbereich	°C	-40 ... +70
Abmessungen (H x B x T)	mm	150 x 121 x 36
Schutzart (bei Einbau in entsprechenden Schaltschrank)	IP	20 (51)
Bestellinformation		
NORAX 1D+		63521115

Änderungen, Irrtümer und Druckfehler vorbehalten. Produktabbildungen können optionale Ausstattungen und Module enthalten, die nicht separat ausgewiesen werden. Alle Produktabbildungen dienen ausschließlich der Veranschaulichung des Produktes.

Nordwestdeutsche Zählerrevision Ing. Aug. Knemeyer GmbH & Co. KG
Heideweg 33 | 49196 Bad Laer | Germany | Tel. +49 (0)5424 2928-290 | Fax +49 (0)5424 2928-77