INSTRUCTION STAIL LED

REGIOLUX

SHL.
6033

Regiolux GmbH
Hellinger Str. 3
D-97486 Königsberg/Bay.
T 09525 89-0
http://www.regiolux.de
info@regiolux.de

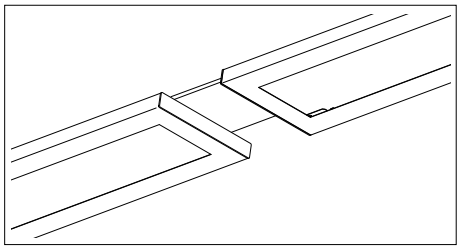

Diese Leuchte enthält ein Leuchtmittel der Energieeffizienzklasse **C**
This lamp contains a lamp of the Energy efficiency class **C**

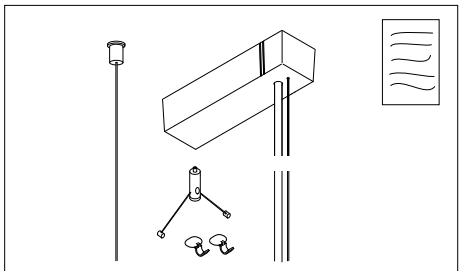

SAYE-PS 1900/190
SAY-DZ 1900/190

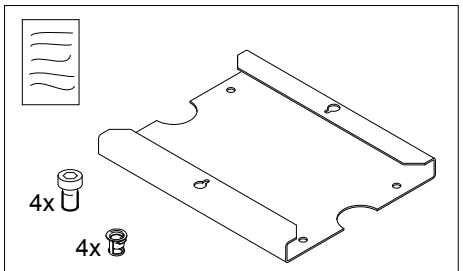

STAIL-SV 6030 1000 100
6030 1000 105

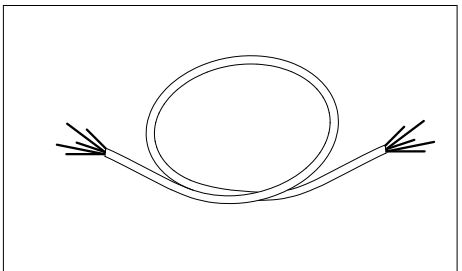

STAIL-DV 6033 9003 100
6033 9005 100
6033 9009 100

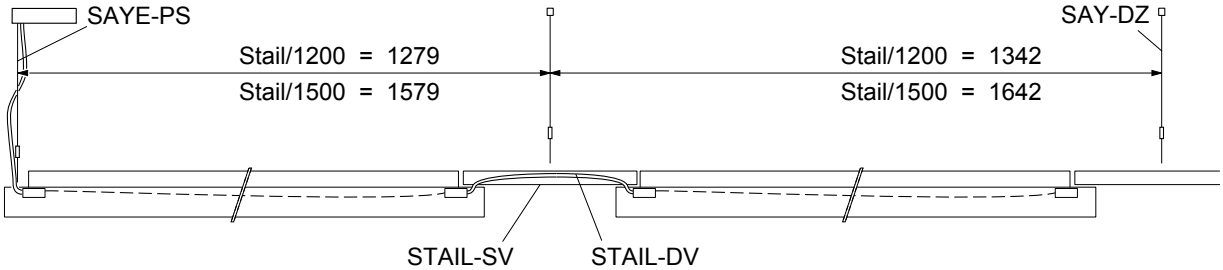

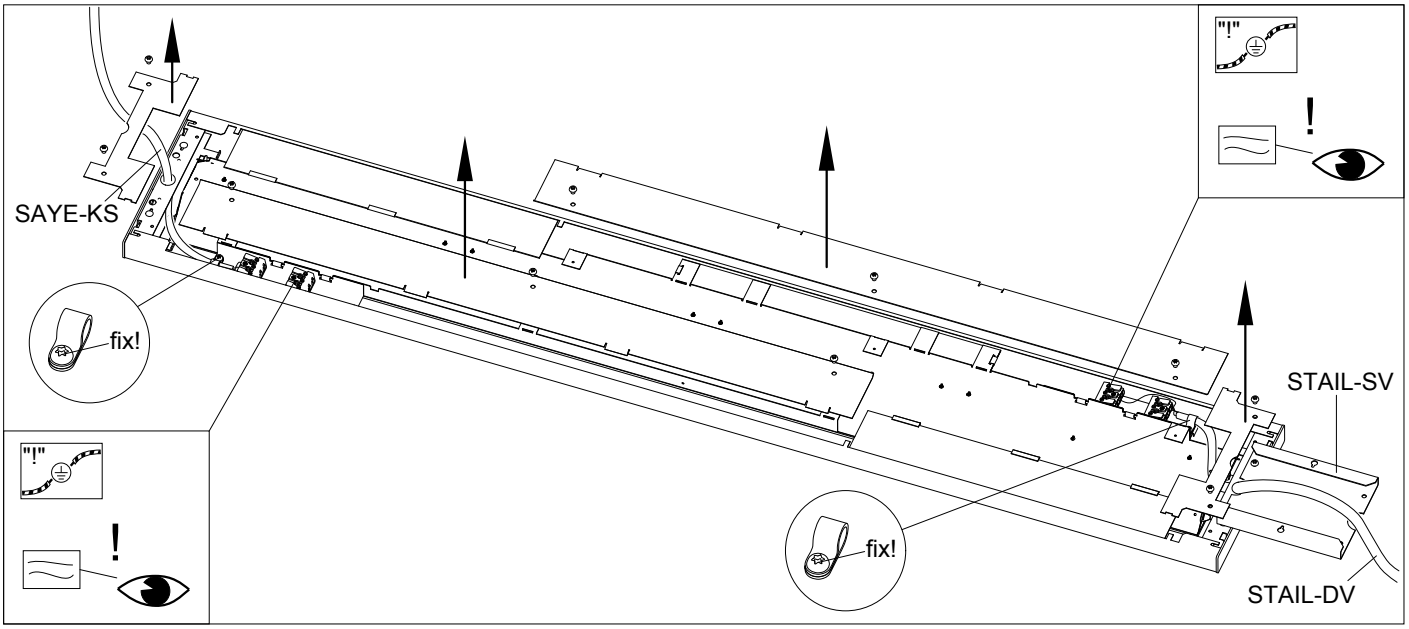

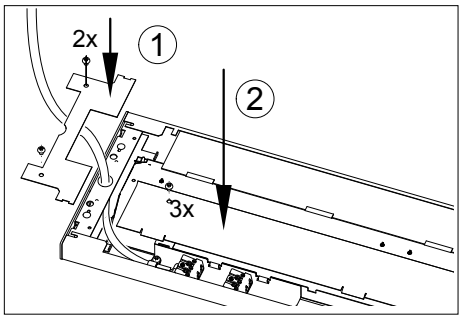

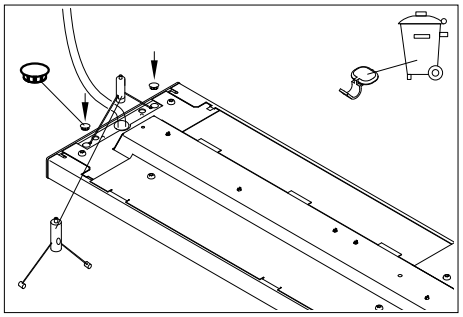

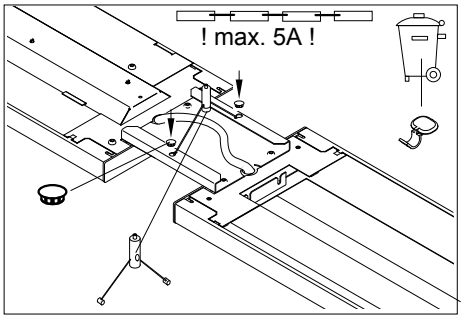

Art-Nr.: 531996 - 06/19