ABD 3611 W

[Artikelnummer : 36004 9002]

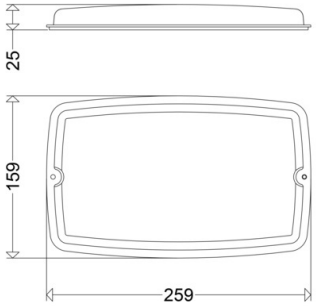

ABD 3611 W

[Artikelnummer : 36004 9002]

Technische Daten

Kenndaten

Lichtausbeute:	0 lm/W

Abdeckung

Art/Material:	Wanne (PC)
Eigenschaft:	opal

Abmessung / Gewicht

Länge:	259,00 mm
Breite/Durchmesser:	159,00 mm
Höhe:	25,00 mm
Gewicht:	0,15 kg
EAN/GTIN:	4041254231310

ABD 3611 W

[Artikelnummer : 36004 9002]

Optionales Zubehör/Ersatzteile