WA 45 ALU

[Artikelnummer : 90232 0012]

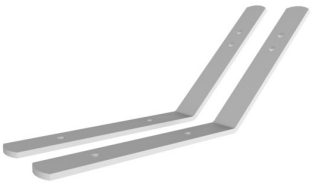

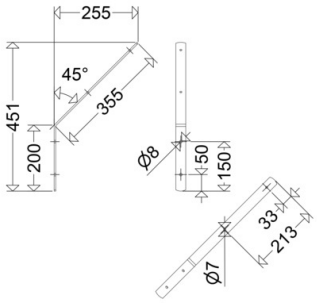

WA 45 ALU

[Artikelnummer : 90232 0012]

Technische Daten

Kenndaten

Lichtausbeute:	0 lm/W

Gehäuse

Gehäusematerial:	Aluminium

Abmessung / Gewicht

Länge:	137,00 mm
Breite/Durchmesser:	80,00 mm
Höhe:	183,00 mm
Gewicht:	0,55 kg
EAN/GTIN:	4041254213743

WA 45 ALU

[Artikelnummer : 90232 0012]

Optionales Zubehör/Ersatzteile