TRS 1000 S

[Artikelnummer : 90264 0002]

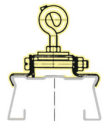

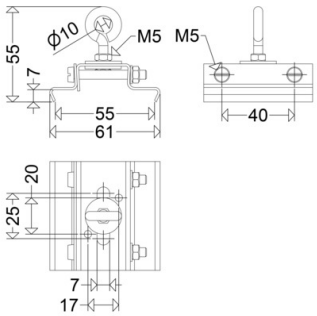

TRS 1000 S

[Artikelnummer : 90264 0002]

Technische Daten

Kenndaten

Lichtausbeute:	0 lm/W

Gehäuse

Gehäusematerial:	Stahl

Abmessung / Gewicht

Länge:	50,00 mm
Breite/Durchmesser:	30,00 mm
Höhe:	67,00 mm
Gewicht:	0,09 kg
EAN/GTIN:	4041254205595