# TRS 2000 ER

**[ Artikelnummer : 90265 0007 ]**

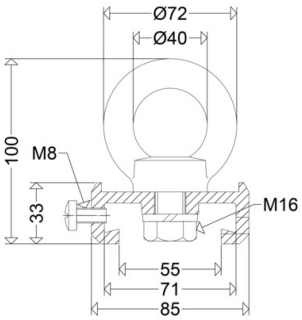

# TRS 2000 ER

## [ Artikelnummer : 90265 0007 ]

### Technische Daten

**Kenndaten**

| | |
|---|---|
| Lichtausbeute: | 0 lm/W |

**Gehäuse**

| | |
|---|---|
| Gehäusematerial: | Edelstahl |

**Abmessung / Gewicht**

| | |
|---|---|
| Länge: | 36,00 mm |
| Breite/Durchmesser: | 20,00 mm |
| Höhe: | 50,00 mm |
| Gewicht: | 0,08 kg |
| EAN/GTIN: | 4041254162249 |