EINBAUANLEITUNG
HOLZ-EINBAURING 28

GEORG BECHTER LICHT

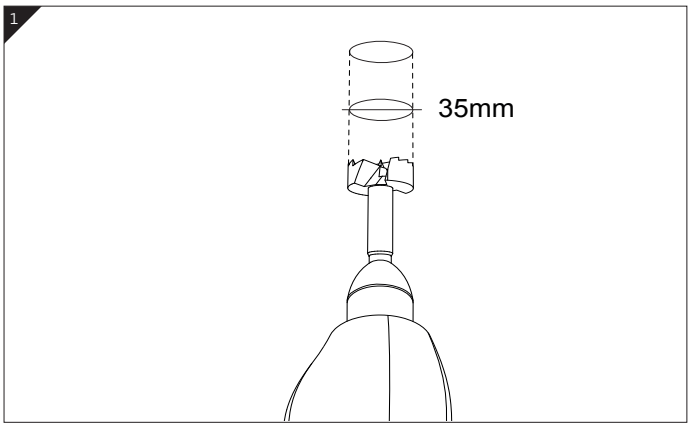

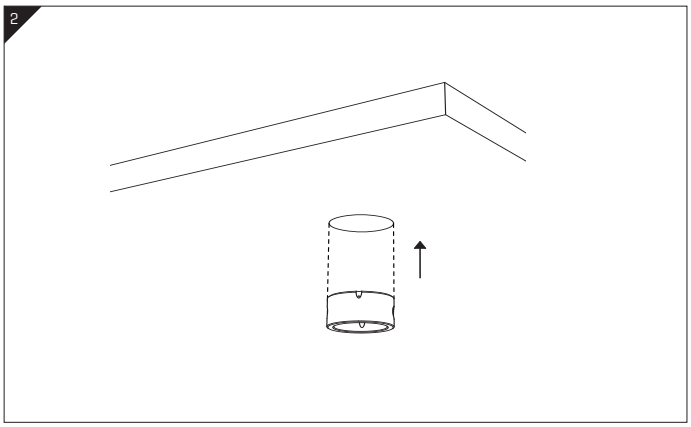

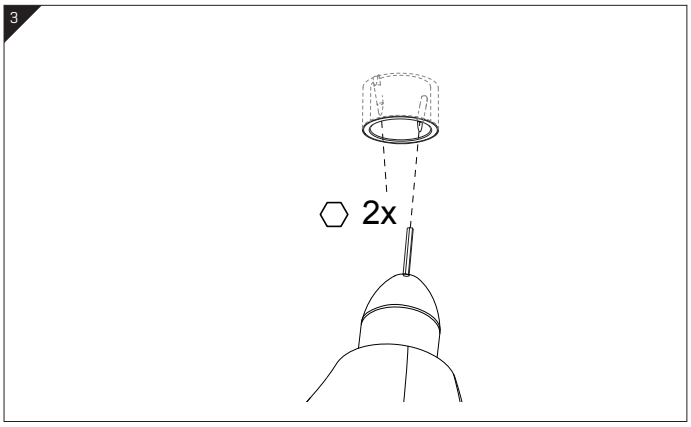

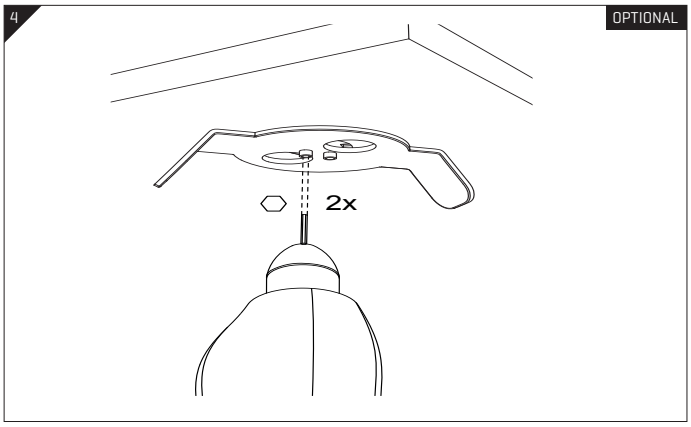

Einbautiefe (ET): 60mm **INSTALLATION DEPTH: 60mm**
TRAGLAST: max. 7kg **BEARING LOAD: max. 7kg**
WERKZEUG: Bohrer 35mm, Inbusschlüssel
TOOLS: 35mm drill, hex key

1. Bohren Sie ein Loch mit 35mm Durchmesser (Mindestplattenstärke 25mm). Drill a 35mm hole (minimum board thickness 25mm).

2.-3. Nehmen Sie den Einbauring und fixieren diesen flächenbündig mit den beiden Gewindestiften im Holz. Flush-mount mounting ring in wooden ceiling, using the two setscrews.

ACHTUNG CAUTION

Achten Sie darauf, dass die Gewindestifte so tief eingedreht sind, dass sie nicht mehr in die Öffnung ragen. Der Kabelauslass/die Leuchte muss sich ohne Widerstand in die Öffnung führen lassen. Make sure that setscrews are screwed all the way in, not protruding into the opening, so that the cable outlet/luminaire can be inserted smoothly.

Genügend Luftraum für den Kühlkörper vorsehen. Mindesteinbautiefe von Modul und Leuchte ist einzuhalten. Wird eine Leuchte mit Kühlkörper verwendet, darf dieser weder überdämmt noch mit einer Dampfbremse, einem Vlies oder einer Folie überspannt werden! Reserve enough space for cooling element. Observe minimum installation depth for module and luminaire. If a luminaire with cooling element is used, do not cover it with insulation material, steam brake, fleece or film!

4. OPTIONAL: Für den schnellen und flächenbündigen Einbau eignet sich die Montagehilfe (ArtNr. 178071).
For quick flush-mounting, use mounting aid (ArtNr. 178071).