siteco

Bestell-Nr.: 5NA54701XD08 | **GTIN (EAN):** 4039806087959

Produktbeschreibung: Laterne,Geh

Laterne, Gehäuse, Dach, aus Kunststoff, glasfaserverstärkt, lackiert, Siteco® eisenglimmer (DB 702S), Durchmesser: 750mm, Verpackungseinheit: 1 Stück

Gew. (kg):	4,2
GTIN (EAN):	4039806087959

4039806227584 + 4039806180513 + 4039806087959 + 4058352055120
5LA52201XH08 + 5NC54700XG + 5NA54701XD08 + 5XA5402E1B4FP

LED 3000K / CRI ≥ 80 ϕ_N 2350 lm

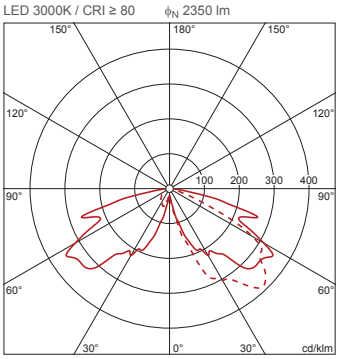

Bei der Ausführungsplanung zur Elektroinstallation ist zwingend die Montageanleitung zu beachten (zu finden unter www.siteco.com)
Toleranzen bezogen auf thermische, elektrische und photometrische Daten entsprechend IEC 62722
Stand 16.11.2024 - Änderungen und Irrtümer vorbehalten - Vergewissern Sie sich, dass Sie immer den neuesten Stand verwenden -

Siteco GmbH • Georg-Simon-Ohm-Str. 50 • D-83301 Traunreut • Fon +49(8669)33-0 • Fax +49(8669)33-397 • eMail info@siteco.de • Internet www.siteco.com

siteco

Bestell-Nr.: 5NA54701XD08 | **GTIN (EAN):** 4039806087959

Technische Detailbeschreibung: Laterne,Geh

Kenndaten

- Produkttyp: Gehäuse
- Produktname: Laterne
- Bestell-Nr.: 5NA54701XD08

Material, Farbe

- Dach: Kunststoff, glasfaserverstärkt, lackiert, Siteco® eisenglimmer (DB 702S)
- Farbangabe: Siteco® eisenglimmer (DB 702S)

Abmessung, Gewicht

- Durchmesser: 750mm
- Gewicht: 4,2kg

Bei der Ausführungsplanung zur Elektroinstallation ist zwingend die Montageanleitung zu beachten (zu finden unter www.siteco.com)
Toleranzen bezogen auf thermische, elektrische und photometrische Daten entsprechend IEC 62722
Stand 16.11.2024 - Änderungen und Irrtümer vorbehalten - Vergewissern Sie sich, dass Sie immer den neuesten Stand verwenden -

Siteco GmbH • Georg-Simon-Ohm-Str. 50 • D-83301 Traunreut • Fon +49(8669)33-0 • Fax +49(8669)33-397 • eMail info@siteco.de • Internet www.siteco.com

siteco

Bestell-Nr.: 5NA54701XD08 | **GTIN (EAN):** 4039806087959

Planungsdaten: Laterne,Geh

5LA52201XH08 + 5NC54700XG + 5NA54701XD08 + 5XA5402E1B4FP: 1x LED 3000K / CRI ≥ 80

4039806227584 + 4039806180513 + 4039806087959 + 4058352055120

5LA52201XH08 + 5NC54700XG + 5NA54701XD08 + 5XA5402E1B4FP

LED 3000K / CRI ≥ 80 ϕ_N 2350 lm

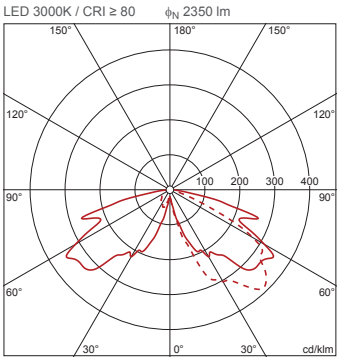

C 0/180 C 90/270

Lichtstärkeklasse nach EN13201-2: G2

5NC54700XG + 5NA54701XD08 + 5NA52600XD48 + 5XA5402E1B4FP: 1x LED 3000K / CRI ≥ 80

4039806180513 + 4039806087959 + 4039806087935 + 4058352055120

5NC54700XG + 5NA54701XD08 + 5NA52600XD48 + 5XA5402E1B4FP

LED 3000K / CRI ≥ 80 ϕ_N 2080 lm

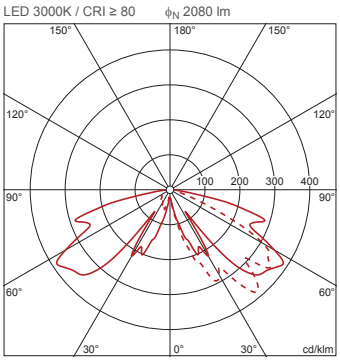

C 0/180 C 90/270

Lichtstärkeklasse nach EN13201-2: G1

Bei der Ausführungsplanung zur Elektroinstallation ist zwingend die Montageanleitung zu beachten (zu finden unter www.siteco.com)
Toleranzen bezogen auf thermische, elektrische und photometrische Daten entsprechend IEC 62722
Stand 16.11.2024 - Änderungen und Irrtümer vorbehalten - Vergewissern Sie sich, dass Sie immer den neuesten Stand verwenden -

Siteco GmbH • Georg-Simon-Ohm-Str. 50 • D-83301 Traunreut • Fon +49(8669)33-0 • Fax +49(8669)33-397 • eMail info@siteco.de • Internet www.siteco.com