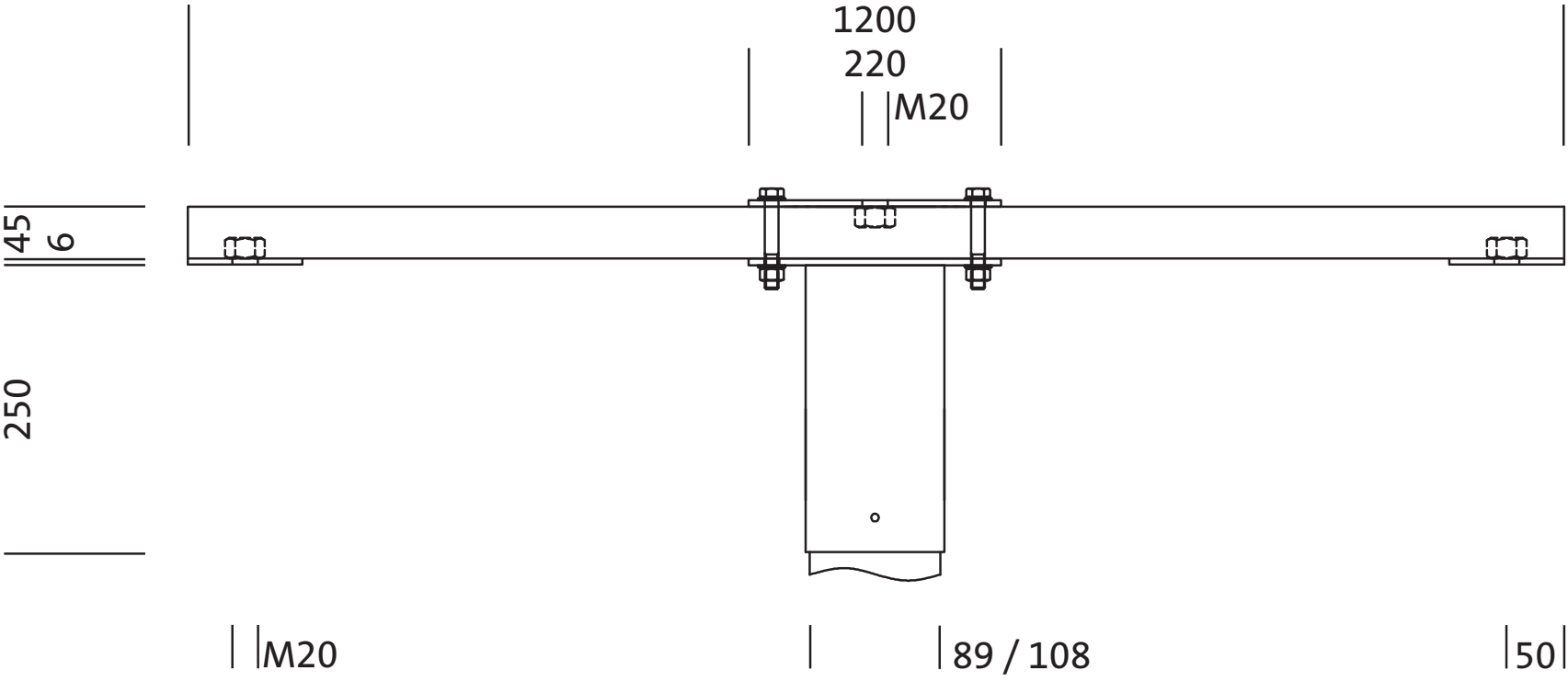
1200
220
M20
45
6
250
M20
89 / 108
50

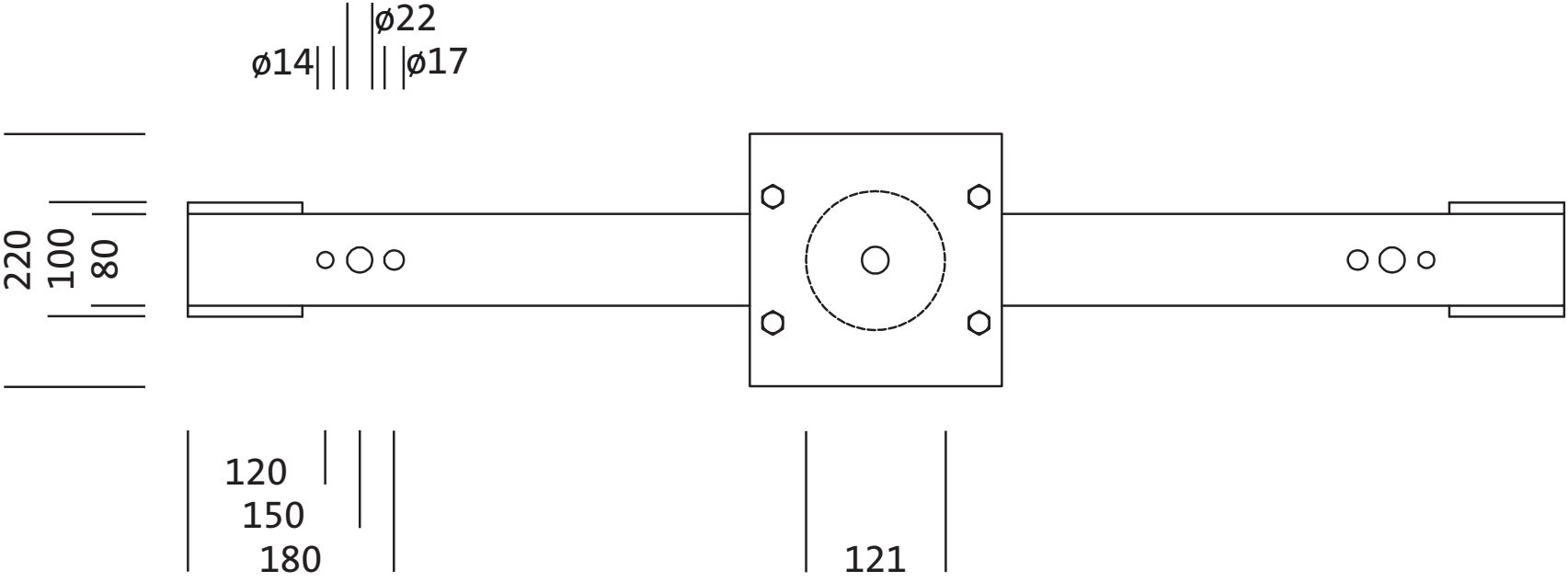
ø22
ø14
ø17
220
100
80
120
150
180
121