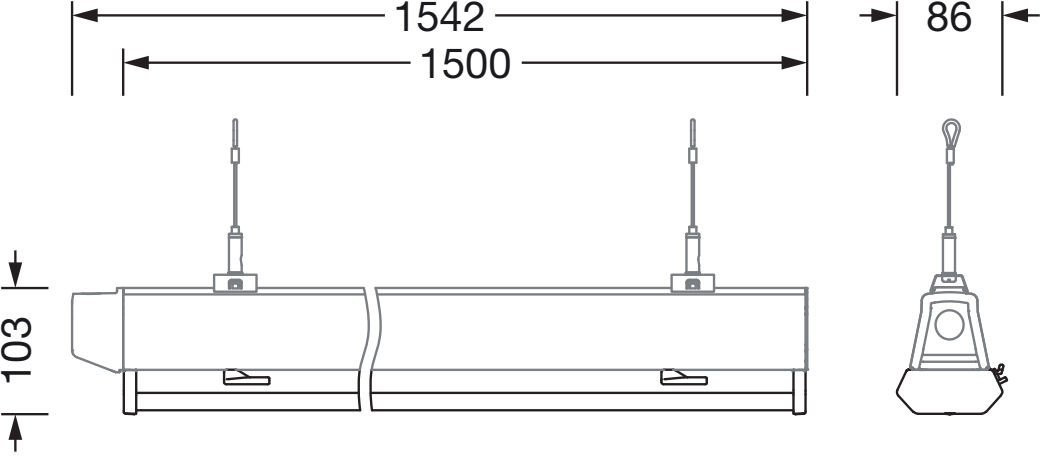
1542
1500
86
103