siteco

Bestell-Nr.: 5LA53220XG | **GTIN (EAN):** 4039806179296

Produktbeschreibung: Pilz,Abd,PMMA,klar,320,1Stk

Pilzleuchte, Abdeckung, primäre lichttechn. Abdeckung: Abdeckung, aus PMMA, klar, Durchmesser: 320mm, Höhe: 462mm, Verpackungseinheit: 1 Stück

Gew. (kg):	1,4
GTIN (EAN):	4039806179296

4039806227584 + 4039806179296 + 4039806089212 + 4058352055120

5LA52201XH08 + 5LA53220XG + 5LA53200XD08 + 5XA5402E1B4FP

LED 3000K / CRI ≥ 80 ϕ_N 2330 lm

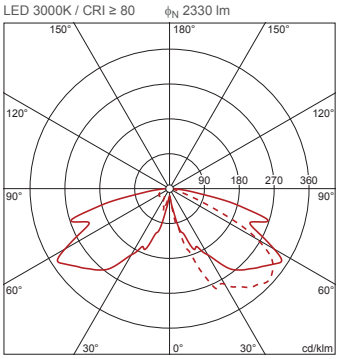

Bei der Ausführungsplanung zur Elektroinstallation ist zwingend die Montageanleitung zu beachten (zu finden unter www.siteco.com)
Toleranzen bezogen auf thermische, elektrische und photometrische Daten entsprechend IEC 62722
Stand 07.12.2024 - Änderungen und Irrtümer vorbehalten - Vergewissern Sie sich, dass Sie immer den neuesten Stand verwenden -

Siteco GmbH • Georg-Simon-Ohm-Str. 50 • D-83301 Traunreut • Fon +49(8669)33-0 • Fax +49(8669)33-397 • eMail info@siteco.de • Internet www.siteco.com

siteco

Bestell-Nr.: 5LA53220XG | **GTIN (EAN):** 4039806179296

Technische Detailbeschreibung: Pilz,Abd,PMMA,klar,320,1Stk

Kenndaten
- Produkttyp: Abdeckung
- Produktname: Pilzleuchte
- Bestell-Nr.: 5LA53220XG

Lichttechnik | Bestückung | Vorschaltgerät

Komponente 1

Lichttechnik:
- Abdeckung: Abdeckung, klar

Material, Farbe
- Abdeckung: Abdeckung aus PMMA

Abmessung, Gewicht
- Durchmesser: 320mm
- Höhe: 462mm
- Gewicht: 1,4kg

Bei der Ausführungsplanung zur Elektroinstallation ist zwingend die Montageanleitung zu beachten (zu finden unter www.siteco.com)
Toleranzen bezogen auf thermische, elektrische und photometrische Daten entsprechend IEC 62722
Stand 07.12.2024 - Änderungen und Irrtümer vorbehalten - Vergewissern Sie sich, dass Sie immer den neuesten Stand verwenden -

Siteco GmbH • Georg-Simon-Ohm-Str. 50 • D-83301 Traunreut • Fon +49(8669)33-0 • Fax +49(8669)33-397 • eMail info@siteco.de • Internet www.siteco.com

siteco

Bestell-Nr.: 5LA53220XG | **GTIN (EAN):** 4039806179296

Planungsdaten: Pilz,Abd,PMMA,klar,320,1Stk

5LA52201XH08 +
5LA53220XG +
5LA53200XD08 +
5XA5402E1B4FP: 1x LED
3000K / CRI ≥ 80

4039806227584 + 4039806179296 +
4039806089212 + 4058352055120
5LA52201XH08 + 5LA53220XG +
5LA53200XD08 + 5XA5402E1B4FP

LED 3000K / CRI ≥ 80 ϕ_N 2330 lm

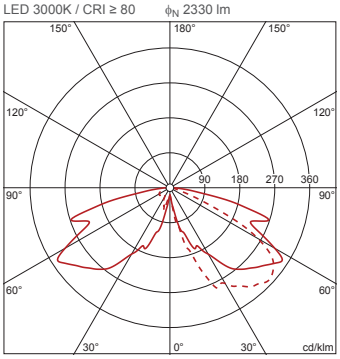

C 0/180 C 90/270

Lichtstärkeklasse nach
EN13201-2: G1

Bei der Ausführungsplanung zur Elektroinstallation ist zwingend die Montageanleitung zu beachten (zu finden unter www.siteco.com)
Toleranzen bezogen auf thermische, elektrische und photometrische Daten entsprechend IEC 62722
Stand 07.12.2024 - Änderungen und Irrtümer vorbehalten - Vergewissern Sie sich, dass Sie immer den neuesten Stand verwenden -

Siteco GmbH • Georg-Simon-Ohm-Str. 50 • D-83301 Traunreut • Fon +49(8669)33-0 • Fax +49(8669)33-397 • eMail info@siteco.de • Internet www.siteco.com