Bestell-Nr.: 5NY5103108 | **GTIN (EAN):** 4050737722917

Produktbeschreibung: EckflØ60,Neig15°,lack,DB702S

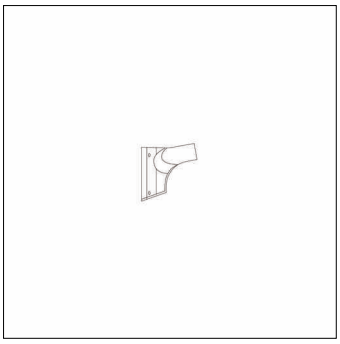

Eck-Flansch, Eck-Flansch, aus Aluminium-Druckguss, lackiert, Siteco® eisenglimmer (DB 702S), Verpackungseinheit: 1 Stück

Gew. (kg):	1,0
GTIN (EAN):	4050737722917

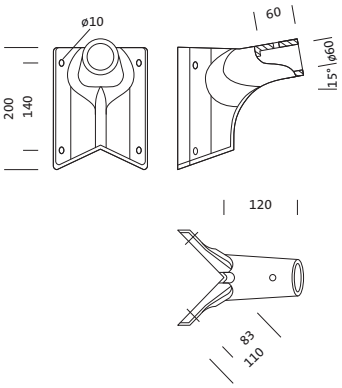

Bei der Ausführungsplanung zur Elektroinstallation ist zwingend die Montageanleitung zu beachten (zu finden unter www.siteco.com)
Toleranzen bezogen auf thermische, elektrische und photometrische Daten entsprechend IEC 62722
Stand 16.11.2024 - Änderungen und Irrtümer vorbehalten - Vergewissern Sie sich, dass Sie immer den neuesten Stand verwenden -

Siteco GmbH • Georg-Simon-Ohm-Str. 50 • D-83301 Traunreut • Fon +49(8669)33-0 • Fax +49(8669)33-397 • eMail info@siteco.de • Internet www.siteco.com

siteco

Bestell-Nr.: 5NY5103108 | **GTIN (EAN):** 4050737722917

Technische Detailbeschreibung: EckflØ60,Neig15°,lack,DB702S

Kenndaten
- Produkttyp: Eck-Flansch
- Produktname: ohne Familienzuordnung
- Bestell-Nr.: 5NY5103108

Material, Farbe
- Eck-Flansch: Aluminium-Druckguss, lackiert, Siteco® eisenglimmer (DB 702S)
- Farbangabe: Siteco® eisenglimmer (DB 702S)

Abmessung, Gewicht
- Gewicht: 1,0kg

Siteco GmbH • Georg-Simon-Ohm-Str. 50 • D-83301 Traunreut • Fon +49(8669)33-0 • Fax +49(8669)33-397 • eMail info@siteco.de • Internet www.siteco.com

siteco

Bestell-Nr.: 5NY5103108 | **GTIN (EAN):** 4050737722917

Maße: EckflØ60,Neig15°,lack,DB702S

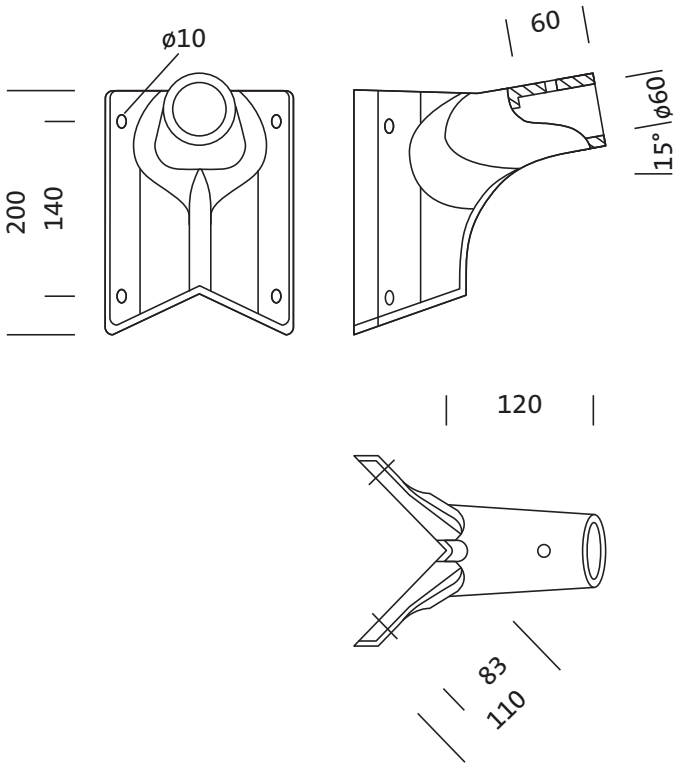

Bei der Ausführungsplanung zur Elektroinstallation ist zwingend die Montageanleitung zu beachten (zu finden unter www.siteco.com)
Toleranzen bezogen auf thermische, elektrische und photometrische Daten entsprechend IEC 62722
Stand 16.11.2024 - Änderungen und Irrtümer vorbehalten - Vergewissern Sie sich, dass Sie immer den neuesten Stand verwenden -

Siteco GmbH • Georg-Simon-Ohm-Str. 50 • D-83301 Traunreut • Fon +49(8669)33-0 • Fax +49(8669)33-397 • eMail info@siteco.de • Internet www.siteco.com