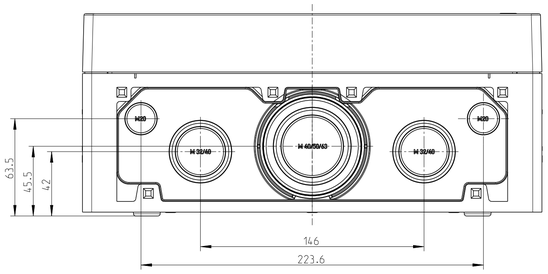

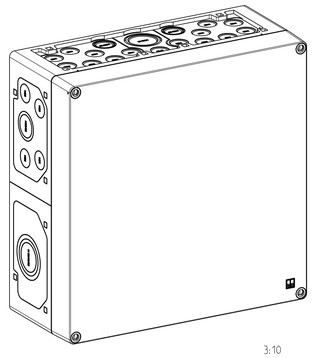

3:10

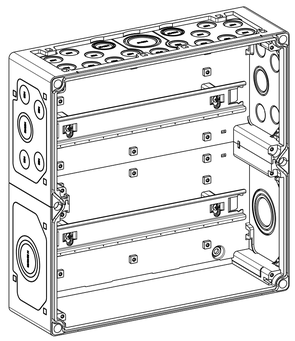

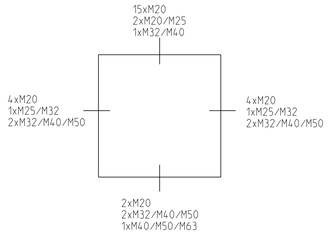

B-B

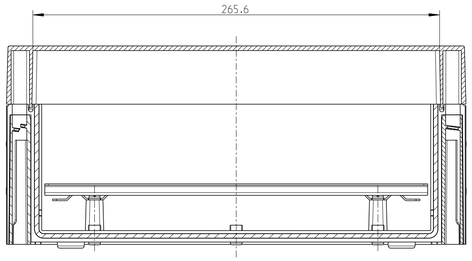

Innenansicht / *interior view*

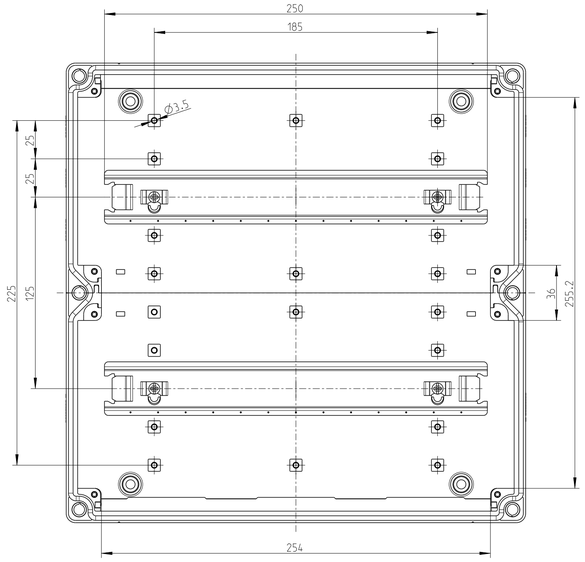

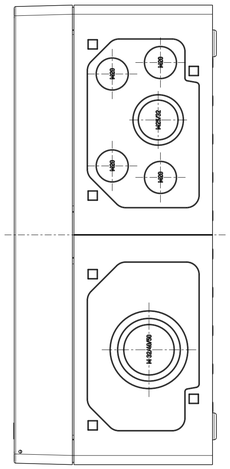

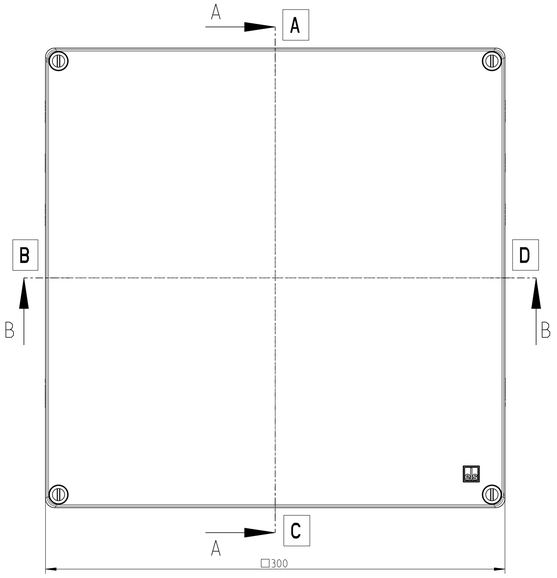

A-A

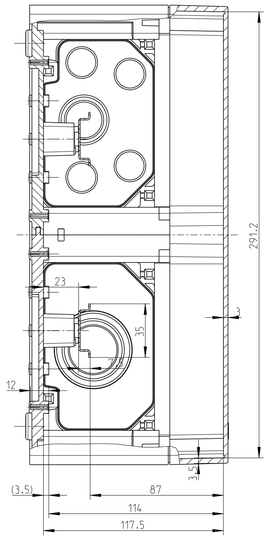

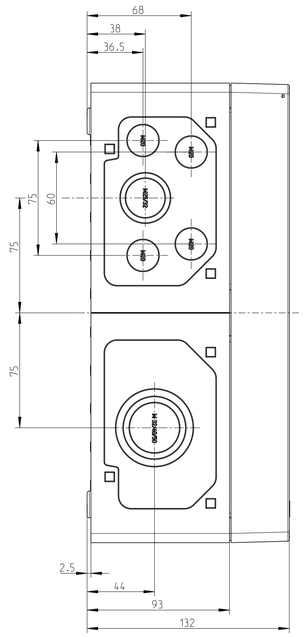

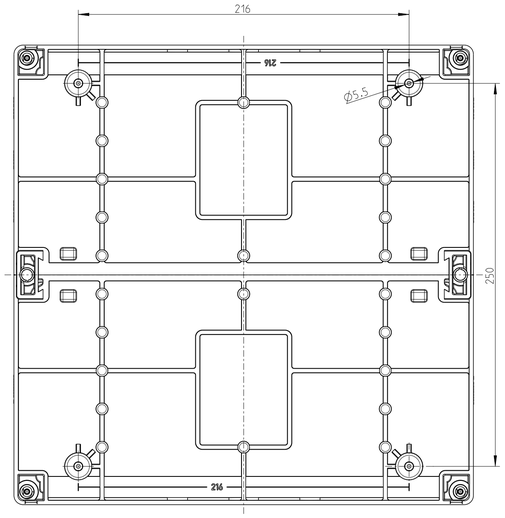

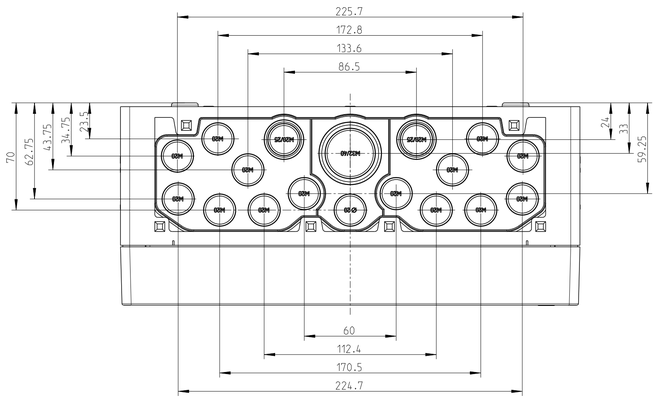

Fehlende Maße können dem DXF entnommen werden

missing dimensions are provided in the DXF

Schutzvermerk ISO 16016 beachten. Refer to protection notice ISO 16016.

Maßstab / Scale 1:2

spelsberg

Massblatt/Dimension sheet

RKA-4/68

M-RKA-4/68

A1

0 Freigabe 25.11.22

Dateiname Modell: KASTEN-M2-BG,M-RKA-68

Dateiname Zeichnung: KASTEN-M2-BG,M-RKA-68