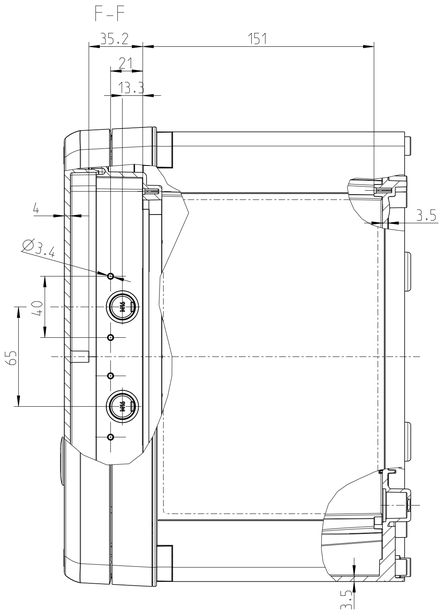

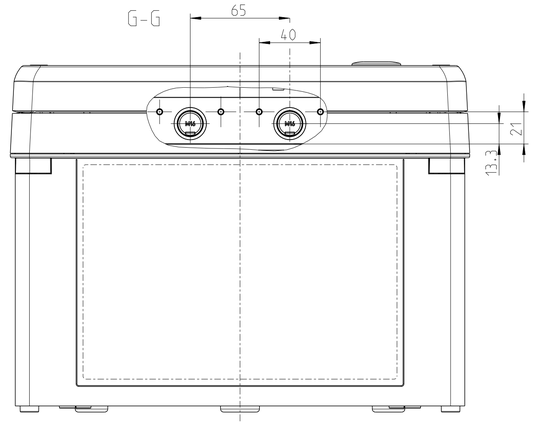

ohne Tuer, mit Rahmen
without door, with frame

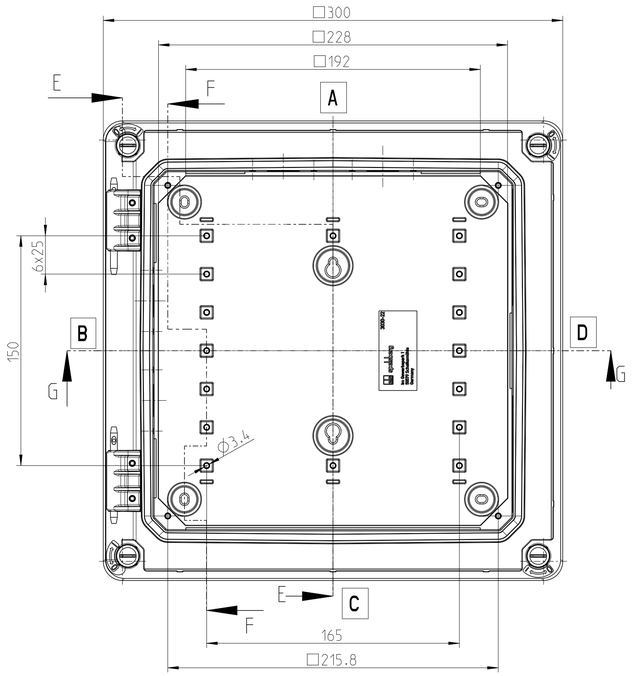

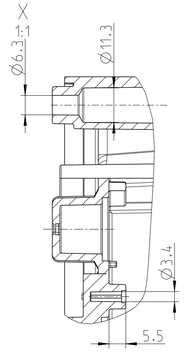

Seite B+D
side B+D

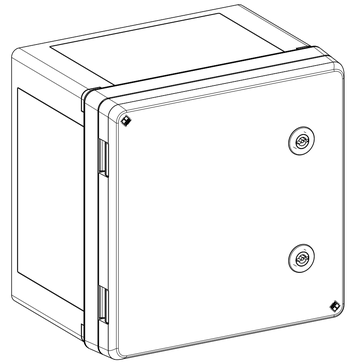

3:10

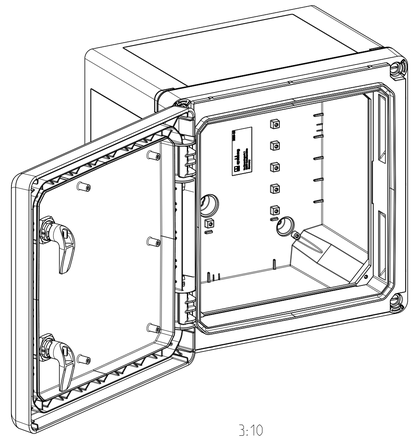

3:10

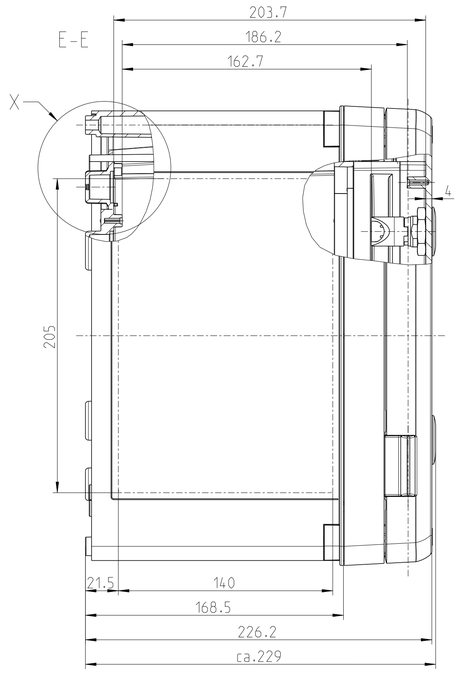

Tuer Innenansicht
door inside

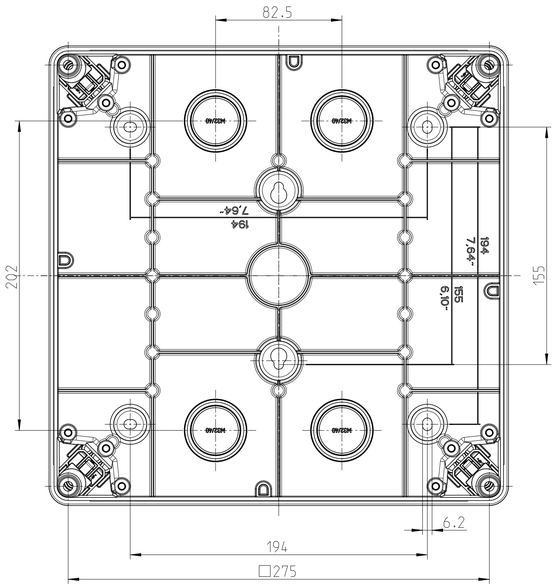

Seite A+C
side A+C

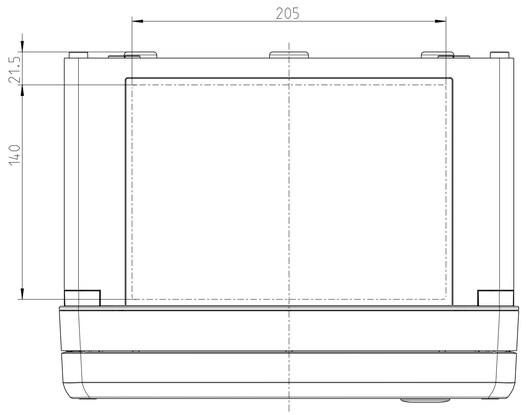

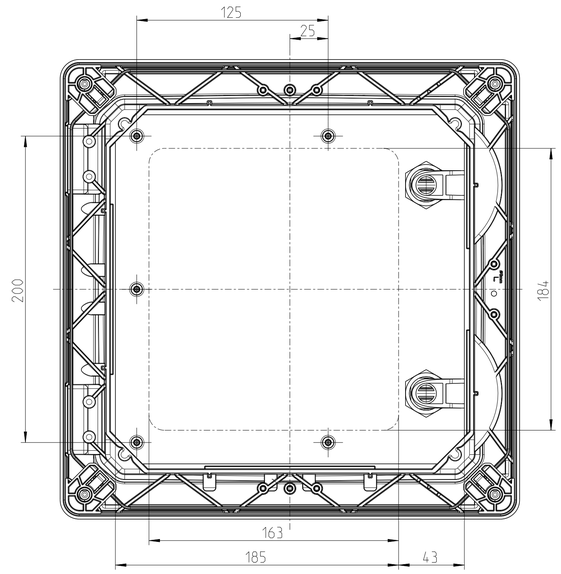

Bereich fuer
Durchgangsoeffnungen
area for passage openings

Fehlende Bemassungen koennen
dem DXF entnommen werden
missing dimensions are provided
in the dxf

Schutzvermerk ISO 16016 beachten. Refer to protection notice ISO 16016. Maßstab: 1:2

spelsberg

Massblatt/ dimension sheet
GEOS-S-3030-22
M-GEOS-S-3030-22

A1

2 Freigabe 03.07.25

(Datei)name Modell: M-GEOS-S-3030-22 (Datei)name Zeichnung: M-GEOS-S-3030-22